(19)中华人民共和国国家知识产权局

(12)实用新型专利

(10)授权公告号 CN 204322869 U
(45)授权公告日 2015.05.13

(21)申请号 201420722097.2

(22)申请日 2014.11.26

(73)专利权人 苏羽佳
地址 271100 山东省莱芜市第一中学

(72)发明人 苏羽佳

(51)Int.Cl.
B43M 99/00(2010.01)
F21V 33/00(2006.01)
F21W 131/30(2006.01)

权利要求书1页 说明书2页 附图1页

(54)实用新型名称

一种多功能笔筒

(57)摘要

本实用新型公开了一种多功能笔筒，包括筒盖、筒体、底座、旋转LED灯、开关、磁性写字板及抽屉，其特征在于，所述的筒体上部设置筒盖，下部设置底座，所述的筒盖设置若干通孔，所述的旋转LED灯设置在底座上部，所述的抽屉设置在底座的左右两侧，所述底座的前部设置有开关及磁性写字板。该多功能笔筒，结构简单且设置了旋转LED灯、磁性写字板、抽屉等，具有了照明、记事、存放杂物的多种功能，节省了放置物品的空间，满足了人们对笔筒多样化的需求。

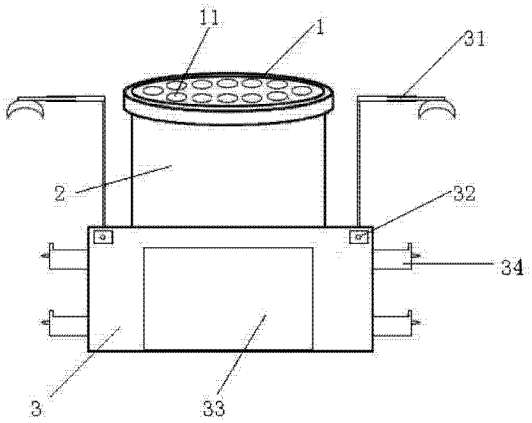

CN 204322869 U

1. 一种多功能笔筒，包括筒盖、筒体、底座、旋转 LED 灯、开关、磁性写字板及抽屉，其特征在于，所述的筒体上部设置筒盖，下部设置底座，所述的筒盖设置若干通孔，所述的旋转 LED 灯设置在底座上部，所述的抽屉设置在底座的左右两侧，所述底座的前部设置有开关及磁性写字板。

2. 根据权利要求 1 所述的一种多功能笔筒，其特征在于，所述的旋转 LED 灯有两个分布在筒体的左右两侧。

3. 根据权利要求 1 所述的一种多功能笔筒，其特征在于，所述的抽屉有四个。

4. 根据权利要求 1 所述的一种多功能笔筒，其特征在于，旋转 LED 灯的蓄电池可设置在底座底部。

一种多功能笔筒

技术领域

[0001] 本实用新型涉及一种文具及办公用品，具体为一种多功能笔筒。

背景技术

[0002] 笔筒是一种常见的文具用品及办公用品，主要用于放置各种笔为办公及学习提供便利。现有的笔筒功能单一无法满足人们多样性需求，例如，当需要记事时还需要记事本，需要照明时还需要台灯，放置除笔之外的其他物品时，笔筒特有的结构也无法满足。

实用新型内容

[0003] 本实用新型的目的在于提供一种结构简单、具有照明、记事等多功能的笔筒以解决背景技术所提出的问题。

[0004] 为了实现上述目的，本实用新型采用以下技术方案：

[0005] 一种多功能笔筒，包括筒盖、筒体、底座、旋转 LED 灯、开关、磁性写字板及抽屉，其特征在于，所述的筒体上部设置筒盖，下部设置底座，所述的筒盖设置若干通孔，所述的旋转 LED 灯设置在底座上部，所述的抽屉设置在底座的左右两侧，所述底座的前部设置有开关及磁性写字板。

[0006] 作为优选，所述的旋转 LED 灯有两个分布在筒体的左右两侧。

[0007] 作为优选，所述的抽屉有四个。

[0008] 作为优选，旋转 LED 灯的蓄电池可设置在底座底部。

[0009] 与现有技术相比本实用新型的优点：该多功能笔筒，结构简单且设置了旋转 LED 灯、磁性写字板、抽屉等，具有了照明、记事、存放杂物的多种功能，节省了放置物品的空间，满足了人们对笔筒多样化的需求。

附图说明

[0010] 图 1 是本实用新型整体结构示意图

[0011] 图中：1、筒盖，2、筒体，3、底座，11、通孔，31、旋转 LED 灯，32、开关，33、磁性写字板，34、抽屉。

具体实施方式

[0012] 下面将结合本实用新型实施例中的附图，对本实用新型实施例中的技术方案进行清楚、完整地描述。

[0013] 如图 1 所示，一种多功能笔筒，包括筒盖 1、筒体 2、底座 3、旋转 LED 灯 31、开关 32、磁性写字板 33 及抽屉 34，所述的筒体 2 上部设置筒盖 1，下部设置底座 3，所述的筒盖 1 设置若干通孔 11，可放置各种笔；所述的旋转 LED 灯 31 有两个设置在底座 3 上，且分布在筒体 2 的左右两侧，该旋转 LED 灯 31 可伸缩、可旋转方便人们使用；所述的抽屉 34 有四个设置在底座 3 的左右两侧，可放置各种杂物（如橡皮、小刀等）；所述底座 3 的前部设置有开

关 32 及磁性写字板 33，可作为记事本使用，记录各种重要的事情，磁性的设置方便随时擦写更换内容；旋转 LED 灯 31 的蓄电池可设置在底座 3 底部，其重量可起到固定该多功能笔筒的作用。

[0014] 以上所描述的实施例仅仅是本实用新型一部分实施例，而不是全部的实施例。基于本实用新型中的实施例，本领域普通技术人员在没有做出创造性劳动前提下所获得的所有其他实施例，都属于本实用新型保护的范围。

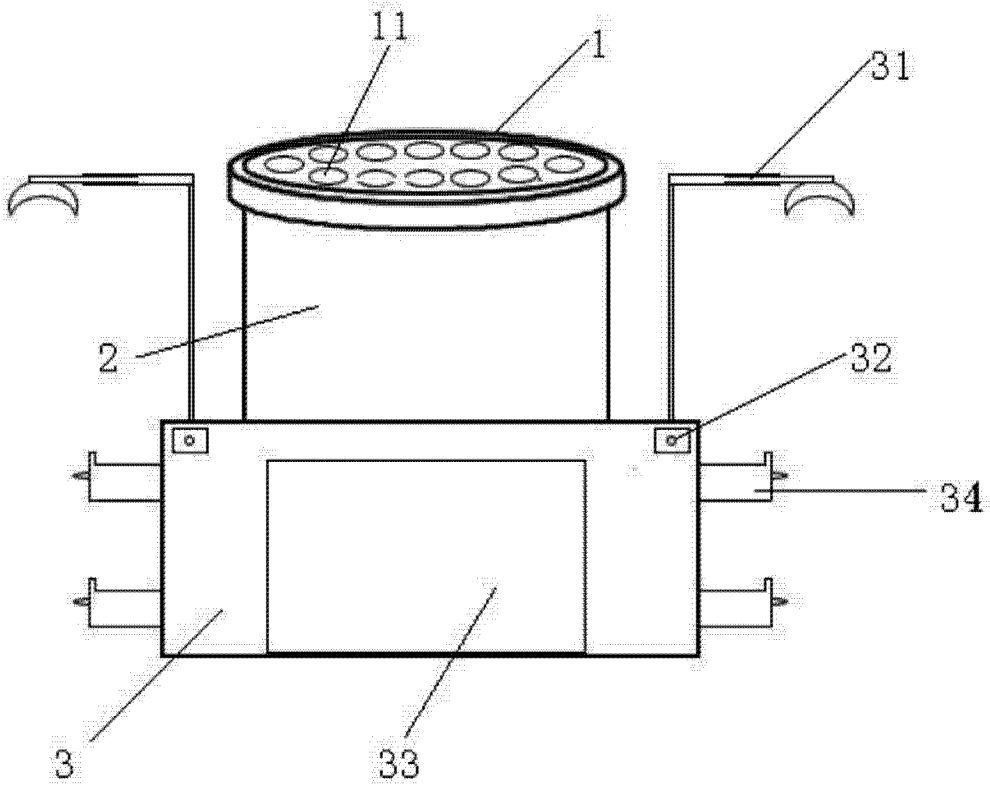

图 1