(19)中华人民共和国国家知识产权局

(12)实用新型专利

(10)授权公告号 CN 204361761 U
(45)授权公告日 2015.05.27

(21)申请号 201520140331.5

(22)申请日 2015.03.12

(73)专利权人 谢春阳
地址 210018 江苏省南京市玄武区成贤街115号2906室

(72)发明人 谢春阳

(74)专利代理机构 南京天华专利代理有限责任公司 32218
代理人 苗建 夏平

(51)Int.Cl.
H02J 7/00(2006.01)

权利要求书1页 说明书2页 附图1页

(54)实用新型名称

便携式多功能充电盒

(57)摘要

本实用新型公开了一种便携式多功能充电盒，其特征是它由盒体(1)和盖在盒体(1)上的盒盖(2)构成，盒体(1)上设有带有多个USB接口的充电模块(2)、电源线放置仓(3)、充电宝放置仓(4)和收纳仓(5)，在盒体(1)外壁上设有电源接口(6)，电源放置仓(3)中放置的电源线(7)一端与充电模块(2)及电源接口(6)相连，充电宝放置仓(4)中装有充电宝(9)，充电宝(9)的输出连接至充电模块(13)的多个USB接口。本实用新型结构合理，可同时对多个数码产品进行充电，并且收纳仓还方便存放各种连接线、U盘、备用电池等，可有效防止挤压、扯坏接头，并可以通过太阳能补充充电宝的电量，解决了户外充电的问题。

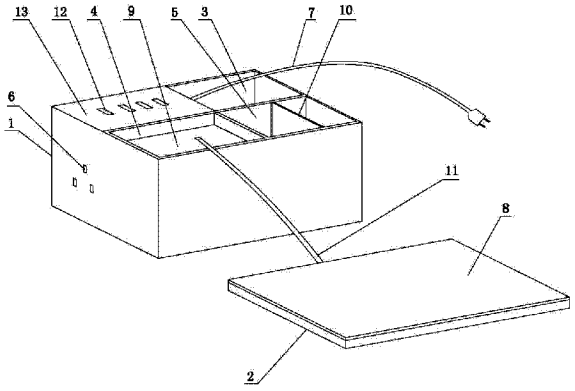

CN 204361761 U

1. 一种便携式多功能充电盒，其特征是它由盒体（1）和盖在盒体（1）上的盒盖（2）构成，所述盒体（1）上设有带有多个USB接口的充电模块（13）、电源线放置仓（3）、充电宝放置仓（4）和收纳仓（5），在盒体（1）四周一侧外壁上设有电源接口（6），所述电源放置仓（3）中放置的电源线（7）一端与充电模块（13）及所述电源接口（6）相连，所述充电宝放置仓（4）中装有充电宝（9），充电宝（9）的输出连接至充电模块（13）的多个USB接口。

2. 根据权利要求1所述的便携式多功能充电盒，其特征是所述盒盖（2）的外表面设有多晶硅太阳能电池板（8），多晶硅太阳能电池板（8）的输出连接至所述充电宝（9）的输入端。

3. 根据权利要求1所述的便携式多功能充电盒，其特征是所述盒体（1）为长方形盒体。

4. 根据权利要求1所述的便携式多功能充电盒，其特征是所述收纳仓（5）中设有可拆卸分隔板（10），可拆卸分隔板（10）的两侧插装在收纳仓（5）内壁的卡槽中。

5. 根据权利要求1所述的便携式多功能充电盒，其特征是所述USB接口为四个。

6. 根据权利要求1所述的便携式多功能充电盒，其特征是所述盒体（1）和盒盖（2）均采用阻燃PVC材料制成。

便携式多功能充电盒

技术领域

[0001] 本实用新型涉及一种便于携带，可供多个数码产品同时充电的充电盒。

背景技术

[0002] 目前各种数码产品非常多，例如手机、平板电脑、笔记本电脑、数码相机等，当人们出差外出或旅游时，因为需要携带上各种充电插头、连接线，用于给各种数码充电，各种各样的连接线都放在包里的话，既占空间，使用起来也不方便，还容易丢失。

发明内容

[0003] 本实用新型的目的就是针对上述现有技术的不足，提供一种结构简单实用，使用方便的便携式多功能充电盒。

[0004] 为实现上述目的，本实用新型采用的技术方案如下：

[0005] 一种便携式多功能充电盒，其特征是它由盒体和盖在盒体上的盒盖构成，所述盒体上设有带有多个 USB 接口的充电模块、电源线放置仓、充电宝放置仓和收纳仓，在盒体四周一侧外壁上设有电源接口，所述电源放置仓中放置的电源线一端与充电模块及所述电源接口相连，所述充电宝放置仓中装有充电宝，充电宝的输出连接至充电模块的多个 USB 接口。

[0006] 所述盒盖的外表面设有多晶硅太阳能电池板，多晶硅太阳能电池板的输出连接至所述充电宝的输入端。

[0007] 所述盒体为长方形盒体。

[0008] 所述收纳仓中设有可拆卸分隔板，可拆卸分隔板的两侧插装在收纳仓内壁的卡槽中。

[0009] 所述 USB 接口为四个。

[0010] 所述盒体和盒盖均采用阻燃 PVC 材料制成。

[0011] 本实用新型的有益效果有：

[0012] 结构合理，简单实用，可同时对多个数码产品进行充电，并且收纳仓还方便存放各种连接线、U 盘、备用电池等，可有效防止挤压、扯坏接头，并可以通过太阳能补充充电宝的电量，解决了户外充电的问题。

附图说明

[0013] 图 1 为本实用新型结构示意图。

具体实施方式

[0014] 下面结合附图对本实用新型作进一步说明：

[0015] 如附图 1 所示，本实用新型它由盒体 1 和盖在盒体 1 上的盒盖 2 构成，盒体 1 一般可为长方形盒体，或是其它形状，盒盖 2 对应地设置成与盒体 1 配合即可。盒体 1 和盒盖 2

优选采用阻燃 PVC 材料制成，结实耐用，产品尺寸可以设计成 186×106×60mm，根据不同的需要可以设计成多种规格。在盒体 1 上设有带有四个 USB 接口 12 的充电模块 13、电源线放置仓 3、充电宝放置仓 4 和收纳仓 5，在盒体 1 四周一侧外壁上设有电源接口 6，电源放置仓 3 中放置的电源线 7 一端与充电模块 13 及所述电源接口 6 相连。所述充电宝放置仓 4 中装有充电宝 9，充电宝 9 的输出连接至充电模块 13 的四个 USB 接口 12，USB 接口输出为 5V/1-2A。充电模块 13 上的 USB 接口数量也可以为 2-3 个或是更多。

[0016] 本实用新型盒盖 2 可以与盒体 1 一侧边铰连或是分体式设计，图 1 中为分体式设计。盒盖 2 的外表面可以设置一层多晶硅太阳能电池板 8，多晶硅太阳能电池板 8 的输出连接至所述充电宝 9 的输入端，用于在户外利用太阳能对充电宝 9 进行充电，多晶硅太阳能电池板 8 的输出线从盒盖 2 的下表面引出，可以采用固定式连接线或是可插拔式连接线。本实用新型充电宝放置仓 4 可以内凹一段空间，当盒盖 2 盖到盒体 1 上时，用于存放多晶硅太阳能电池板 8 与充电宝 9 的连接线 11。

[0017] 本实用新型收纳仓 5 可以为盒体 1 上的一个空格，也可以在其中设置可拆卸分隔板 10，此时，可拆卸分隔板 10 的两侧插装在收纳仓 5 内壁的卡槽中，通过改变可拆卸分隔板 10 的位置可改变收纳仓 5 中的空间布局，用于分类放置数据线、U 盘等。可拆卸分隔板 10 可以设置一块或两块。

[0018] 本实用新型的使用过程如下：

[0019] 使用时，打开盒盖 2，将电源线 7 从电源线放置仓 3 中拉出，插到墙面插座或插线板插孔上，再用 USB 连接线将手机或其它数码产品与 USB 接口 12 相连，可实现同时对四个数码产品进行充电，并且此时会对充电宝 9 进行充电。当到户外或无外接电源时，当手机用 USB 连接线连接到 USB 接口 12 上时，充电宝 9 会对其进行充电。本实用新型盒体 1 侧壁上的电源接口 6 相当于墙面插座的延伸，当墙面插座被电源线 7 的插头占用时，其它电器可插到电源接口 6，从而使本实用新型的使用不会影响其它电器的原有应用。

[0020] 本实用新型涉及的其它未说明部分与现有技术相同。

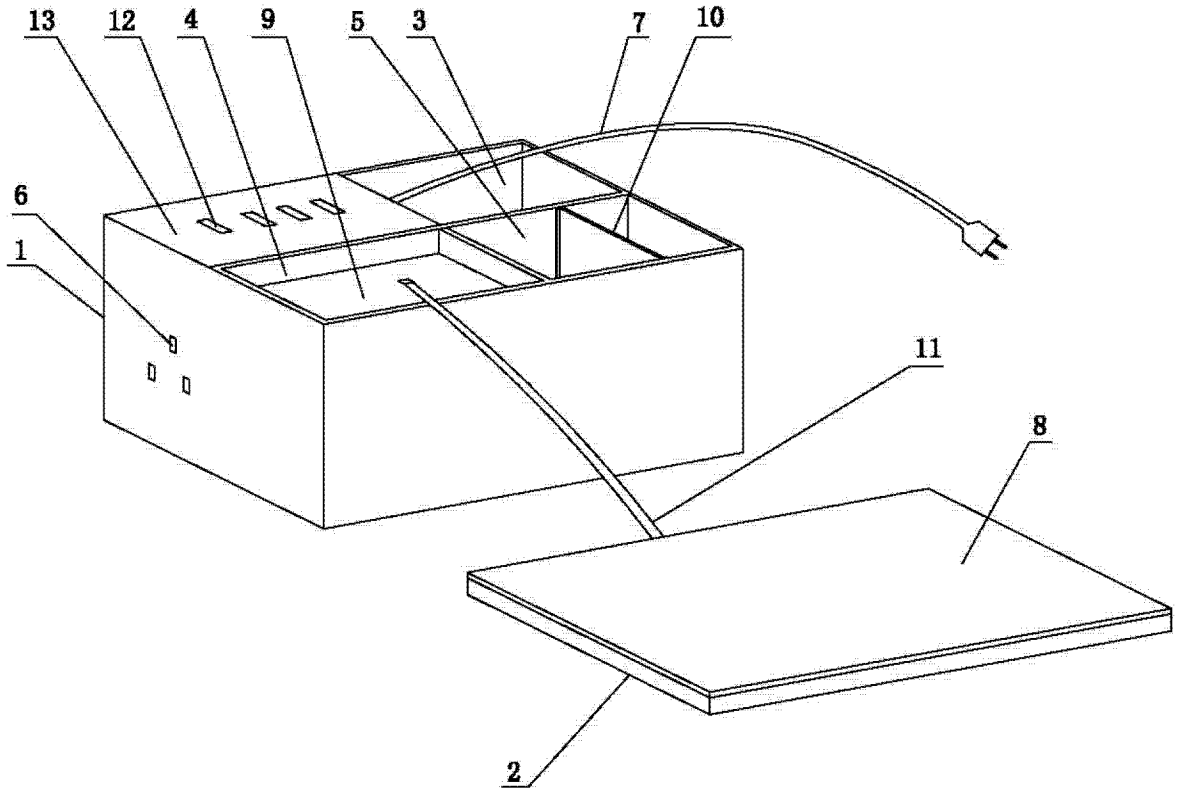

图 1