(19)中华人民共和国国家知识产权局

(12)实用新型专利

(10)授权公告号 CN 212994513 U
(45)授权公告日 2021.04.20

(21)申请号 202021922986.5

(22)申请日 2020.09.07

(73)专利权人 高益波
地址 315300 浙江省宁波市慈溪市匡堰镇高家村高家

(72)发明人 高益波

(51)Int.Cl.
A41D 13/01(2006.01)
A41D 15/04(2006.01)
A41D 27/00(2006.01)

权利要求书1页 说明书2页 附图2页

(54)实用新型名称

一种便于穿戴的骑行防风衣

(57)摘要

本实用新型公开了一种便于穿戴的骑行防风衣，包括防风衣本体，所述的防风衣本体包括连为一体的上半身遮挡部和下半身遮挡部，上半身遮挡部的两侧各缝制有一只防风衣袖，防风衣本体的前侧中间位置竖直方向缝制有前侧主拉链，前侧主拉链由防风衣本体的顶部延伸到防风衣本体的底部，下半身遮挡部的左、右两侧竖直方向均缝制有侧面拉链，下半身遮挡部的后侧竖直方向缝制有后侧拉链，侧面拉链和后侧拉链均由防风衣本体的腰部延伸到防风衣本体的底部；本实用新型的有益效果：实用，生产成本低，结构新颖，防风效果好，穿戴方便，可以适宜于任何两轮车型或者是三轮车型使用。

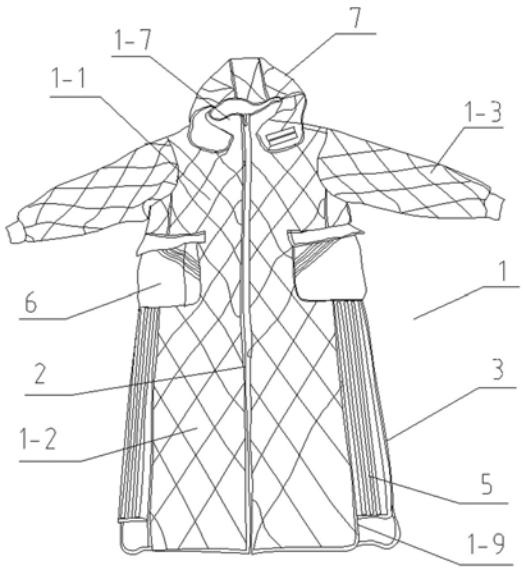

CN 212994513 U

1.一种便于穿戴的骑行防风衣,包括防风衣本体(1),其特征在于:所述的防风衣本体(1)包括连为一体的上半身遮挡部(1-1)和下半身遮挡部(1-2),上半身遮挡部(1-1)的两侧各缝制有一只防风衣袖(1-3),防风衣本体(1)的前侧中间位置竖直方向缝制有前侧主拉链(2),前侧主拉链(2)由防风衣本体(1)的顶部延伸到防风衣本体(1)的底部,下半身遮挡部(1-2)的左、右两侧竖直方向均缝制有侧面拉链(3),下半身遮挡部(1-2)的后侧竖直方向缝制有后侧拉链(4),侧面拉链(3)和后侧拉链(4)均由防风衣本体(1)的腰部延伸到防风衣本体(1)的底部。

2.根据权利要求1所述的一种便于穿戴的骑行防风衣,其特征在于:所述的下半身遮挡部(1-2)的左、右两侧均沿底部边缘裁剪有侧部镂空(1-9),半身遮挡部(1-2)的后侧沿底部边缘裁剪有后部镂空(1-8)。

3.根据权利要求2所述的一种便于穿戴的骑行防风衣,其特征在于:所述的防风衣本体(1)的顶部向上延伸出一个立领(1-7),立领(1-7)外侧缝制有软质防风帽(7)。

4.根据权利要求3所述的一种便于穿戴的骑行防风衣,其特征在于:所述的防风衣本体(1)中间两侧前方位置均缝制有口袋(6)。

5.根据权利要求4所述的一种便于穿戴的骑行防风衣,其特征在于:所述的防风衣本体(1)的外侧缝制有若干反光条(5)。

6.根据权利要求5所述的一种便于穿戴的骑行防风衣,其特征在于:所述的防风衣袖(1-3)的袖口缝制出有大拇指伸出口(7-1)和手掌伸出口(7-2)。

一种便于穿戴的骑行防风衣

技术领域

[0001] 本实用新型涉及一种骑行服饰,特别涉及一种便于穿戴的骑行防风衣。

背景技术

[0002] 现有的骑行防风衣,结构繁多,但穿戴都不够方便,特别是其穿戴受到车型的限制,如:有的防风衣,两侧开叉,只适宜于摩托车骑行,两腿张开,跨在摩托车上骑行;有的防风衣,两侧不开叉,适宜于电瓶车的中间位置留有空间,两腿可以并拢骑行。

[0003] 另外,还有现有的防风衣,不方便收纳,携带不方便。

发明内容

[0004] 本实用新型所要解决的技术问题是针对现有技术的不足,提供一种便于穿戴的骑行防风衣。

[0005] 为了实现上述目的,本实用新型所采取的措施:

[0006] 一种便于穿戴的骑行防风衣,包括防风衣本体,所述的防风衣本体包括连为一体的上半身遮挡部和下半身遮挡部,上半身遮挡部的两侧各缝制有一只防风衣袖,防风衣本体的前侧中间位置竖直方向缝制有前侧主拉链,前侧主拉链由防风衣本体的顶部延伸到防风衣本体的底部,下半身遮挡部的左、右两侧竖直方向均缝制有侧面拉链,下半身遮挡部的后侧竖直方向缝制有后侧拉链,侧面拉链和后侧拉链均由防风衣本体的腰部延伸到防风衣本体的底部;

[0007] 所述的下半身遮挡部的左、右两侧均沿底部边缘裁剪有侧部镂空,半身遮挡部的后侧沿底部边缘裁剪有后部镂空;

[0008] 所述的防风衣本体的背面缝制有一块收纳布,收纳布与防风衣本体之间缝制有一个收纳防风衣本体用的收纳袋,收纳袋的袋口处缝制有收纳拉链,收纳布与防风衣本体之间缝制有相互粘合的魔术贴;

[0009] 所述的防风衣本体的顶部向上延伸出一个立领,立领外侧缝制有软质防风帽;

[0010] 所述的防风衣本体中间两侧前方位置均缝制有口袋;

[0011] 所述的防风衣本体的外侧缝制有若干反光条;

[0012] 所述的防风衣袖的袖口缝制出有大拇指伸出口和手掌伸出口。

[0013] 本实用新型的有益效果:实用,生产成本低,结构新颖,防风效果好,穿戴方便,可以适宜于任何两轮车型或者是三轮车型使用,携带方便,收纳后即可成为一个抱枕。

附图说明

[0014] 图1为本实用新型的正面结构示意图。

[0015] 图2为本实用新型的背面结构示意图。

[0016] 图3为本实用新型防风衣袖的袖口局部结构示意图。

具体实施方式

[0017] 一种便于穿戴的骑行防风衣，包括防风衣本体1，所述的防风衣本体1包括连为一体的上半身遮挡部1-1和下半身遮挡部1-2，上半身遮挡部1-1的两侧各缝制有一只防风衣袖1-3，防风衣本体1的前侧中间位置竖直方向缝制有前侧主拉链2，前侧主拉链2由防风衣本体1的顶部延伸到防风衣本体1的底部，下半身遮挡部1-2的左、右两侧竖直方向均缝制有侧面拉链3，下半身遮挡部1-2的后侧竖直方向缝制有后侧拉链4，侧面拉链3和后侧拉链4均由防风衣本体1的腰部延伸到防风衣本体1的底部。

[0018] 如图1和图2所示，将侧面拉链3和后侧拉链4全部拉开的时候，前侧主拉链2的下部向上拉开一个距离(前侧主拉链2为双向拉链)，防风衣本体1的下半身遮挡部1-2即可被分割成四片，该状态下，适宜于跨在摩托车上，两腿张开骑行。

[0019] 将侧面拉链3和后侧拉链4全部拉上的时候，前侧主拉链2也全部拉上，防风衣本体1的下半身遮挡部1-2即可全部包围在人体的下半身上，适宜于中间留有空间的电瓶车，两腿并拢骑行，保暖防风效果好。

[0020] 所述的下半身遮挡部1-2的左、右两侧均沿底部边缘裁剪有侧部镂空1-9，半身遮挡部1-2的后侧沿底部边缘裁剪有后部镂空1-8。

[0021] 所述的防风衣本体1的背面缝制有一块收纳布9，收纳布9与防风衣本体1之间缝制有一个收纳防风衣本体1用的收纳袋8，收纳袋8的袋口处缝制有收纳拉链8-1，收纳布9与防风衣本体1之间缝制有相互粘合的魔术贴。

[0022] 如图2所示，打开收纳布9，有收纳布9内侧展开收纳袋8，打开收纳拉链8-1，将整个防风衣本体1折叠塞入到收纳袋8内，拉上收纳拉链8-1，即可收纳起防风衣本体1。收纳袋8即可形成一个抱枕。

[0023] 所述的防风衣本体1的顶部向上延伸出一个立领1-7，立领1-7外侧缝制有软质防风帽7。佩戴好软质防风帽7后，还可以在外部佩戴一个安全头盔。软质防风帽7的下部缝制有魔术贴。

[0024] 所述的防风衣本体1中间两侧前方位置均缝制有口袋6。携带手机、钥匙等物品的时候，直接放到口袋6内，口袋6位置人性化的设计，拿取方便。

[0025] 所述的防风衣本体1的外侧缝制有若干反光条5。反光角度多，安全。

[0026] 所述的防风衣袖1-3的袖口缝制出有大拇指伸出口7-1和手掌伸出口7-2。如图3所示，穿戴的时候，大拇指由大拇指伸出口7-1伸出，手掌和其他四个手指由手掌伸出口7-2伸出，可以对手部进行包裹，保暖效果更佳。

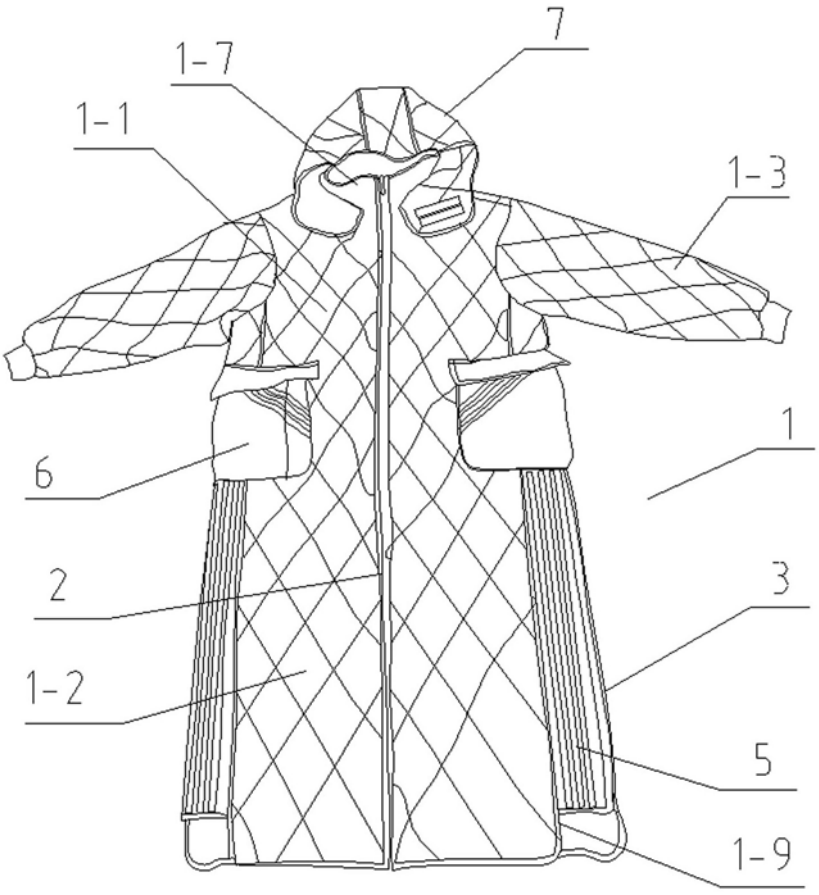

图1

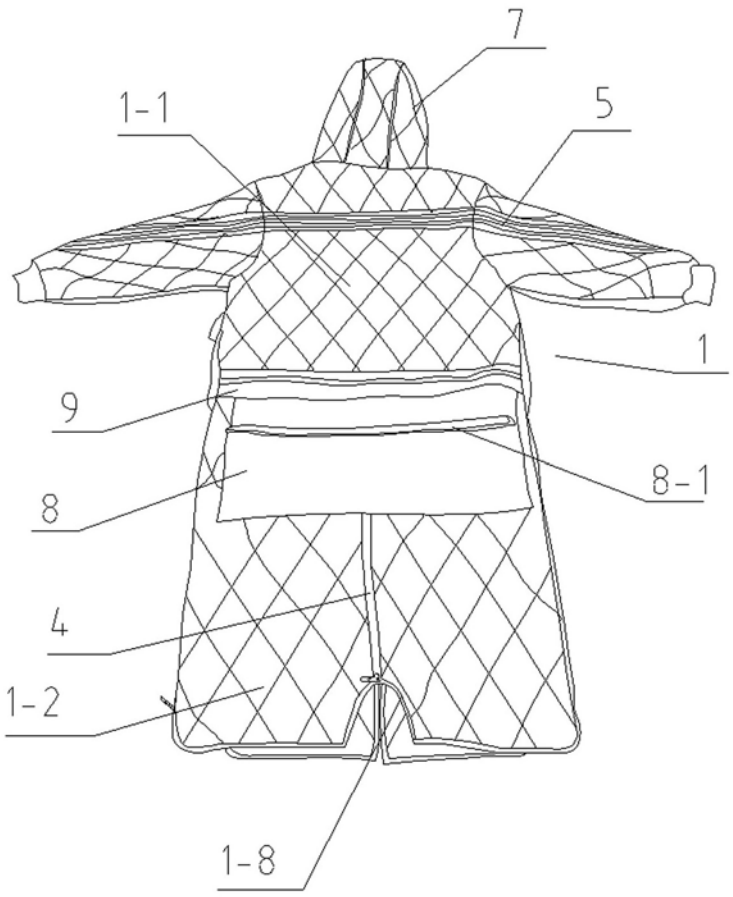

图2

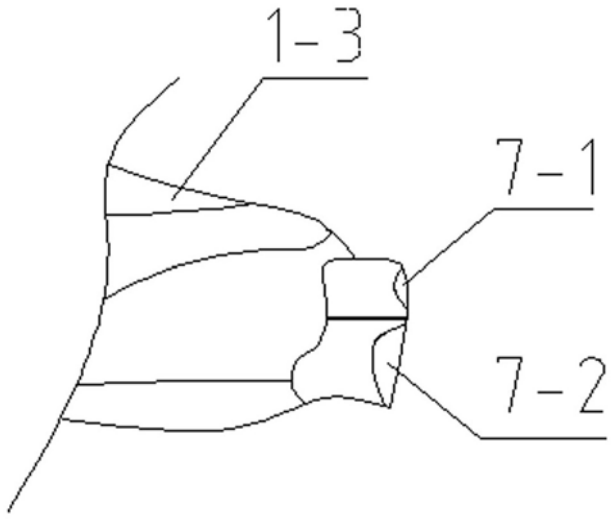

图3