(19)中华人民共和国国家知识产权局

(12)实用新型专利

(10)授权公告号 CN 204685784 U
(45)授权公告日 2015.10.07

(21)申请号 201520302389.5

(22)申请日 2015.05.12

(73)专利权人 美奥电梯(苏州)有限公司
地址 215234 江苏省苏州市吴江区七都临湖经济区亨通大道87号

(72)发明人 温悦锋 石荣林

(74)专利代理机构 北京科亿知识产权代理事务所(普通合伙) 11350
代理人 汤东凤

(51)Int.Cl.
B21D 28/02(2006.01)

权利要求书1页 说明书2页 附图4页

(54)实用新型名称

一种用于电梯角钢裁断的冲压机

(57)摘要

本实用新型公开了一种用于电梯角钢裁断的冲压机，包括一冲压机，其特征在于：所述冲压机的冲压头上连接一角钢冲切模；所述冲压机的冲压台面上固连一角钢冲压裁断夹具；所述角钢冲压裁断夹具包括一基板，所述基板设有一限位阻挡单元、角钢搁置块和油缸夹紧单元。有益效果：本实用新型结构设计科学、合理，有利于企业将外购的角钢二次加工成满足自我需求的成品，整个设备造价低，有效的节省企业对于设备的采购成本，并且有利于降低产品的生产成本。

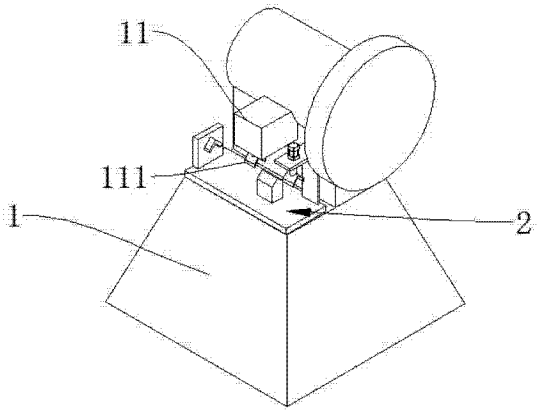

CN 204685784 U

1.一种用于电梯角钢裁断的冲压机，包括一冲压机，其特征在于：所述冲压机的冲压头上连接一角钢冲切模；所述冲压机的冲压台面上固连一角钢冲压裁断夹具；

所述角钢冲压裁断夹具包括一基板，所述基板设有一限位阻挡单元、角钢搁置块和油缸夹紧单元；

所述限位阻挡单元包括一固连在所述基板上的阻挡板，所述阻挡板连接一角钢限位块；

油缸夹紧单元包括夹紧油缸连接板、夹紧油缸、角钢夹紧块，所述夹紧油缸连接板固连在所述基板上，所述夹紧油缸连接板和所述夹紧油缸连接，所述夹紧油缸前端连接所述角钢夹紧块。

一种用于电梯角钢裁断的冲压机

技术领域

[0001] 本实用新型涉及角钢加工技术领域，特别是涉及一种用于电梯角钢裁断的冲压机。

背景技术

[0002] 在电梯的加工领域，需要把外购的长长的角钢裁断成一段段等长的长度较短的角钢，当然可采用现有技术相关的设备，但通常该类设备结构复杂，采购成本较高，不利于企业降低自身的生产成本。

实用新型内容

[0003] 鉴于以上内容，本实用新型提供了一种结构简单、造价低且加工效率高的角钢冲压裁断机。

[0004] 为达到上述目的，本实用新型解决其技术问题所采用的技术方案是：

[0005] 一种用于电梯角钢裁断的冲压机，包括一冲压机，其特征在于：所述冲压机的冲压头上连接一角钢冲切模；所述冲压机的冲压台面上固连一角钢冲压裁断夹具；所述角钢冲压裁断夹具包括一基板，所述基板设有一限位阻挡单元、角钢搁置块和油缸夹紧单元；所述限位阻挡单元包括一固连在所述基板上的阻挡板，所述阻挡板连接一角钢限位块；油缸夹紧单元包括夹紧油缸连接板、夹紧油缸、角钢夹紧块，所述夹紧油缸连接板固连在所述基板上，所述夹紧油缸连接板和所述夹紧油缸连接，所述夹紧油缸前端连接所述角钢夹紧块。

[0006] 由于上述技术方案的运用，本实用新型与现有技术相比具有下列有益效果：

[0007] 本实用新型结构设计科学、合理，有利于企业将外购的角钢二次加工成满足自我需求的成品，整个设备造价低，有效的节省企业对于设备的采购成本，并且有利于降低产品的生产成本。

附图说明

[0008] 为了更清楚地说明本实用新型实施例或现有技术中的技术方案，下面将对实施例或现有技术描述中所需要使用的附图作简单地介绍，显而易见地，下面描述中的附图仅仅是本实用新型的一些实施例，对于本领域普通技术人员来讲，在不付出创造性劳动的前提下，还可以根据这些附图获得其他的附图。

[0009] 图 1 是本实用新型一种用于电梯角钢裁断的冲压机的结构示意图。

[0010] 图 2 是图 1 的前视图。

[0011] 图 3 是本实用新型一种用于电梯角钢裁断的冲压机中的角钢冲压裁断夹具的结构示意图。

[0012] 图 4 是本实用新型一种用于电梯角钢裁断的冲压机工作时的状态示意图。

[0013] 图 5 是图 4 中 A 处的放大示意图。

[0014] 图 6 是本实用新型一种用于电梯角钢裁断的冲压机中的角钢冲切模的结构示意

图。

具体实施方式

[0015] 下面结合具体实施例，对本实用新型的内容做进一步的详细说明：

[0016] 参阅图 1、图 2、图 3 和图 6，一种用于电梯角钢裁断的冲压机，包括一冲压机 1，所述冲压机的冲压头 11 上连接一角钢冲切模 111；所述冲压机的冲压台面上固连一角钢冲压裁断夹具 2；所述角钢冲压裁断夹具包括一基板 21，所述基板设有一限位阻挡单元、角钢搁置块 23 和油缸夹紧单元；所述限位阻挡单元包括一固连在所述基板上的阻挡板 221，所述阻挡板连接一角钢限位块 222；油缸夹紧单元包括夹紧油缸连接板 241、夹紧油缸 242、角钢夹紧块 243，所述夹紧油缸连接板固连在所述基板上，所述夹紧油缸连接板和所述夹紧油缸连接，所述夹紧油缸前端连接所述角钢夹紧块。

[0017] 工作时，把外购的长长的角钢 3 按图 4 的状态放置即可。

[0018] 上述实施例只为说明本实用新型的技术构思及特点，其目的在于让熟悉此项技术的人士能够了解本实用新型的内容并加以实施，并不能以此限制本实用新型的保护范围，凡根据本实用新型精神实质所作的等效变化或修饰，都应涵盖在本实用新型的保护范围内。

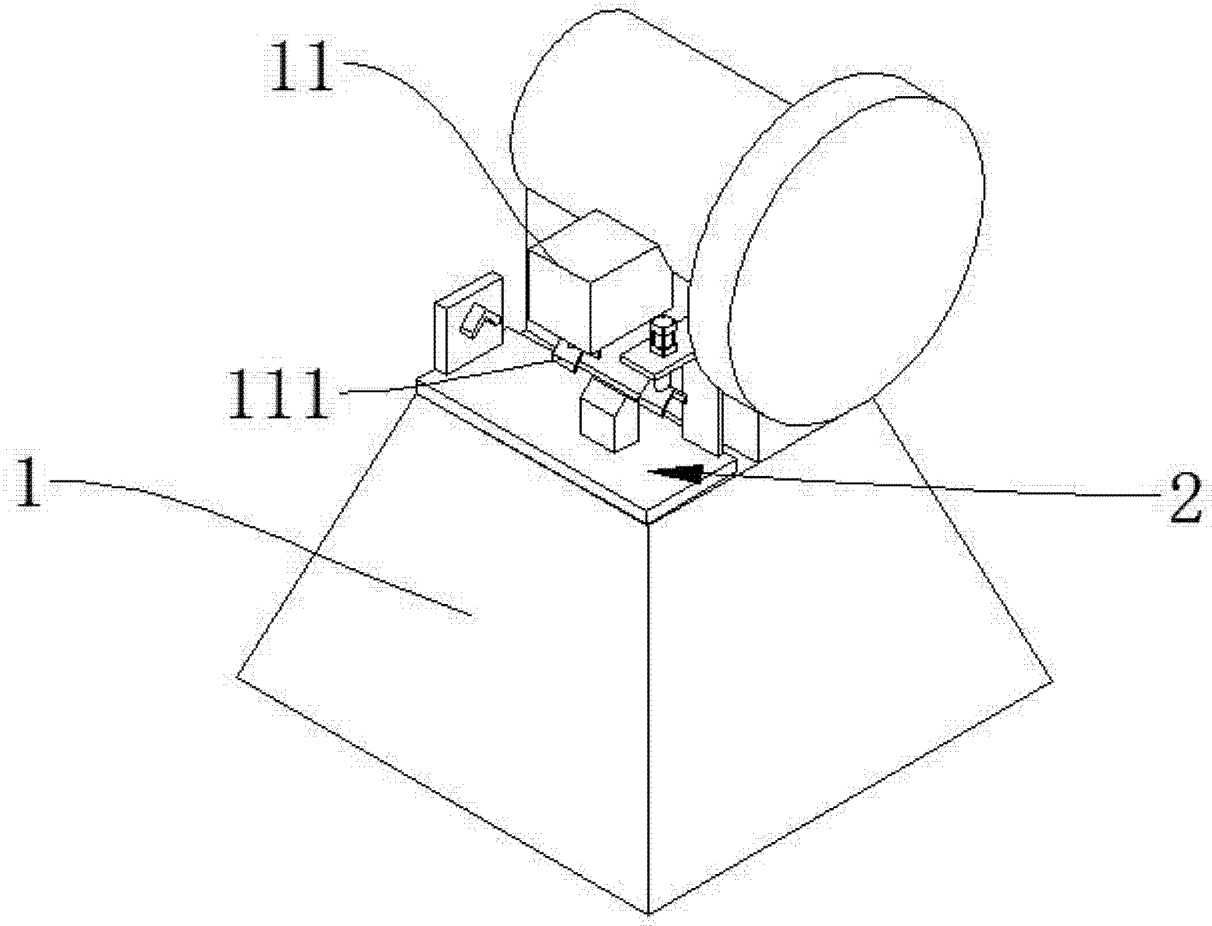

图 1

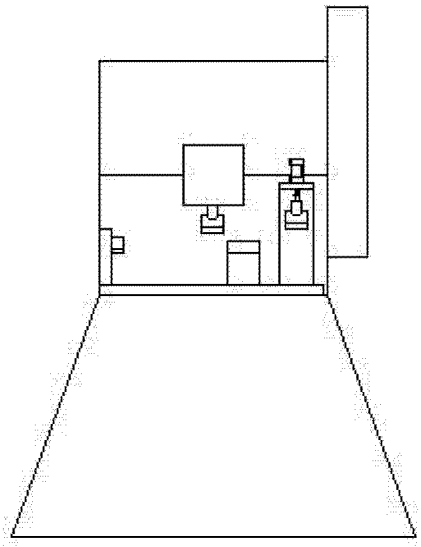

图 2

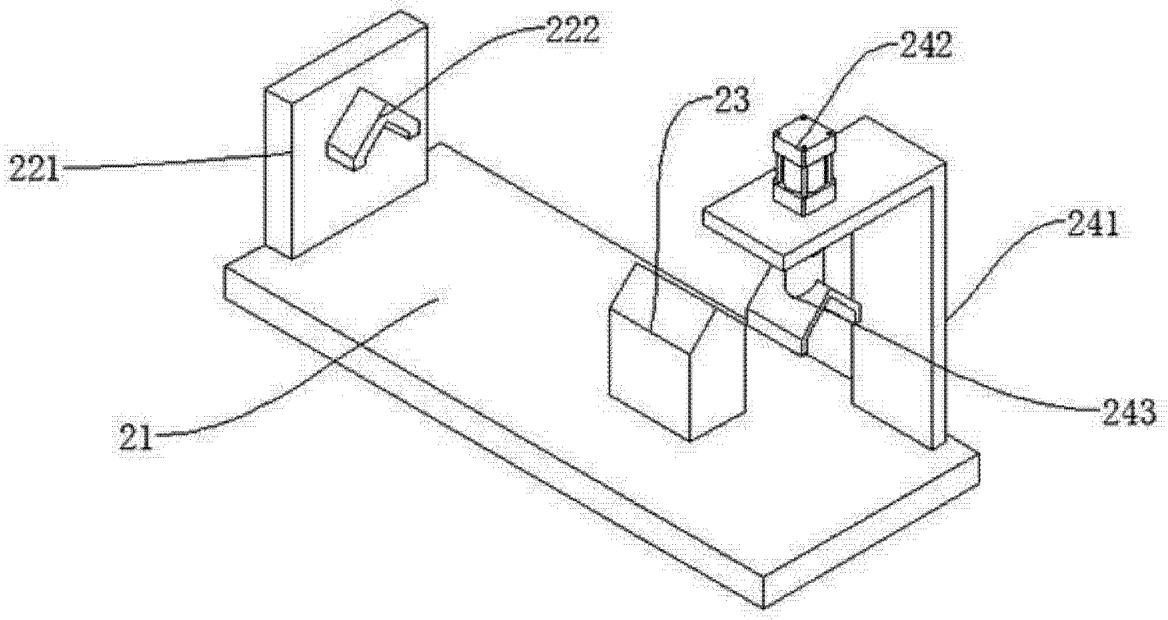

图 3

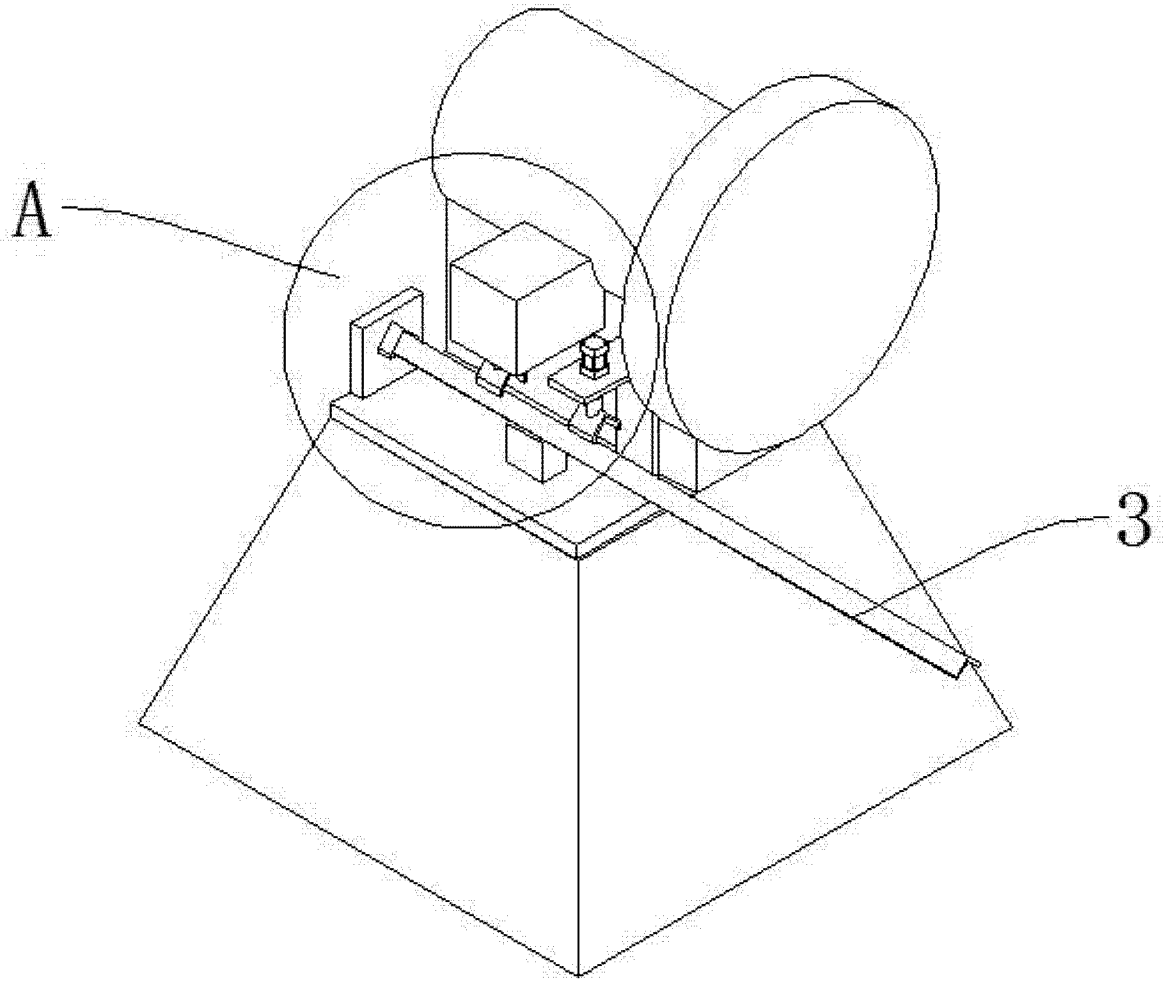

图 4

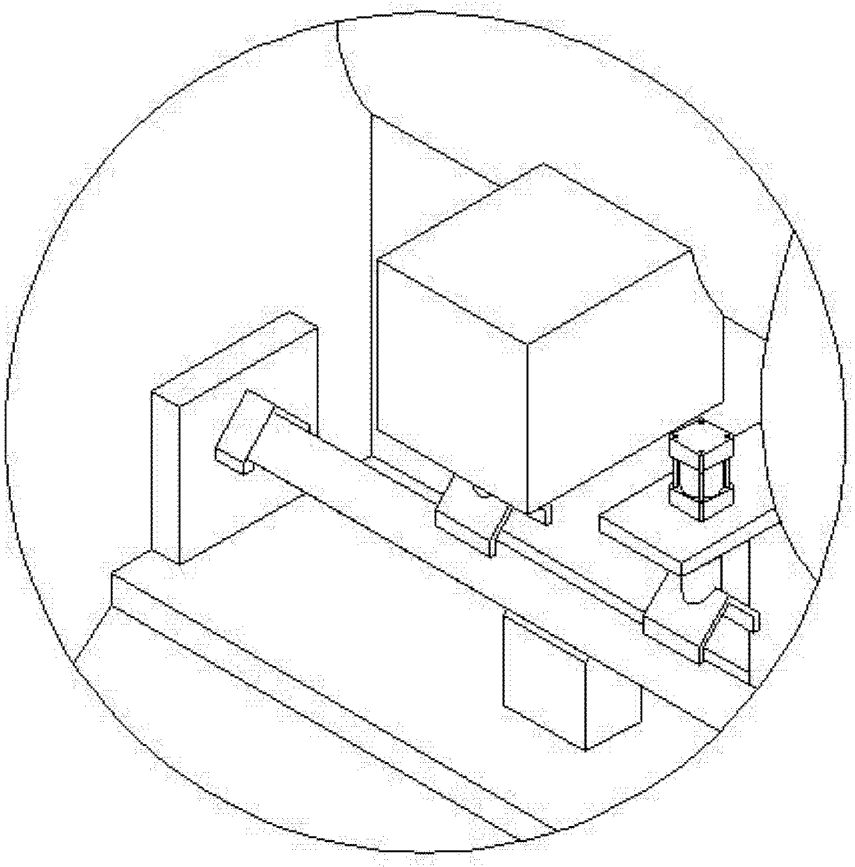

图 5

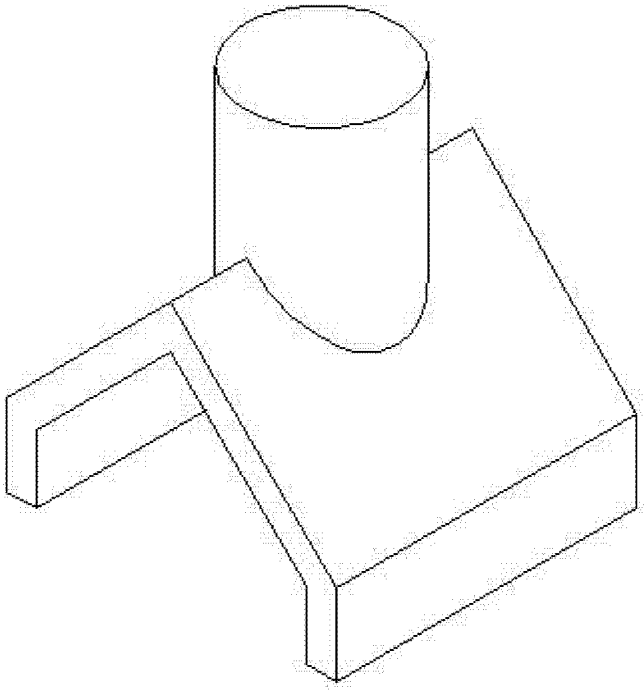

图 6