(19)中华人民共和国国家知识产权局

(12)发明专利申请

(10)申请公布号 CN 112754843 A
(43)申请公布日 2021.05.07

(21)申请号 202110173398.9

(22)申请日 2021.02.09

(71)申请人 李玲
地址 271100 山东省济南市莱芜区张家洼街道社区卫生服务中心

(72)发明人 李玲

(74)专利代理机构 枣庄小度智慧知识产权代理事务所(普通合伙) 37282
代理人 郑素娟

(51)Int.Cl.
A61G 13/08(2006.01)
A61G 13/10(2006.01)
A61B 90/14(2016.01)
A61B 17/02(2006.01)

权利要求书1页 说明书2页 附图2页

(54)发明名称

一种妇产科用手术台

(57)摘要

本发明公开了一种妇产科用手术台，包括支架、坐板、束脚带、背板、头枕、电动伸缩杆、支撑装置，所述支架上端前部水平安装有坐板，且坐板上端前部左右两侧各固定有束脚带，所述坐板后端铰接有背板，且背板上端中部后侧安装有头枕，所述支架中部上端铰接有电动伸缩杆，且电动伸缩杆上端铰接在背板下端中部，所述坐板左端后部竖直安装有支撑装置。本发明结构简单，背板可以翻转一定的角度，可以方便产妇在顺产时使用，在剖腹产时可以使用支撑装置将产妇的腹部撑开，避免了人力手动掀开，减少了人力的使用，可以腾出更多的空间，方便医师进行操作。

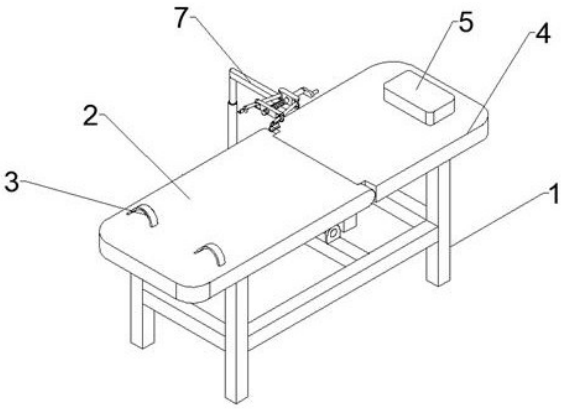

CN 112754843 A

1.一种妇产科用手术台，包括支架(1)、坐板(2)、束脚带(3)、背板(4)、头枕(5)、电动伸缩杆(6)、支撑装置(7)，其特征在于：所述支架(1)上端前部水平安装有坐板(2)，且坐板(2)上端前部左右两侧各固定有束脚带(3)，所述坐板(2)后端铰接有背板(4)，且背板(4)上端中部后侧安装有头枕(5)，所述支架(1)中部上端铰接有电动伸缩杆(6)，且电动伸缩杆(6)上端铰接在背板(4)下端中部，所述坐板(2)左端后部竖直安装有支撑装置(7)。

2.根据权利要求1所述的一种妇产科用手术台，其特征在于：所述支撑装置(7)包括伸缩杆(8)、连杆(9)、铰接座(10)、滑柱(11)、挡板(12)、连接梁(13)、滑筒(14)、螺杆(15)、摇把(16)，所述坐板(2)左端后部竖直安装有伸缩杆(8)，所述连杆(9)下端左侧铰接在连杆(8)上端，且上端右侧水平铰接在铰接座(10)下端，所述铰接座(10)左右两端前侧各水平铰接滑柱(11)，两个所述滑柱(11)下端前部各水平安装有挡板(12)，所述连接梁(13)左右两端各水平铰接有滑筒(14)，且两个滑筒(14)分别与两个滑柱(11)中部滑动连接，所述螺杆(15)后部水平贯穿铰接座(10)前端中部，且与铰接座(10)中部铰接，所述螺杆(15)前部水平螺纹连接贯穿连接梁(13)中部，且螺杆(15)后端水平固定有摇把(16)。

3.根据权利要求2所述的一种妇产科用手术台，其特征在于：所述连杆(9)可围绕伸缩杆(8)上端360度水平旋转，且铰接座(10)可在连杆(9)上端360度水平旋转，所述摇把(16)转动通过螺杆(15)控制连接梁(13)的前后距离，且连接梁(13)前后滑动控制两个滑柱(11)之间的夹角。

一种妇产科用手术台

技术领域

[0001] 本发明涉及一种妇产科医疗设备，尤其涉及一种妇产科用手术台。

背景技术

[0002] 妇产科是临床医学四大主要学科之一，主要研究女性生殖器官疾病的病因、病理、诊断及防治，妊娠、分娩的生理和病理变化，高危妊娠及难产的预防和诊治，女性生殖内分泌，计划生育及妇女保健等。产妇在分娩时会有顺产和剖腹产两种方式，特别是剖腹产相较于顺产具有更大的风险性，剖腹产需要将产妇的腹部剖开后将婴儿取出，而在取出婴儿的过程中需要一直将产妇的腹部打开，如果使用人力保持产妇的腹部打开较为费力。

发明内容

[0003] 本发明的目的在于提供一种妇产科用手术台，以解决上述技术问题。

[0004] 为实现上述目的本发明采用以下技术方案：

一种妇产科用手术台，包括支架、坐板、束脚带、背板、头枕、电动伸缩杆、支撑装置，所述支架上端前部水平安装有坐板，且坐板上端前部左右两侧各固定有束脚带，所述坐板后端铰接有背板，且背板上端中部后侧安装有头枕，所述支架中部上端铰接有电动伸缩杆，且电动伸缩杆上端铰接在背板下端中部，所述坐板左端后部竖直安装有支撑装置。

[0005] 在上述技术方案基础上，所述支撑装置包括伸缩杆、连杆、铰接座、滑柱、挡板、连接梁、滑筒、螺杆、摇把，所述坐板左端后部竖直安装有伸缩杆，所述连杆下端左侧铰接在连杆上端，且上端右侧水平铰接在铰接座下端，所述铰接座左右两端前侧各水平铰接滑柱，两个所述滑柱下端前部各水平安装有挡板，所述连接梁左右两端各水平铰接有滑筒，且两个滑筒分别与两个滑柱中部滑动连接，所述螺杆后部水平贯穿铰接座前端中部，且与铰接座中部铰接，所述螺杆前部水平螺纹连接贯穿连接梁中部，且螺杆后端水平固定有摇把。

[0006] 在上述技术方案基础上，所述连杆可围绕伸缩杆上端360度水平旋转，且铰接座可在连杆上端360度水平旋转，所述摇把转动通过螺杆控制连接梁的前后距离，且连接梁前后滑动控制两个滑柱之间的夹角。

[0007] 与现有技术相比，本发明具有以下优点：本发明结构简单，背板可以翻转一定的角度，可以方便产妇在顺产时使用，在剖腹产时可以使用支撑装置将产妇的腹部撑开，避免了人力手动掀开，减少了人力的使用，可以腾出更多的空间，方便医师进行操作。

附图说明

[0008] 图1为本发明外观结构示意图。

[0009] 图2为本发明右侧图。

[0010] 图3为本发明支撑装置外观结构示意图。

[0011] 图中：1、支架，2、坐板，3、束脚带，4、背板，5、头枕，6、电动伸缩杆，7、支撑装置，8、伸缩杆，9、连杆，10、铰接座，11、滑柱，12、挡板，13、连接梁，14、滑筒，15、螺杆，16、摇把。

具体实施方式

[0012] 下面结合附图和具体实施例对本发明作进一步详细阐述。

[0013] 如图1-3所示，一种妇产科用手术台，包括支架1、坐板2、束脚带3、背板4、头枕5、电动伸缩杆6、支撑装置7，所述支架1上端前部水平安装有坐板2，且坐板2上端前部左右两侧各固定有束脚带3，所述坐板2后端铰接有背板4，且背板4上端中部后侧安装有头枕5，所述支架1中部上端铰接有电动伸缩杆6，且电动伸缩杆6上端铰接在背板4下端中部，所述坐板2左端后部竖直安装有支撑装置7。

[0014] 所述支撑装置7包括伸缩杆8、连杆9、铰接座10、滑柱11、挡板12、连接梁13、滑筒14、螺杆15、摇把16，所述坐板2左端后部竖直安装有伸缩杆8，所述连杆9下端左侧铰接在连杆8上端，且上端右侧水平铰接在铰接座10下端，所述铰接座10左右两端前侧各水平铰接滑柱11，两个所述滑柱11下端前部各水平安装有挡板12，所述连接梁13左右两端各水平铰接有滑筒14，且两个滑筒14分别与两个滑柱11中部滑动连接，所述螺杆15后部水平贯穿铰接座10前端中部，且与铰接座10中部铰接，所述螺杆15前部水平螺纹连接贯穿连接梁13中部，且螺杆15后端水平固定有摇把16。

[0015] 所述连杆9可围绕伸缩杆8上端360度水平旋转，且铰接座10可在连杆9上端360度水平旋转，所述摇把16转动通过螺杆15控制连接梁13的前后距离，且连接梁13前后滑动控制两个滑柱11之间的夹角。

[0016] 本发明的工作原理：在产妇顺产时，利用电动伸缩杆6将背板4进行翻转，使产妇背靠背板4双腿弯曲，双脚插入束脚3带内端，防止腿部乱动，在进行剖腹产时将背板4放平，在医生将产妇的腹部剖开后，使用两个挡板12将腹部撑开，通过转动摇把16带动螺杆15转动控制连接梁13的前后距离，连接梁13两端的滑筒14沿着两个滑柱11前后滑动控制两个滑柱11之间的夹角，从而调节腹部撑开的距离。

[0017] 以上所述为本发明较佳实施例，对于本领域的普通技术人员而言，根据本发明的教导，在不脱离本发明的原理与精神的情况下，对实施方式所进行的改变、修改、替换和变型仍落入本发明的保护范围之内。

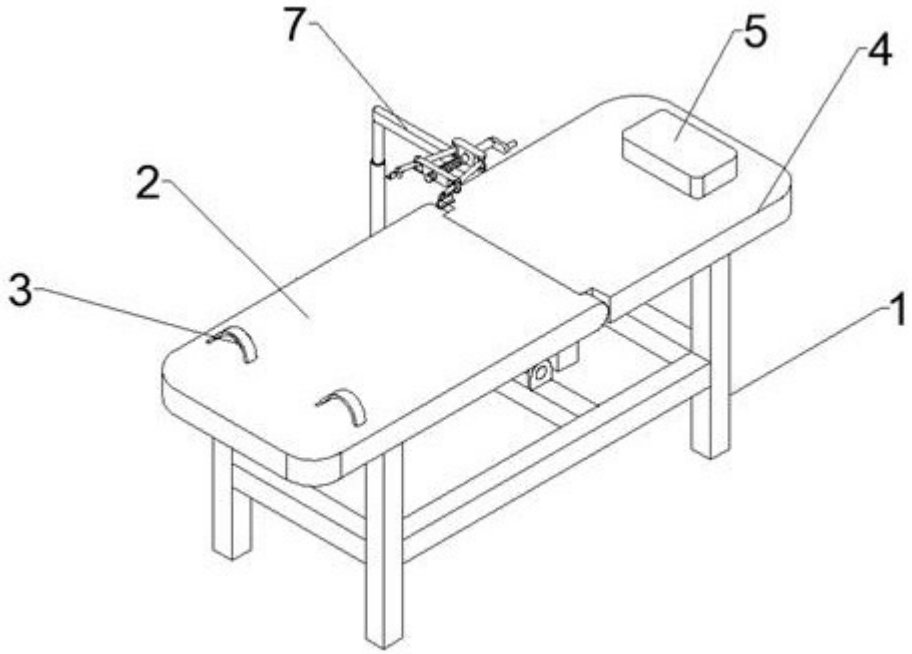

图1

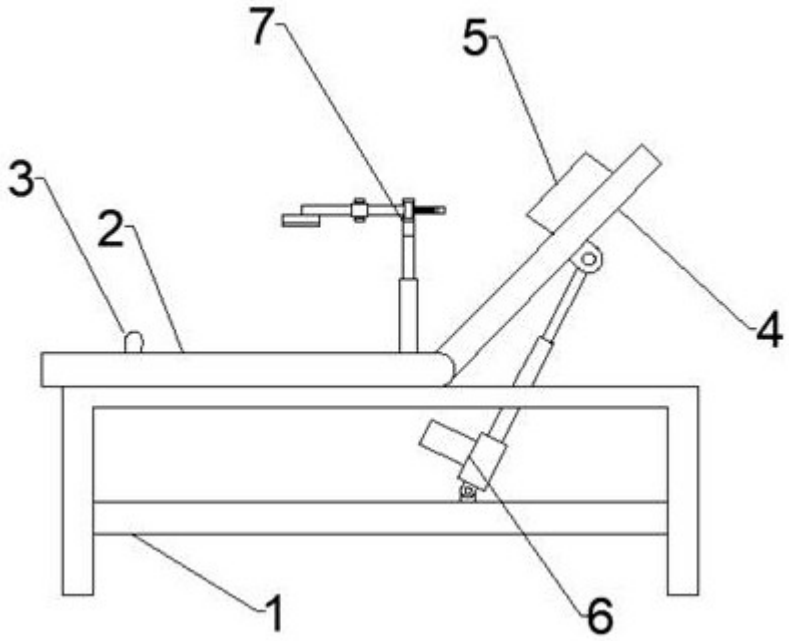

图2

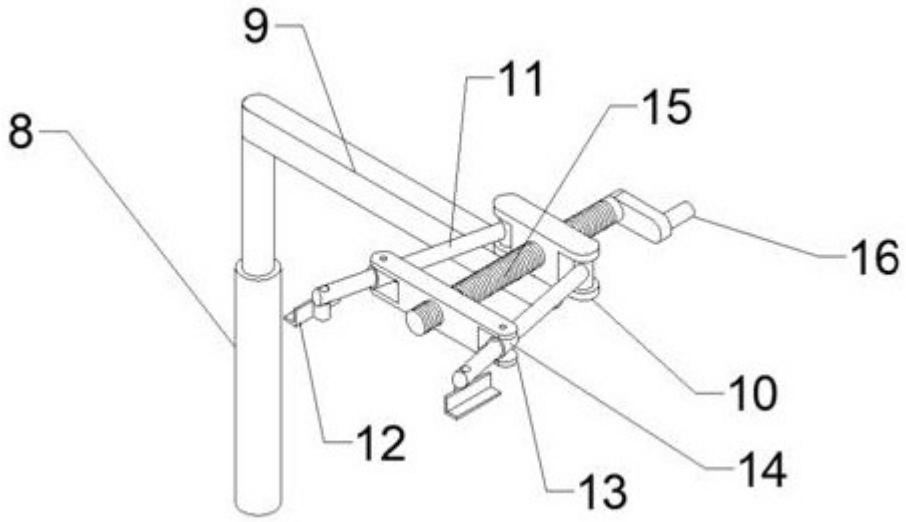

图3