(19)国家知识产权局

(12)实用新型专利

(10)授权公告号 CN 216793249 U
(45)授权公告日 2022.06.21

(21)申请号 202123187407.4

(22)申请日 2021.12.17

(73)专利权人 盐城国展科技有限公司
地址 224000 江苏省盐城市盐南高新区人民南路38号新龙广场2号楼1010室

(72)发明人 陈兵 孙高亚

(74)专利代理机构 盐城汇聪知识产权代理事务所(普通合伙) 32581
专利代理师 张焕响

(51)Int.Cl.
G09F 15/00(2006.01)
G09F 9/30(2006.01)

权利要求书1页 说明书3页 附图5页

(54)实用新型名称

一种展馆防爆型综合展示栏

(57)摘要

本实用新型提供一种展馆防爆型综合展示栏,包括底座,所述底座上连接有支撑柱,所述支撑柱侧边圆形阵列有多个呈弧形设置的固定框,所述固定框和支撑柱之间对称设有伸缩柱,位于两个伸缩柱中间的所述支撑柱侧壁上设有电动伸缩杆,通过多个呈弧形设置,且圆形阵列的固定框设置,可以将展示栏清晰的区分多个不同板块,以便于观光人员进行观察,同时通过电动伸缩杆和伸缩柱的设置,可以调节固定框和支撑柱之间的距离,从而可以根据场地大小来调节展览栏的占地大小。

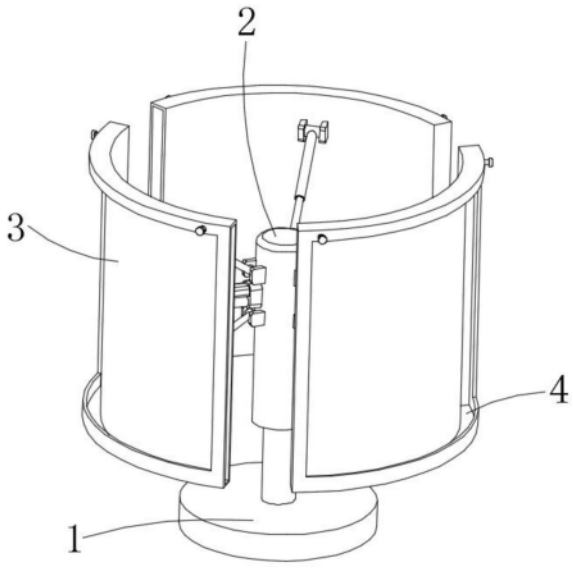

CN 216793249 U

1.一种展馆防爆型综合展示栏,包括底座(1),其特征在于,所述底座(1)上连接有支撑柱(2),所述支撑柱(2)侧边圆形阵列有多个呈弧形设置的固定框(3),所述固定框(3)和支撑柱(2)之间对称设有伸缩柱(4),位于两个伸缩柱(4)中间的所述支撑柱(2)侧壁上设有电动伸缩杆(5)。

2.根据权利要求1所述的一种展馆防爆型综合展示栏,其特征在于:所述支撑柱(2)于底座(1)上转动设置。

3.根据权利要求1所述的一种展馆防爆型综合展示栏,其特征在于:所述固定框(3)内设有放置槽(6),位于放置槽(6)处的固定框(3)上安装有呈透明状的防爆型保护玻璃。

4.根据权利要求1所述的一种展馆防爆型综合展示栏,其特征在于:所述伸缩柱(4)一端和固定框(3)铰接,另一端和支撑柱(2)进行铰接。

5.根据权利要求1所述的一种展馆防爆型综合展示栏,其特征在于:所述电动伸缩杆(5)的底座端固定于支撑柱(2)上,伸缩端固定连接于固定框(3)内侧壁上。

一种展馆防爆型综合展示栏

技术领域

[0001] 本实用新型涉及展馆展示栏技术领域，尤其涉及一种展馆防爆型综合展示栏。

背景技术

[0002] 展馆内展示栏是用于对展馆内陈列物品进行总概介绍的公告栏，以便于游览人员对展馆以及内部展览物品进行大概的了解，便于游览人员进行观看游览。

[0003] 专利文件号为CN 212461092 U提供了一种信息展示栏，其通过设置的固定组件，可以便于对展示海报进行快速固定，同时通过设置的LED灯，能够便于夜间对海报进行照明，便于夜间的观察。

[0004] 但是，由于该展示栏整体板块区分不明显，不便于对观看人员对信息的总结和查询，同时由于展示栏整体为固定结构，不便于调节展示栏的大小，从而不便于根据场地大小，来对展示栏整体的占地大小进行调节。

实用新型内容

[0005] 本实用新型的目的是解决现有技术存在的以下问题：

[0006] 展示栏整体板块区分不明显，不便于对观看人员对信息的总结和查询，同时由于展示栏整体为固定结构，不便于调节展示栏的大小，从而不便于根据场地大小，来对展示栏整体的占地大小进行调节。

[0007] 为解决现有技术存在的问题，本实用新型提供了一种展馆防爆型综合展示栏，包括底座，所述底座上连接有支撑柱，所述支撑柱侧边圆形阵列有多个呈弧形设置的固定框，所述固定框和支撑柱之间对称设有伸缩柱，位于两个伸缩柱中间的所述支撑柱侧壁上设有电动伸缩杆，通过多个呈弧形设置，且圆形阵列的固定框设置，可以将展示栏清晰的区分多个不同板块，以便于观光人员进行观察，同时通过电动伸缩杆和伸缩柱的设置，可以调节固定框和支撑柱之间的距离，从而可以根据场地大小来调节展览栏的占地大小。

[0008] 优选的，所述支撑柱于底座上转动设置，通过支撑柱和底座的转动设置，可以便于观光人员对固定框进行转动，从而便于观光人员对不同板块的展示栏进行观看。

[0009] 优选的，所述固定框内设有放置槽，位于放置槽处的固定框上安装有呈透明状的防爆型保护玻璃，通过固定框内放置槽的设置，可以用于放置宣传及展示海报或安装显示屏设备，用于展示栏的宣传。

[0010] 优选的，所述伸缩柱一端和固定框铰接，另一端和支撑柱进行铰接，通过伸缩柱和固定框以及支撑柱的铰接设置，可以便于电动伸缩杆对固定框和支撑柱之间的距离进行调节。

[0011] 优选的，所述电动伸缩杆的底座端固定于支撑柱上，伸缩端固定连接于固定框内侧壁上，通过电动伸缩杆的连接设置，可以对固定框和支撑柱之间的距离进行调节提供动力。

[0012] 与现有技术相比，本使用新型的有益效果是：

[0013] 本实用新型通过多个呈弧形设置，且圆形阵列的固定框设置，可以将展示栏清晰的区分多个不同板块，以便于观光人员进行观察，同时通过电动伸缩杆和伸缩柱的设置，可以调节固定框和支撑柱之间的距离，从而可以根据场地大小来调节展览栏的占地大小。

附图说明

[0014] 图1为本实用新型的一种安装方式整体示意图；

[0015] 图2为本实用新型的一种安装方式俯视示意图；

[0016] 图3为本实用新型的一种安装方式侧视示意图；

[0017] 图4为本实用新型的另一种安装放置整体示意图；

[0018] 图5为图3中A处放大图。

[0019] 附图标记：1-底座；2-支撑柱；3-固定框；4-伸缩柱；5-电动伸缩杆； 6-放置槽；7-通孔；8-按压杆；9-拉钮；10-按压板；11-弹簧；12-安装板； 13-框门。

具体实施方式

[0020] 为了使本实用新型实现的技术手段、创作特征、达成目的与功效易于明白了解，下面结合具体实施例和附图，进一步阐述本实用新型，但下述实施例仅仅为本实用新型的优选实施例，并非全部。基于实施方式中的实施例，本领域技术人员在没有做出创造性劳动的前提下所获得其它实施例，都属于本发明的保护范围。

[0021] 下面结合附图描述本实用新型的具体实施例。

[0022] 实施例1

[0023] 如图1-3和图5所示的一种展馆防爆型综合展示栏，包括底座1，底座1上端转动连接有支撑柱2，支撑柱2侧边圆形阵列设置有多个呈弧形设置的固定框3，固定框3和支撑柱2之间位于中部位置处设有电动伸缩杆5，电动伸缩杆5 底座端固定于支撑柱2上，伸缩端固定于固定框3的内侧壁上，电动伸缩杆5上下侧对称设有伸缩柱4，伸缩柱4一端连接于固定框3，另一端连接于支撑柱2，且伸缩柱4两端均于固定框3和支撑柱2进行铰接，固定框3内设有放置槽6，放置槽6一侧贯穿固定框3进行贯通设置，放置槽6中部进行贯穿固定框3进行镂空设置，位于镂空位置处的固定框3上安装有呈透明状的防爆型保护玻璃；

[0024] 位于固定框3上侧两端拐角处均设有通孔7，通孔7位置处均滑动连接有按压杆8，按压杆8外端固定有拉钮9，内端固定有呈弧形的按压板10，按压板10 和放置槽6内壁之间设有弹簧11，且弹簧11套接于按压杆8上，按压板10的弧度设置和放置槽6的内壁弧度一致。

[0025] 工作原理说明：当调节固定框3和支撑柱2之间的距离以适应不同的场地需求时，控制电动伸缩杆5进行伸长和缩短，就会带动固定框3进行移动，同时使得伸缩柱4进行伸长和缩短，同时在伸缩柱4进行伸长和缩短时，伸缩柱4 和固定框3和支撑柱2之间也会进行转动，用于保持电动伸缩杆5在调节固定框 3和支撑柱2之间的距离时，能够保证固定框3的稳定性；

[0026] 当展示海报进行安装时，首先拉动拉钮9，带动按压杆8进行滑动，从而使得弹簧11进行压缩，同时使得按压板10和放置槽6内壁脱离接触，然后将海报从放置框一侧的放置槽6贯通处放入，使得海报的上端两侧放置于按压板10 和放置槽6内壁之间，然后松开拉钮9，使得海报在弹簧11的弹力作用下，通过按压板10对海报进行按压固定；

[0027] 当观察海报时;使用者可以转动固定框3,从而带动支撑柱2于底座1上转动,使得使用者可以对不同固定框3内安装的海报进行观看。

[0028] 实施例2

[0029] 如图4所示的一种展馆防爆型综合展示栏,包括底座1,底座1上端转动连接有支撑柱2,支撑柱2侧边圆形阵列设置有多个呈弧形设置的固定框3,固定框3和支撑柱2之间位于中部位置处设有电动伸缩杆5,电动伸缩杆5底座端固定于支撑柱2上,伸缩端固定于固定框3的内侧壁上,电动伸缩杆5上下侧对称设有伸缩柱4,伸缩柱4一端连接于固定框3,另一端连接于支撑柱2,且伸缩柱4两端均于固定框3和支撑柱2进行铰接,固定框3内设有放置槽6,放置槽6 一侧贯穿固定框3进行贯通设置,放置槽6中部进行贯穿固定框3进行镂空设置,位于镂空位置处的固定框3上安装有呈透明状的防爆型保护玻璃;

[0030] 位于放置槽6处的固定框3内壁上固定有安装板12,安装板12上通过螺丝、螺栓固定安装有呈弧形的电子显示设备,位于放置槽6一侧贯穿固定框3处设有框门13。

[0031] 工作原理说明:当调节固定框3和支撑柱2之间的距离以适应不同的场地需求时,控制电动伸缩杆5进行伸长和缩短,就会带动固定框3进行移动,同时使得伸缩柱4进行伸长和缩短,同时在伸缩柱4进行伸长和缩短时,伸缩柱4 和固定框3和支撑柱2之间也会进行转动,用于保持电动伸缩杆5在调节固定框 3和支撑柱2之间的距离时,能够保证固定框3的稳定性;

[0032] 当显示设备安装时,将弧形的电子显示设备通过放置槽6一侧的贯穿处滑动插入,当电子显示设备完全插入放置槽6内后,通过螺丝、螺栓将电子显示设备安装固定在的安装板12上,然后设置于贯穿处的框门13关闭;

[0033] 当观察电子显示设备时;使用者可以转动固定框3,从而带动支撑柱2于底座1上转动,使得使用者可以对不同固定框3内安装的电子显示设备进行观看。

[0034] 以上显示和描述了本实用新型的基本原理、主要特征和本实用新型的优点。本行业的技术人员应该了解,本实用新型不受上述实施例的限制,上述实施例和说明书中描述的仅为本实用新型的优选例,并不用来限制本实用新型,在不脱离本实用新型精神和范围的前提下,本实用新型还会有各种变化和改进,这些变化和改进都落入要求保护的本实用新型范围内。本实用新型要求保护范围由所附的权利要求书及其等效物界定。

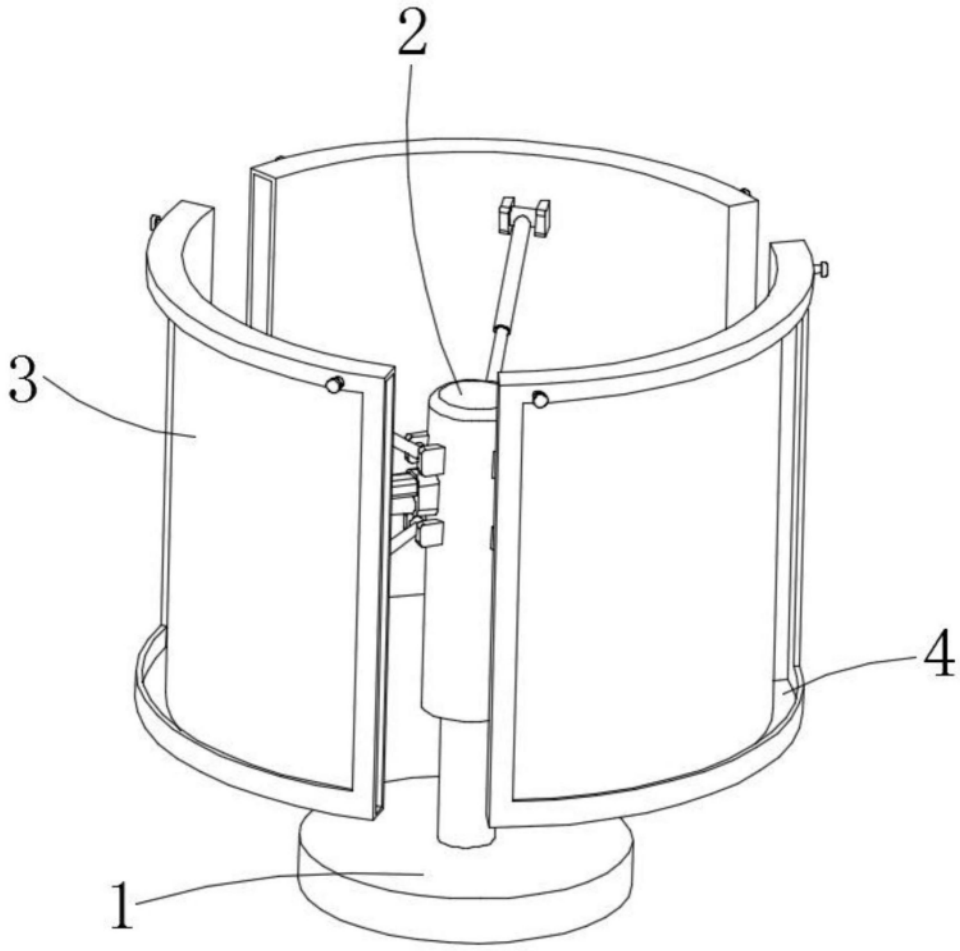

图1

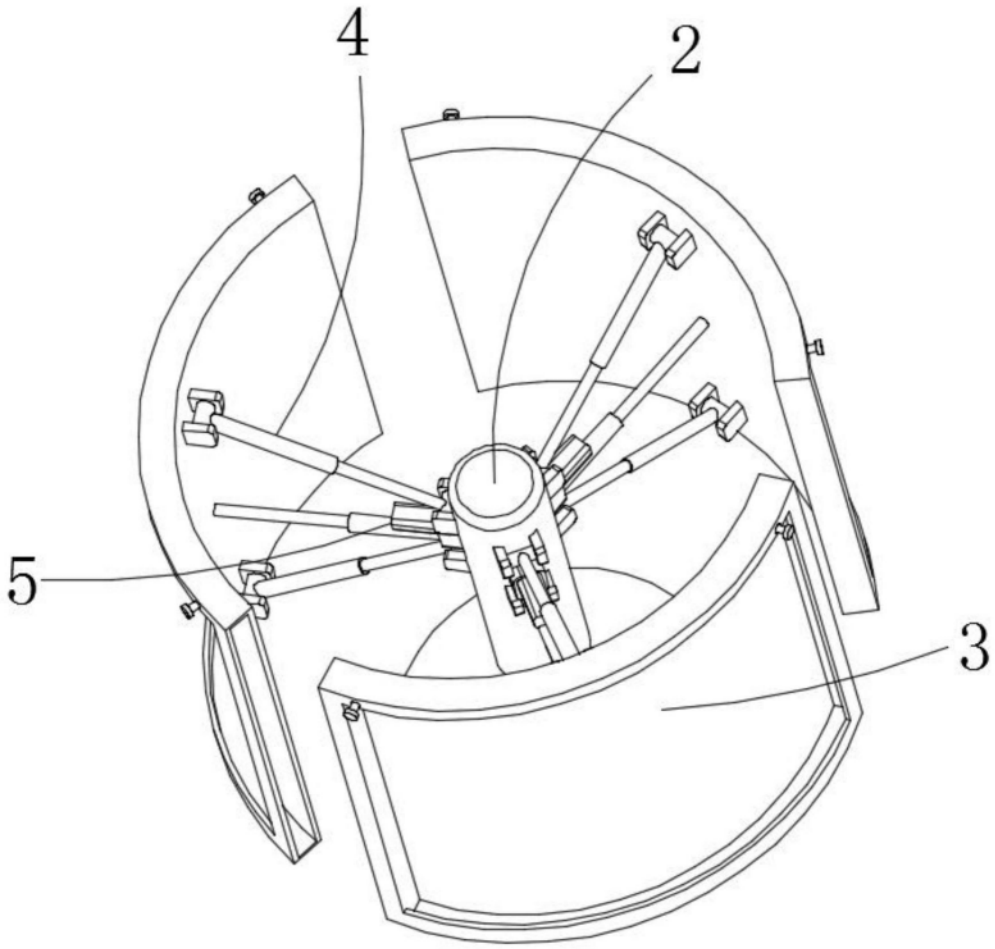

图2

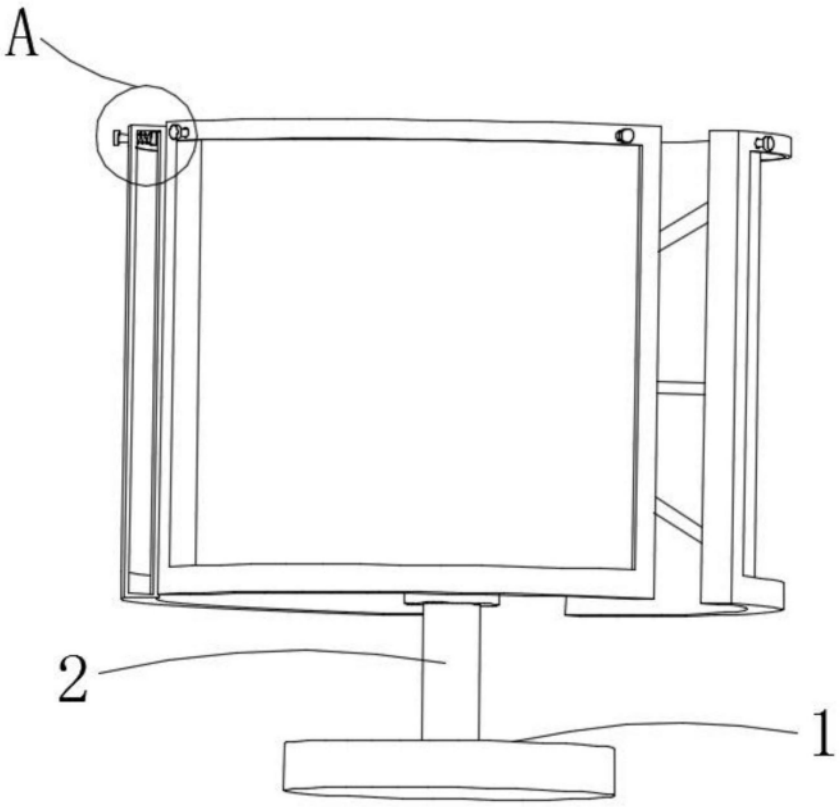

图3

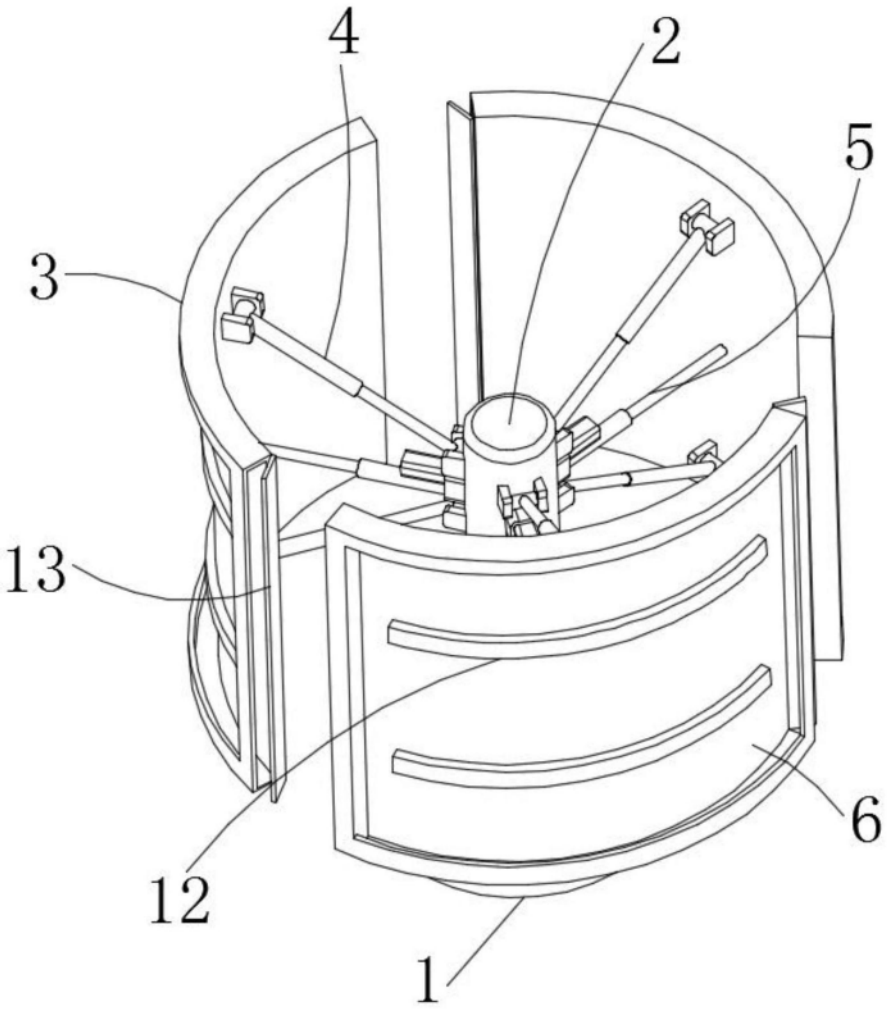

图4

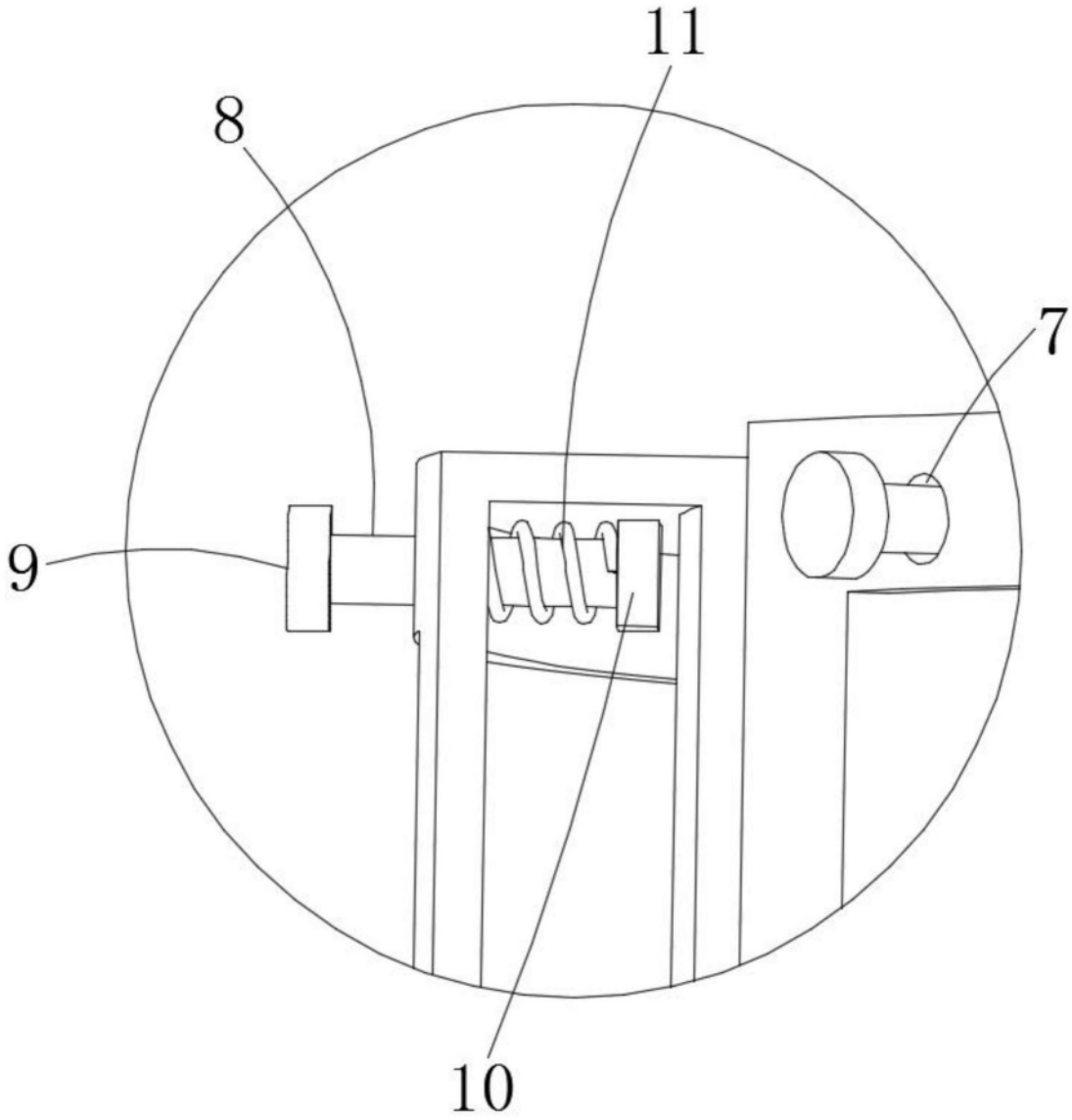

图5