(19)国家知识产权局

(12)发明专利申请

(10)申请公布号 CN 116981628 A
(43)申请公布日 2023.10.31

(21)申请号 202180095373.X

(22)申请日 2021.07.29

(30)优先权数据
10-2021-00030568 2021.03.09 KR

(85)PCT国际申请进入国家阶段日
2023.09.07

(86)PCT国际申请的申请数据
PCT/KR2021/009859 2021.07.29

(87)PCT国际申请的公布数据
WO2022/191365 KO 2022.09.15

(71)申请人 尹亢老
地址 韩国京畿道

(72)发明人 尹亢老

(74)专利代理机构 北京银龙知识产权代理有限公司 11243
专利代理师 许静 宋海花

(51)Int.Cl.
B65D 47/06(2006.01)

权利要求书1页 说明书4页 附图3页

(54)发明名称

杯盖

(57)摘要

本发明提出一种不需要吸管的环保杯盖。本发明的杯盖能够安装在杯子的开放的上部，所述杯盖具备至少一个吸管部分(20、30)，该吸管部分(20、30)在顶点部分(24、34)具备饮料排出用孔，并且用于形成这样的顶点部分的内侧面、外侧面以及圆周方向的两个侧面中的至少一个成型为向下的倾斜面。其中，吸管部分(20、30)成型于圆形的盖中的边缘，并通过内侧面、外侧面以及圆周方向的两个侧面凸出，并且成型为被用户的嘴唇咬住时，饮料排出孔位于用户的嘴中。另外，对应于吸管部分的内侧的盖的中央部分具备相对低的凹陷部分(40)。

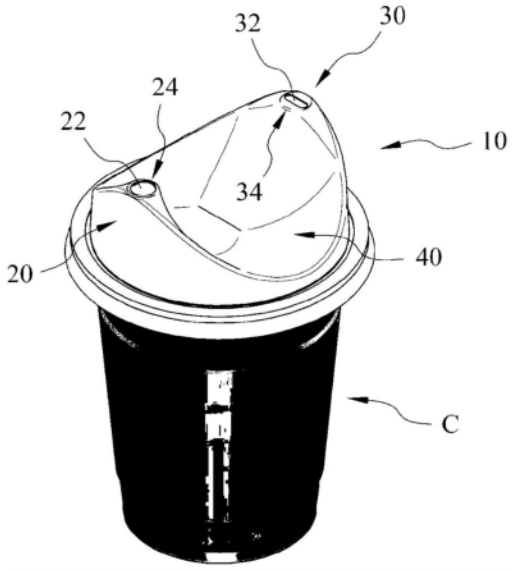

CN 116981628 A

1.一种杯盖,其能够安装在杯子的开放的上部,所述杯盖的特征在于,

具备至少一个吸管部分,该吸管部分在顶点部分具备饮料排出用孔,用于形成这样的顶点部分的内侧面、外侧面以及圆周方向的两个侧面中的至少一个成型为向下的倾斜面,

吸管部分成型于圆形的盖中的边缘,并通过内侧面、外侧面以及圆周方向的两个侧面凸出,并且被用户的嘴唇咬住时,饮料排出孔位于用户的嘴中,

对应于吸管部分的内侧的盖的中央部分形成相对低的凹陷部分。

2.根据权利要求1所述的杯盖,其特征在于,

所述吸管部分由对向的第一吸管部分和第二吸管部分构成,在第一吸管部分与第二吸管部分之间成型有凹陷部分。

3.根据权利要求1或2所述的杯盖,其特征在于,

用于形成吸管部分的内侧面和圆周方向的两个侧面成型为向下倾斜的倾斜面。

4.根据权利要求2所述的杯盖,其特征在于,

第一吸管部分和第二吸管部分的饮料排出用孔的大小不同。

5.根据权利要求1或2所述的杯盖,其特征在于,

用于形成吸管部分的外侧面相对于水平面形成91°～95°的倾斜面。

杯盖

技术领域

[0001] 本发明涉及一种安装在内置诸如咖啡的饮料的纸杯或合成树脂杯上的杯盖，更详细地，涉及一种被配置为在不使用造成环境问题的合成树脂吸管(Straw)的情况下能够便利地饮用杯内部的饮料的杯盖。

背景技术

[0002] 当外带咖啡等的饮料时，为了能够方便地饮用装在一次性杯子中的饮料的同时防止其溢出，通常在一次性杯子的上部结合盖来提供。就这种杯盖而言，如同具有关闭杯子的打开的上部的功能，具有能够通过成型于盖上的孔将饮料排出至外部的功能。

[0003] 作为关于这种杯盖的在先专利的韩国专利公开第10-2020-36524提出了一种具有用于冷却热内容物的大孔的杯盖。作为另一在先专利，韩国实用新型授权第20-490171公开了杯子的内部被划分为两个部分，并且杯盖也具有两个孔。从这样的现有专利中也可以看出，实质上杯盖的孔用于将饮料排出到外部。

[0004] 然而，根据这样的现有专利文献，单纯提供孔作为用于使杯子的内容物流出到外部的机构。因此，为了饮用杯中的饮料，只能采取将嘴唇贴紧孔周边的状态。然而，就这种动作而言，很可能并不能将全部的内容物提供到用户的嘴里而泄露到外部，因此实质上不得不被指使用上的便利性存在局限性。

发明内容

[0005] 技术问题

[0006] 本发明的一目的在于，提供一种开闭杯子的上端的盖，以便能够方便地饮用内容物，而不需要对环境不利的合成树脂材质的吸管。

[0007] 本发明的另一目的在于，提供一种能够通过使杯中的内容物在用户的嘴中流出而使饮用的便利性最大化的杯盖。

[0008] 本发明的又一目的在于，提供一种能够选择性地饮用冷饮或热饮的杯盖。

[0009] 技术方案

[0010] 根据本发明，一种杯盖，其能够安装在杯子的开放的上部，其具备至少一个吸管部分，该吸管部分在顶点部分具备饮料排出用孔，用于形成这样的顶点部分的内侧面、外侧面以及圆周方向的两个侧面中的至少一个成型为向下的倾斜面。其中，吸管部分成型于圆形的盖中的边缘，并通过内侧面、外侧面以及圆周方向的两个侧面凸出，并且成型为被用户的嘴唇咬住时，饮料排出孔位于用户的嘴中。另外，对应于吸管部分的内侧的盖的中央部分具备相对低的凹陷部分。

[0011] 根据本发明的实施例，吸管部分由对向的第一吸管部分和第二吸管部分构成，在第一吸管部分与第二吸管部分之间成型有凹陷部分。

[0012] 另外，优选地，用于形成吸管部分的内侧面和圆周方向的两个侧面成型为向下倾斜的倾斜面。

[0013] 根据另一实施例，第一吸管部分和第二吸管部分的饮料排出用孔的大小不同。

[0014] 根据又一实施例，第一吸管部分和第二吸管部分的横向凹陷部分形成为平面。

[0015] 根据又一实施例，用于形成吸管部分的外侧面相对于外侧的水平面呈91°～95°的倾斜面。

[0016] 发明的效果

[0017] 根据具有这种构造的本发明的杯盖，在基本上不使用单独的吸管的同时，能够利用吸管部分方便地饮用内容物。从而，不难理解的是，由于不需要通常由合成树脂材料制成的吸管，具有环保方面的优点。

[0018] 另外，根据本发明，由于杯子的中央部分被成型为凹陷部，因此当饮用饮料时，不会发生杯子的中央部分与鼻子之间的干涉。当然，这一点起到提供饮用饮料时的便利性的作用。

[0019] 当用户饮用饮料时，由于本发明的吸管部分位于用户的嘴中，显然使通过成型在吸管部分的顶点的孔流出的饮料的饮用变得非常方便。另外，通过使一对孔的大小不同，能够选择性地饮用冷饮和热饮。

附图说明

[0020] 图1是示出本发明的杯盖的使用状态的示例性的立体图。

[0021] 图2是本发明的杯盖的示例性的立体图。

[0022] 图3是本发明的杯盖的侧视图。

[0023] 图4是本发明的杯盖的正视图。

[0024] 图5是示出本发明的另一实施例的杯盖的立体图。

具体实施方式

[0025] 下面参考附图所示的实施例更详细地描述本发明。

[0026] 如图1所示，本发明的杯盖10以能够堵住杯C的开放的上部的方式安装在杯C的上部，从平面图上看，成型为与杯的上部相同的圆形。另外，在杯盖10在彼此对向的方向上隆起地凸出成型有第一吸管部分20和第二吸管部分30。另外，在第一吸管部分20与第二吸管部分30之间形成有凹陷的凹陷部分40。

[0027] 以下，在本说明书中，将以成型有第一吸管部分20和第二吸管部分30的方向为前后方向来进行描述。另外，整理而言，第一吸管部分20和第二吸管部分30成型在彼此对向的边缘部分，并且其之间的部分形成为相对低的凹陷部分40。另外，从可作为侧视图的图3中可以看出，在本发明中，一对吸管部分20、30与形成在其中间的凹陷部分40相比相对向上部凸出。

[0028] 在这样的吸管部分20、30的顶点部分24、34分别形成有饮料可以流出的孔22、32。当从图3的侧视图观察时，以使具备这样的饮料排出用孔22、32的一对顶点部分24、34可以在其之间形成上述凹陷部分40的方式，每个顶点部分24、34的面对的内侧面26、36成型为倾斜面。

[0029] 由图1至图3中可以确认，上述凹陷部分40在从第一吸管部分20与第二吸管部分30之间的前后方向观察时成型为凹陷的曲面，而在侧面方向(左右方向)上具有接近直线的形

状。当然，这样的凹陷部分40可以在当将杯C倾斜为水平来喝饮料时不与诸如鼻子的身体部位产生干扰的范围内进行多种变形。

[0030] 另外，吸管部分20、30的顶点部分24、34的内侧面26、36与盖10的中心部分中最低的底面42相连接的同时，整体上形成凹陷部分40。另外，吸管部分20、30或顶点部分24、34的外侧面28、38成型为相对于杯的外侧水平线具有91°～95°的倾斜角α的倾斜面。这样将外侧面28、38成型为倾斜面是为了使其在成型时容易地与模具分离。

[0031] 接下来，如由可作为盖10的正视图的图4可以看出，成型有孔22的第一吸管部分20的顶点部分24的圆周方向的两个侧面29也成型为向下的倾斜面。另外，第二吸管部分30的具备孔32的顶点部分34的圆周方向的两个侧面也成型为实质上相同的倾斜面。可以看出，以这样倾斜的两个侧面29为中心，实质上吸管部分30的顶点部分24、34处于凸出的状态。

[0032] 可以看出，形成在外侧边缘的一对吸管部分20、30成型在彼此面对的位置，如同当从正面看时，圆周方向的两个侧面29成型为倾斜面，顶点部分24、34凸出，当从侧面看时，内侧面26、36和外侧面28、38也都形成为向下倾斜的面。因此，由于实质上顶点部分24、34被倾斜面包围，因此可以说顶点部分24、34具有实质上向上凸出的形状。

[0033] 如此，顶点部分24、34在被倾斜面包围的状态下凸出意味着用户能够用嘴唇咬住顶点部分24、34。能够用嘴咬住顶点部分24、34意味着这等同于孔22、32位于用户的嘴中。因此，当用户将某一侧的吸管部分20、30在咬在嘴中的状态下倾斜杯C时，沿孔22、32流出的内容物在用户的嘴中被排出。

[0034] 如此，由于在具有顶点部分24、34的本说明书中，第一吸管部分20和第二吸管部分30通过孔22、32将内容物直接供应至用户的嘴中，因此可以看出执行与以往的吸管实质上相同的功能。可见，这就是本说明书中称之为吸管部分20、30的原因所在。

[0035] 如在本发明中，着眼于配置为使第一吸管部分20和第二吸管部分30凸出成型，从而被用户的嘴唇咬住时使得用于排出饮料的孔能够位于用户的嘴中。其中，可以看出，吸管部分20、30的内侧面26、36和外侧面28、38、以及圆周方向的两个侧面29都具有倾斜角。这里，如上文中述及，使外侧面28、38为了从模具脱模为具有上文中描述的角度α，但在实现这样的脱模性的同时，也是为了使吸管部分20、30凸出。

[0036] 从而，由于内侧面26、36如上所述只能具有倾斜度，因此即使外侧面28、38相对于外侧的水平线成直角，如上所述吸管部分20、30具有凸出的形状，因此仍不会妨碍用户能够在用嘴唇咬住吸管部分20、30的状态下饮用饮料。另外，对于内侧面26、36及圆周方向的两个侧面29的倾斜角度，认为也不会有限制。

[0037] 可以说本发明的技术主题是，如同实质上第一吸管部分20和第二吸管部分30凸出，使得用户能够用嘴唇咬住，在顶点部分24、34分别形成有饮料排出用孔22、32。

[0038] 因此，如果上述吸管部分20、30的内侧面26、36、外侧面28、38、以及圆周方向的两个侧面29的至少一个可以成型为向下倾斜的面，若其余部分相对于水平线成型为直角或具有倾斜面，则认为可以将吸管部分20、30实现为用户可以用嘴唇咬住的凸出的形状。

[0039] 另外，在本发明的盖10的下部，连续地成型有凸缘部50，该凸缘部50结合于纸杯或合成树脂杯的上端的凸缘部。这样的凸缘部50由呈放射状延伸的横向延伸部52和从横向延伸部52的外侧端部向下方延伸的纵向延伸部54构成。这种凸缘部50实质上具有与以往的相同的构造和功能，并且由于与本发明的主旨无关，因此将省略对其的详细描述。

[0040] 这里，优选地，分别形成在第一吸管部分20和第二吸管部分30的顶点部分24、34的饮料排出用孔22、32具有彼此不同的尺寸。例如，第一吸管部分20的孔22可以成型得相对于第二吸管部分20的孔相对大。通过这样设置成彼此不同的大小的孔22、32，可以使第一吸管部分20的孔22可以在喝冷饮时使用，而第二吸管部分30的孔32可以在喝热饮时使用的使用便利性加倍。

[0041] 接下来，对图5所示的另一实施例进行描述。若赋予与上述实施例相同的附图标记来描述本实施例，在本施例中，实质上第一吸管部分20、第二吸管部分30以及凹陷部分40的形状整体上构成得不同。具体举例而言，将第一吸管部分20和第二吸管部分30的内侧面26、36成型为更接近垂直的形状。

[0042] 另外，将第一吸管部分20与第二吸管部分30之间的凹陷部分40成型得更宽，从而配置为能够充分避免与脸部的特定部分的干涉。即，可以看出，凹陷部分40的底面42成型为在侧面左右方向上实质上接近平面。根据这样的实施例的构造，可以说在将第一吸管部分20和第二吸管部分30构成为更小且凸出的状态的同时，将其之间的凹陷部分40成型得更大。

[0043] 从这样的实施例中可以容易看出，本发明的基本主题是，以在用户用嘴唇咬住第一吸管部分20和第二吸管部分30，使得孔22、32能够位于用户的嘴内部的状态下排出饮料的方式使其向上凸出。另外，可以说这样的第一吸管部分20的第二吸管部分30的构造与通过在其之间形成有凹陷部分40，防止与鼻子等产生干涉有充分的关联。

[0044] 在上文中描述的实施例中，通过吸管部分20、30两侧都凸出的事实对本发明进行了说明。然而，显然也可以将吸管部分20、30中的一侧成型为使其如上所述凸出，以便可以被用户的嘴唇咬住。另外，即使在这样将本发明实现为一个吸管部分20或30的情况下，也优选在彼此对向的位置成型两个孔，从而在防止卡住(Chucking)的同时，使内容物可以被顺畅地排出。

[0045] 当然，在如上所述的本发明的基本技术思想的范围内，本领域技术人员可以进行多种变形。另外，根据专利法规定的宗旨，本发明的保护范围应基于权利要求书的记载来解释。

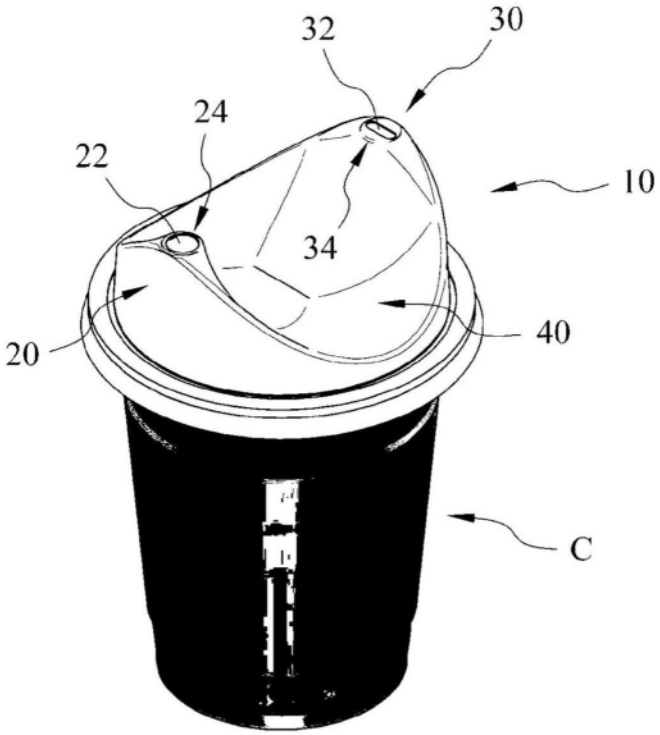

图1

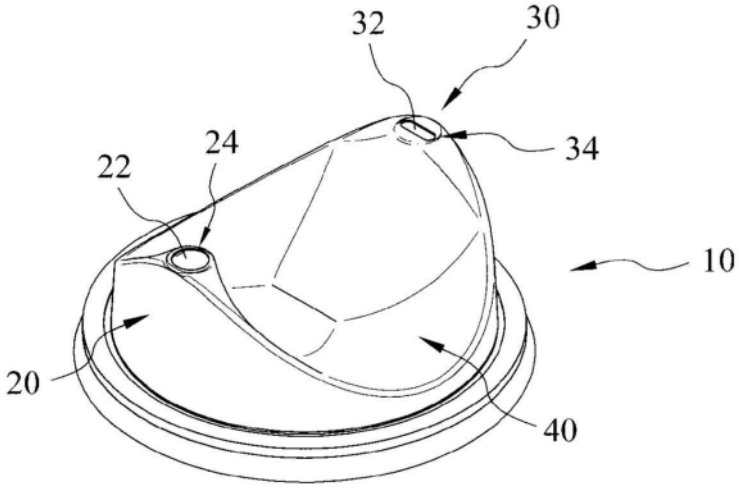

图2

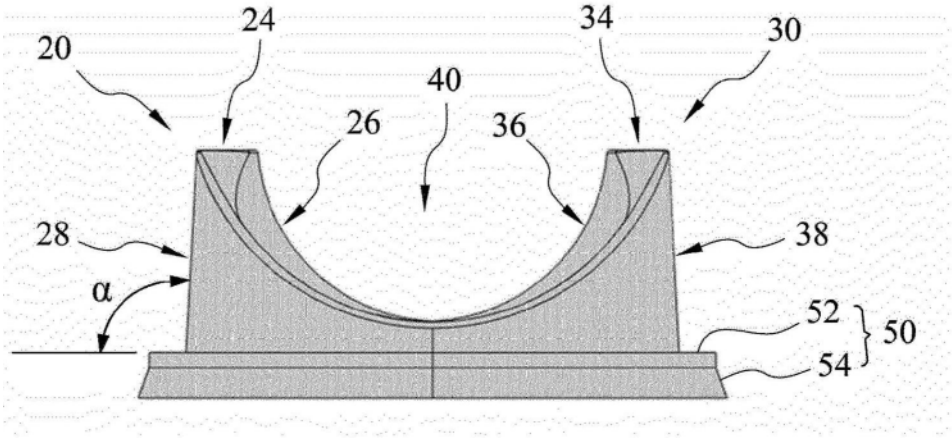

图3

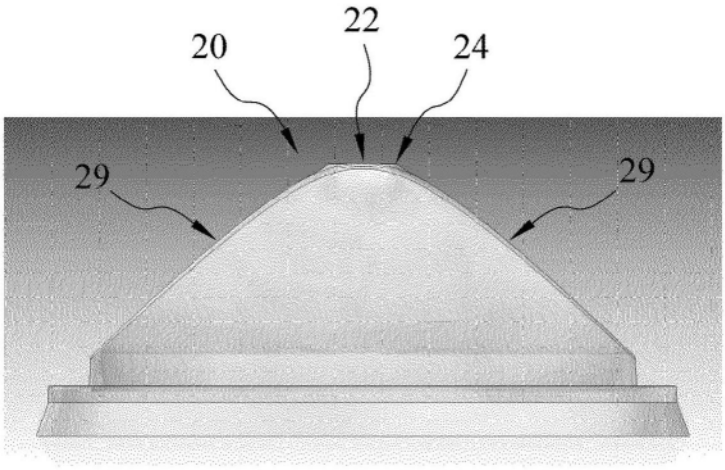

图4

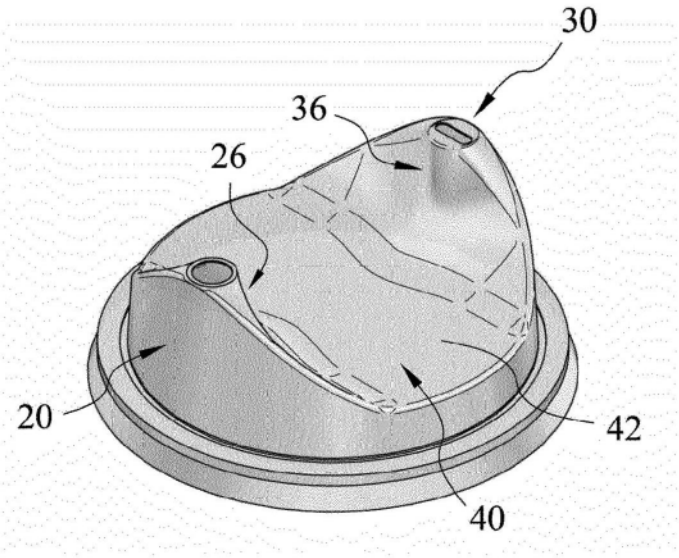

图5