(19)中华人民共和国国家知识产权局

(12)实用新型专利

(10)授权公告号 CN 203327414 U
(45)授权公告日 2013.12.04

(21)申请号 201320281878.8

(22)申请日 2013.05.22

(73)专利权人 成都四威高科技产业园有限公司
地址 611731 四川省成都市高新西区百草路81号

(72)发明人 杨凯

(74)专利代理机构 成都九鼎天元知识产权代理有限公司 51214
代理人 巫敏 钱成岑

(51)Int.Cl.
H05K 5/02(2006.01)

权利要求书1页 说明书2页 附图3页

(54)实用新型名称

翻转键鼠台面

(57)摘要

本实用新型公开了一种翻转键鼠台面，包括键鼠翻转台面和固定安装在机柜上的固定台面，键鼠翻转台面的一侧与固定台面翻转连接，键鼠翻转台面上具有键盘容纳槽和供鼠标使用的平面，键鼠翻转台面的长度与机柜的宽度一致。本实用新型无需安装导轨，因此安装、维护很方便；键鼠翻转台面的长度与机柜的宽度一致，使鼠标操作空间大，使用舒适性大幅提高。

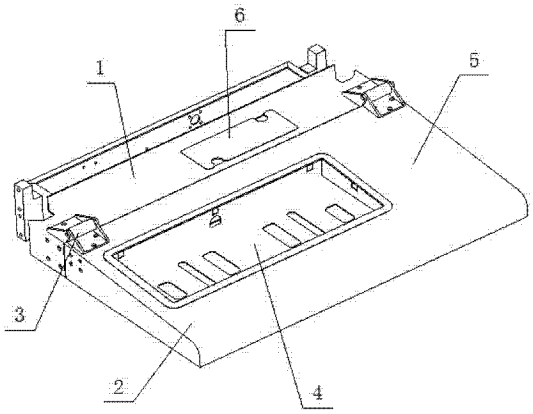

CN 203327414 U

1. 一种翻转键鼠台面，其特征在于：包括键鼠翻转台面和固定安装在机柜上的固定台面，键鼠翻转台面的一侧与固定台面翻转连接，键鼠翻转台面上具有键盘容纳槽和供鼠标使用的平面，键鼠翻转台面的长度与机柜的宽度一致。

2. 根据权利要求 1 所述的翻转键鼠台面，其特征在于：所述键鼠翻转台面通过扭矩铰链与固定台面连接。

3. 根据权利要求 2 所述的翻转键鼠台面，其特征在于：所述固定台面上设有鼠标容纳槽。

翻转键鼠台面

技术领域

[0001] 本实用新型涉及一种用于键盘、鼠标操作的台面。

背景技术

[0002] 现有的键鼠平台一般为水平抽拉式，这种键鼠平台一般安装在机柜内，需要安装一对导轨供键鼠台面拉出或推入，安装、维护不方便。因为机柜的宽度是根据国家标准而定的，而键鼠台面推入状态下必须完全在机柜内，加上键鼠台面两侧安装的导轨，整个键鼠台面的宽度变得十分狭窄，可供鼠标使用的区域就很狭小了。因此，整个台面的使用舒适性不是很好。

实用新型内容

[0003] 本实用新型的目的就是提供一种翻转键鼠台面，解决了现有技术的键鼠台面操作空间狭小，整体使用舒适性不好的技术问题。

[0004] 本实用新型的目的通过下述技术方案来实现：

[0005] 一种翻转键鼠台面，包括键鼠翻转台面和固定安装在机柜上的固定台面，键鼠翻转台面的一侧与固定台面翻转连接，键鼠翻转台面上具有键盘容纳槽和供鼠标使用的平面，键鼠翻转台面的长度与机柜的宽度一致。

[0006] 作为优选，所述键鼠翻转台面通过扭矩铰链与固定台面连接。

[0007] 作为优选，所述固定台面上设有鼠标容纳槽，方便在键鼠翻转台面收起时放置鼠标。

[0008] 与现有技术相比，本实用新型的有益效果在于：结构简单，设计合理，无需安装导轨，因此安装、维护很方便；键鼠翻转台面的长度与机柜的宽度一致，使鼠标操作空间大，使用舒适性大幅提高。

附图说明

[0009] 图 1 是本实用新型的结构示意图；

[0010] 图 2 是键鼠翻转台面的展开状态示意图；

[0011] 图 3 是键鼠翻转台面的收起状态示意图。

具体实施方式

[0012] 下面结合具体实施例和附图对本实用新型作进一步的说明。

[0013] 如图 1 至图 3 所示，一种翻转键鼠台面，包括键鼠翻转台面 2 和固定台面 1，固定台面 1 固定安装在机柜 7 侧面，键鼠翻转台面 2 的长度与机柜 7 的宽度一致，键鼠翻转台面 2 的后侧通过扭矩铰链 3 与固定台面 1 可翻转连接，键鼠翻转台面 2 上具有键盘容纳槽 4 和供鼠标使用的平面 5，固定台面 1 上设有鼠标容纳槽 6。

[0014] 如图 2 和图 3 所示，当需要使用键鼠时，向下翻动键鼠翻转台面 2 至水平位置，键

盘置于键盘容纳槽 4 中，鼠标放置在平面 5 上进行使用。当使用完毕后，鼠标放置到鼠标容纳槽 6 中，向上翻动键鼠翻转台面 2 至垂直位置，整个台面处于闭合状态。

[0015] 本实用新型没有采用导轨，而使用铰接的方式实现台面的展开和收起，因此安装和维护都很方便。并且使得键鼠翻转台面 2 的长度与机柜 7 的宽度一致，从而扩大了鼠标操作空间，使用舒适性大幅提高。

[0016] 以上所述仅为本实用新型的较佳实施例而已，并不用以限制本实用新型，凡在本实用新型的精神和原则之内所作的任何修改、等同替换和改进等，均应包含在本实用新型的保护范围之内。

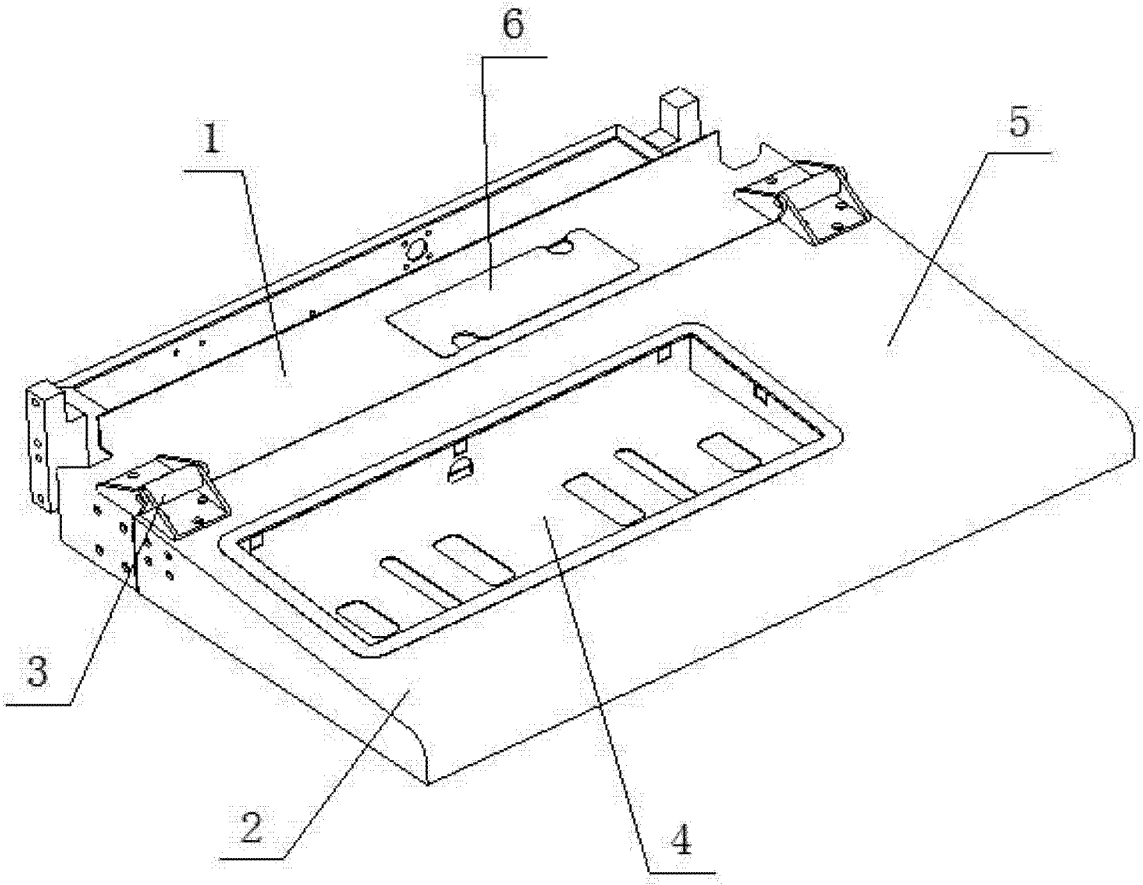

图 1

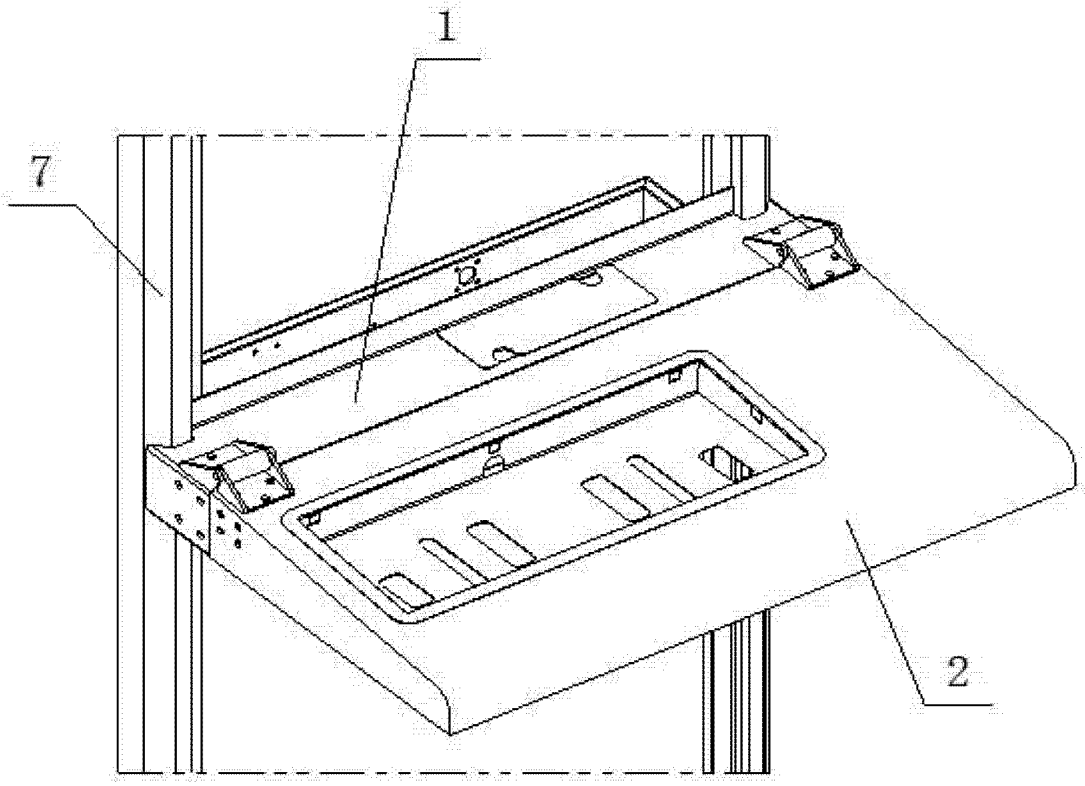

图 2

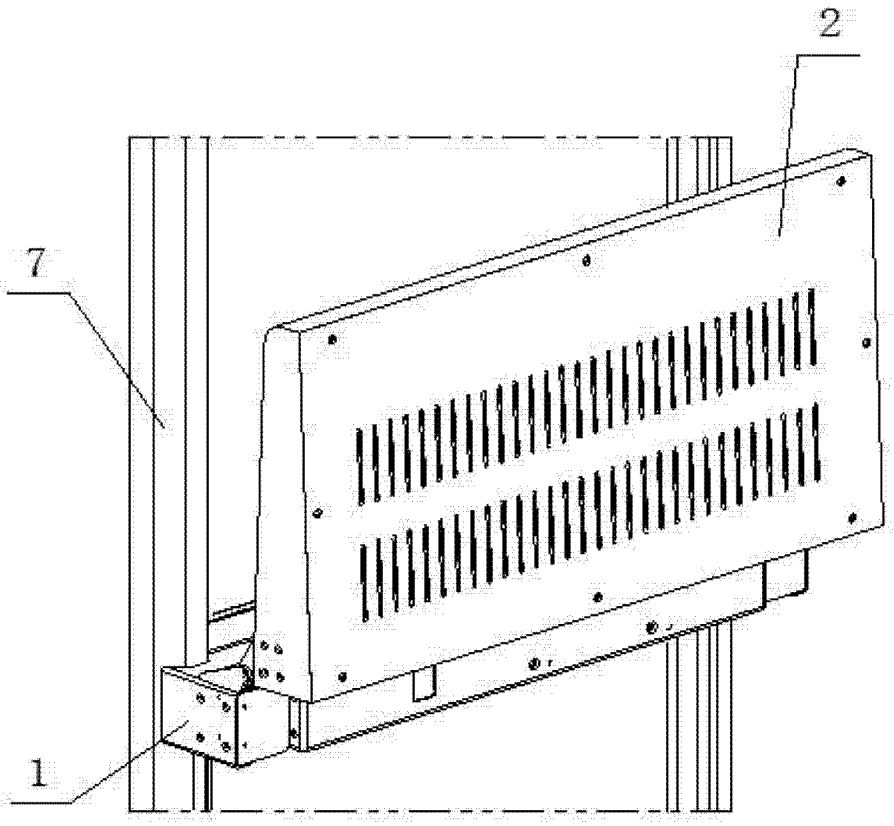

图 3