(19)中华人民共和国国家知识产权局

(12)实用新型专利

(10)授权公告号 CN 202552839 U
(45)授权公告日 2012.11.28

(21)申请号 201220187385.3

(22)申请日 2012.04.28

(73)专利权人 李龙超
地址 250200 山东省济南市章丘市明水白云路 40 号山东省章丘市第四中学

(72)发明人 李龙超

(74)专利代理机构 济南诚智商标专利事务所有限公司 37105
代理人 王汝银

(51)Int.Cl.
A47B 41/00(2006.01)
A47B 41/02(2006.01)

权利要求书 1 页 说明书 1 页 附图 1 页

(54)实用新型名称

带书架的书桌

(57)摘要

带书架的书桌，属于桌子技术领域，该书桌可以将书固定住，有效解决了书多时容易碰倒滑落的问题，其结构包括桌面、桌洞和桌腿，所述的桌面靠近上边缘设有一个凹槽，凹槽内设有第一挡板和第二挡板；所述的第一挡板通过第一弹簧与桌面左端相连接，第二挡板通过第二弹簧与桌面右边缘相连接。该种带书架的书桌，操作简单，使用方便，适用于学校、培训等场所。

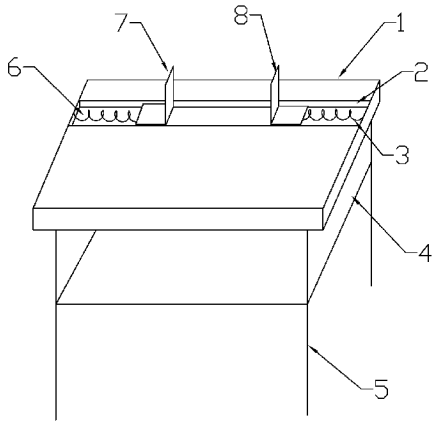

CN 202552839 U

1. 带书架的书桌，其结构包括桌面、桌洞和桌腿，其特征是，所述的桌面靠近上边缘设有一个凹槽，凹槽内设有第一挡板和第二挡板；所述的第一挡板通过第一弹簧与桌面左端相连接，第二挡板通过第二弹簧与桌面右边缘相连接。

带书架的书桌

技术领域

[0001] 本实用新型涉及一种桌子，尤其是一种带书架的书桌。

背景技术

[0002] 在学校，学生课程比较紧，各类学科的书本比较多，通常情况下，学生都是将书本放在书桌上面，然后用书架固定。一般的书架，其结构包括两个挡板，它们和桌子是分体的，因此，当书比较多的时候，书夹和书很容易晃动，经常出现被碰到地上的情况。

实用新型内容

[0003] 本实用新型的技术任务是针对上述现有技术中的不足提供一种带书架的书桌，该书桌可以将书固定住，有效解决了书多时容易碰倒滑落的问题。

[0004] 本实用新型解决其技术问题所采用的技术方案是：该种带书架的书桌，其结构包括桌面、桌洞和桌腿，其特征是，所述的桌面靠近上边缘设有一个凹槽，凹槽内设有第一挡板和第二挡板；所述的第一挡板通过第一弹簧与桌面左端相连接，第二挡板通过第二弹簧与桌面右边缘相连接。

[0005] 本实用新型具有以下突出的有益效果：

[0006] 1、由于所述的桌面靠近上边缘处设有一个凹槽，凹槽内设有第一挡板和第二挡板，所以该书桌可以通过挡板将书固定在凹槽中。

[0007] 2、由于所述的第一挡板通过第一弹簧与桌面左端相连接，第二挡板通过第二弹簧与桌面右边缘相连接，所以它可以通过弹簧有效将书固定住，保证了书本的稳定性。

附图说明

[0008] 附图 1 是本实用新型的结构示意图。

[0009] 附图标记说明：1 桌面，2 凹槽，3 第二弹簧，4 桌洞，5 桌腿，6 第一弹簧，7 第一挡板，8 第二挡板。

具体实施方式

[0010] 如图 1 所示，该种带书架的书桌，其结构包括桌面 1、桌洞 4 和桌腿 5，所述的桌面 1 靠近上方设有一个凹槽 2，凹槽 2 内设有第一挡板 7 和第二挡板 8；所述的第一挡板 7 通过第一弹簧 6 与桌面 1 左端相连接，第二挡板 8 通过第二弹簧 3 与桌面 1 右边缘相连接。

[0011] 使用时，向两侧推开第一挡板 7 和第二挡板 8，将书放进两者之间的凹槽 2 中即可；不用挡板时，也可将挡板和弹簧拆下。

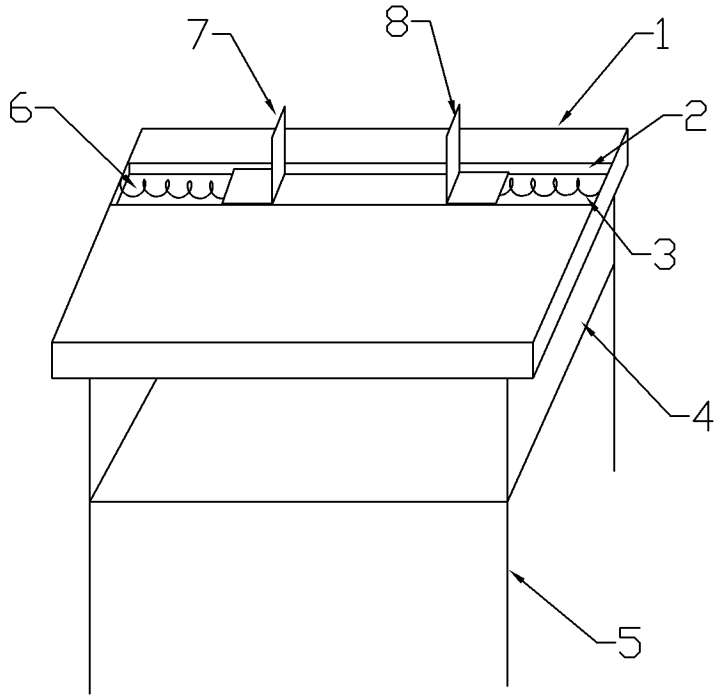

图 1