[19]中华人民共和国专利局

[51]Int.Cl[6]
B42D 1/02

[12] 实用新型专利说明书

[21] ZL 专利号 97209475.X

[45]授权公告日 1998 年 6 月 10 日

[11] 授权公告号 CN 2283572Y

[22]申请日 97.3.20 [24]颁证日 98.5.13

[21]申请号 97209475.X

[73]专利权人 武汉玛丽文化用品有限公司

地址 430030湖北省武汉市汉口建设大道439号703房

[72]设计人 胡家元

[74]专利代理机构 湖北省专利事务所

代理人 朱盛华

权利要求书 1 页 说明书 1 页 附图页数 1 页

[54]实用新型名称 一种反粘环衬的书、本

[57]摘要

一种反粘环衬的书、本，是在书本芯的后背粘裱背材料，再贴环衬，环衬上粘或套封皮。本实用新型书芯未粘裱背材料无须专用设备，用普通胶印包背机即可生产，生产方便。生产本实用新型生产效率高，其裱背材料不仅对书本芯固定好，且其延伸部分还具有一定的装饰和实用效果。

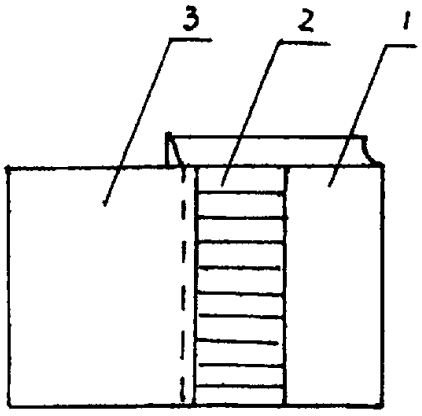

权 利 要 求 书

1、一种反粘环衬的书、本，其特征在于在书、本芯(1)的后背粘贴裱背材料(2)、裱背材料上粘固环衬(3)，环衬上粘或套封皮。

2、根据权利要求1所述的书、本，其特征在于裱背材料(2)从后背延伸至本芯和环衬中间。

说　明　书

一种反粘环衬的书、本

本实用新型涉及印刷品类，具体地涉及书、本类。

传统的书本形式为，在书、本芯的后背粘贴环衬，再将裱背材料全部粘贴在环衬上，裱背材料和环衬一起套或粘封皮。这种书本生产需用专用设备或用人工操作，生产工序多，操作复杂。

本实用新型的目的是要提供一种环衬粘在裱背材料上的书、本。

本实用新型目的的实现方式为，一种反粘环衬书、本，在书、本芯(1)的后背粘贴裱背材料(2)，裱背材料上粘固环衬(3)，环衬(3)上粘或套封皮。

附图为本实用新型结构示意图。

参照附图，本实用新型在书、本芯(1)的后背粘裱背材料，其上粘环衬(3)。裱背材料与书芯及环衬间不用全部粘贴，生产效率高、次废品少、成本低、不需专用设备，用普通胶印包背机，如无线胶订机等即可生产。

本实用新型的裱背材料，从本芯后背延伸至本芯和环衬中间，不仅对书、本芯后背的固定性好，不易脱掉页，而且本芯和环衬之间的延伸部分还具有一定的装饰和实用效果。

说 明 书 附 图

