(19)中华人民共和国国家知识产权局

(12)实用新型专利

(10)授权公告号 CN 203897208 U
(45)授权公告日 2014.10.29

(21)申请号 201420295611.9

(22)申请日 2014.06.05

(73)专利权人 湖南金风食品有限责任公司
地址 411228 湖南省湘潭市天易示范区燕山路 11 号

(72)发明人 李欣荣 贺海翔 翦翰骁

(51)Int.Cl.
A23L 1/10(2006.01)

(ESM)同样的发明创造已同日申请发明专利

权利要求书1页 说明书2页 附图2页

(54)实用新型名称

大米浸洗装置

(57)摘要

一种大米浸洗装置，它主要是解决现有的大米浸泡装置清洗大米不方便，冲洗不干净等技术问题。其技术方案要点是：它包括 2 个以上泡米斗(1)，泡米斗(1)下方设置有排污管(2)和出料框(3)，泡米斗(1)上部内侧设置有排污槽(101)，排污槽(101)底部设置有排污口(102)，出料框(3)里相对设置有出料管(4)和进水管(5)，出料管(4)与洗米管道(6)连接，洗米管道(6)分别与其他泡米斗(1)连接，所述洗米管道(6)为双层管道，内管(601)管壁布有许多小孔，内管外壁小孔处设置有半开口挡帽(602)。它主要是用于大米的浸泡和清洗。

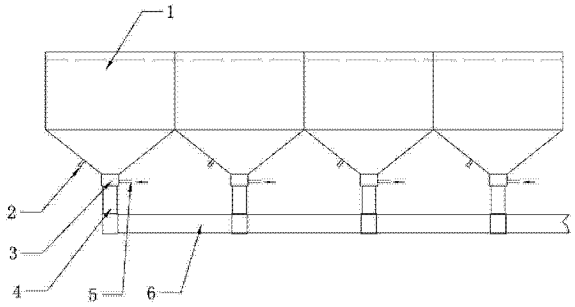

CN 203897208 U

1. 一种大米浸洗装置，它包括 2 个以上泡米斗（1），泡米斗（1）下方设置有排污管（2）和出料框（3），其特征是：泡米斗（1）上部内侧设置有排污槽（101），排污槽（101）底部设置有排污口（102），出料框（3）里相对设置有出料管（4）和进水管（5），出料管（4）与洗米管道（6）连接，洗米管道（6）分别与其他泡米斗（1）连接，所述洗米管道（6）为双层管道，内管（601）管壁布有许多小孔，内管外壁小孔处设置有半开口挡帽（602）。

2. 根据权利要求 1 所述的大米浸洗装置，其特征是：所述排污槽（101）隔板上边缘低于泡米斗上边缘。

3. 根据权利要求 1 所述的大米浸洗装置，其特征是：所述进水管（5）管径比出料管（4）小。

4. 根据权利要求 1 所述的大米浸洗装置，其特征是：所述进水管（5）管口正对出料管（4）管口。

5. 根据权利要求 1 所述的大米浸洗装置，其特征是：所述内管（601）管壁布有许多小孔，小孔孔径小于大米粒。

大米浸洗装置

技术领域

[0001] 本实用新型涉及一种大米浸泡装置，特别是一种大米浸洗装置。

背景技术

[0002] 生产米粉，需要将米清洗浸泡，使其膨胀软化，再进行磨浆，目前大多采用清洗、浸泡分开进行的方式，洗米不干净且工作量大影响生产进度，有的采用洗米池，占地大且一次不宜泡过多，否则不便冲刷。

发明内容

[0003] 本实用新型的目的是提供一种浸泡、清洗同时进行的大米浸洗装置。

[0004] 本实用新型解决其技术问题所采用的技术方案是：它包括 2 个以上泡米斗 1，泡米斗 1 下方设置有排污管 2 和出料框 3，泡米斗 1 上部内侧设置有排污槽 101，排污槽 101 底部设置有排污口 102，出料框 3 里相对设置有出料管 4 和进水管 5，出料管 4 与洗米管道 6 连接，洗米管道 6 分别与其他泡米斗 1 连接，所述洗米管道 6 为双层管道，内管 601 管壁布有许多小孔，内管外壁小孔处设置有半开口挡帽 602。

[0005] 所述排污槽 101 隔板上边缘低于泡米斗上边缘。

[0006] 所述进水管 5 管径比出料管 4 小。

[0007] 所述进水管 5 管口正对出料管 4 管口。

[0008] 所述内管 601 管壁布有许多小孔，小孔孔径小于大米粒。

[0009] 本实用新型的有益效果是：结构简单，关闭出料管阀门，底部进水，产生上下扰动，泡米斗上部排污槽可以排除悬浮杂质，开启出料管阀门，大米在水流作用下从一个泡米斗进入下个泡米斗，在洗米管道里完成大米搬运的同时流动洗米，清洗效果好，设置多个泡米斗可以逐个交替进行泡米洗米以提高生产效率。

附图说明

[0010] 图 1 是本实用新型的结构示意图。

[0011] 图 2 是本实用新型俯视图。

[0012] 图 3 是本泡米斗结构示意图。

[0013] 图 4 是洗米管道结构示意图。

[0014] 图中：1- 泡米斗，101- 排污槽，102- 排污口，2- 排污管，3- 出料框，4- 出料管，5- 进水管，6- 洗米管道，601- 内管，602- 挡帽。

具体实施方式

[0015] 下面结合附图和实施例对本实用新型做进一步详细说明。

[0016] 实施例 1，本实用新型包括 2 个以上泡米斗 1，泡米斗 1 下方设置有排污管 2 和出料框 3，泡米斗 1 上部内侧设置有排污槽 101，排污槽 101 底部设置有排污口 102，出料框 3

里相对设置有出料管 4 和进水管 5，出料管 4 与洗米管道 6 连接，洗米管道 6 分别与其他泡米斗 1 连接，所述洗米管道 6 为双层管道，内管 601 管壁布有许多小孔，内管外壁小孔处设置有半开口挡帽 602。参阅图 1 至图 4。

[0017] 实施例 2，所述排污槽 101 隔板上边缘低于泡米斗上边缘。参阅图 1 至图 4，其余同实施例 1。

[0018] 实施例 3，所述进水管 5 管径比出料管 4 小。参阅图 1 至图 4，其余同上述实施例。

[0019] 实施例 4，所述进水管 5 管口正对出料管 4 管口，注水时能形成有效压力将大米冲进出料管 4。参阅图 1 至图 4，其余同上述实施例。

[0020] 实施例 5，所述内管 601 管壁布有许多小孔，小孔孔径小于大米粒，防止大米随洗米水流出。参阅图 1 至图 4，其余同上述实施例。

[0021] 下面以 1、2 两个个泡米斗工作为例介绍本实用新型工作过程：

[0022] 首先上部排污，关闭泡米斗出料管 4 阀门，开启进水管 5 阀门，水从下部注入，使大米上下扰动，进行清洗，水高过排污槽 101 隔板时，带着悬浮杂质漫过隔板，从排污槽 101 底部设置有排污口 102 排出。

[0023] 然后管道洗米，打开泡米斗 1 的出料管 4 和进水管 5 的阀门，并打开泡米斗 2 的出料管 4 阀门，泡米斗 1 中的大米在进水管注水冲刷下，进入出料管，从而进入洗米管道，流动过程中，洗米水带着脏污、米灰随洗米管道内管小孔流出，通过外管引入排污管道，在内管单向水流和挡帽的作用下，可有效避免外管水流进入内管，而大米则从泡米斗 2 的出料管进入泡米斗 2 进行浸泡。

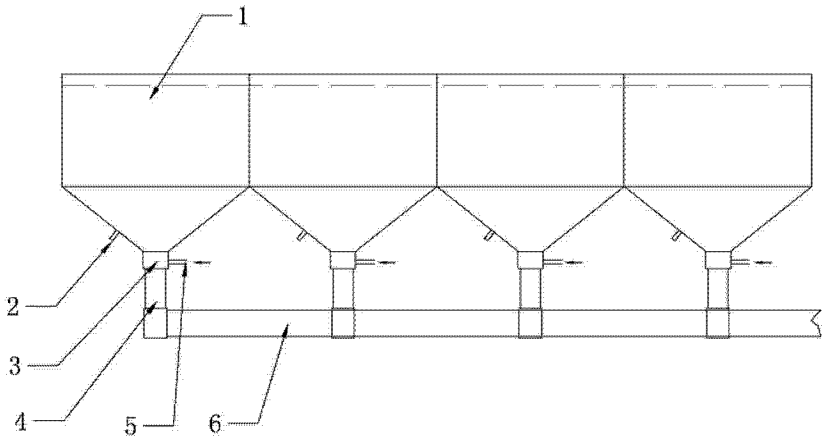

图 1

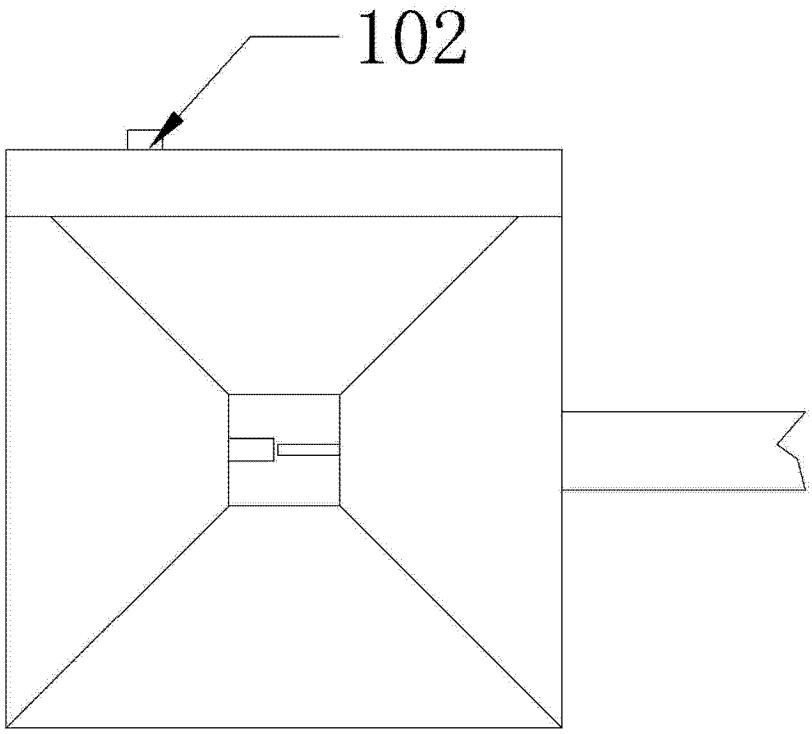

图 2

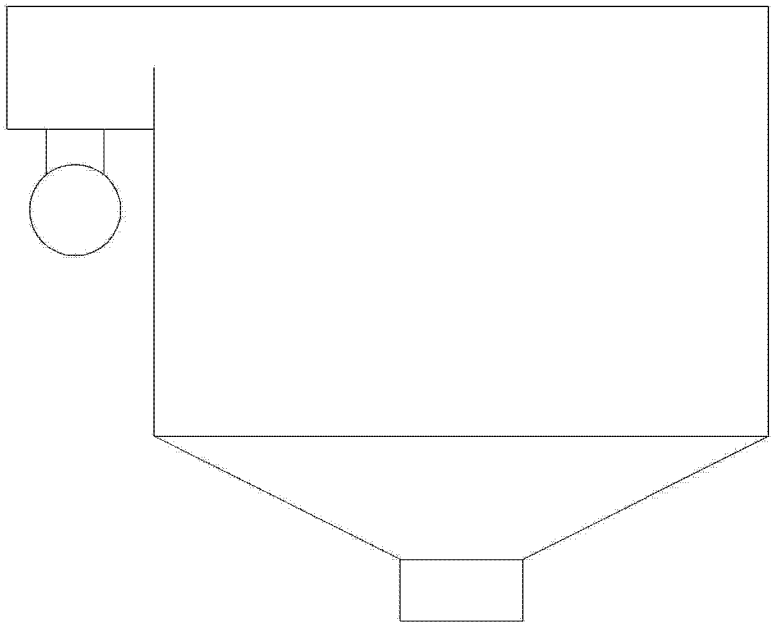

图 3

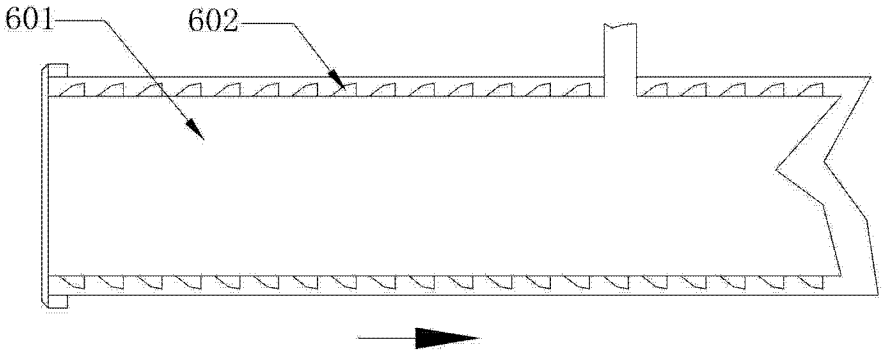

图 4