(19) 대한민국특허청(KR)
(12) 특허공보(B1)

(51) Int. Cl.[5]
A47B 61/00

(45) 공고일자 1994년06월15일
(11) 공고번호 특1994-0005228

(21) 출원번호	특1992-0005410	(65) 공개번호	특1993-0019170
(22) 출원일자	1992년03월31일	(43) 공개일자	1993년10월18일

(71) 출원인 조명욱
서울특별시 강남구 압구정동 미성아파트 2동 503호

(72) 발명자 조명욱
서울특별시 강남구 압구정동 미성아파트 2동 503호

(74) 대리인 이영필, 최덕용

심사관 : 이재규 (책자공보 제3653호)

(54) 옷장

요약

내용 없음.

대표도

도1

명세서

[발명의 명칭]

옷장

[도면의 간단한 설명]

제1도는 종래 가정에서 사용되는 옷장을 나타낸 사시도.

제2도는 종래 목욕탕에서 사용되는 옷장을 나타낸 사시도.

제3도는 본 발명에 따른 옷장을 나타낸 사시도.

제4a도, 제4b도는 제3도의 요부발췌 사시도.

제5도는 본 발명에 따른 옷장의 개략적 정면도.

제6도는 본 발명에 따른 옷장의 다른 실시예를 나타낸 정면도.

* 도면의 주요부분에 대한 부호의 설명

10 : 본체 14, 15 : 제1,2실

14a, 15a : 보관함 20, 50 : 격판

20a : 가이드홈 30 : 옷걸이대

[발명의 상세한 설명]

본 발명은 옷장에 관한 것으로서 더욱 상세하게는 다른 크기의 옷에 맞게 그 내부공간이 구획되어 공간사용 효율이 증대된 옷장에 관한 것이다.

일반적으로 가정이나 목욕탕 등에서 사용되는 옷장은 그 내부공간이 상하 또는 좌우로 구획된 획일적인 일정공간구조를 갖는다.

제1도 내지 제2도에는 종래 가정이나 목욕탕등 공공장소에 사용되는 옷장이 도시되어 있다.

제1도는 통상적으로 가정에서 사용되는 옷장을 보여 준다. 본체(1)에는, 배면판(1a)과 좌·우측판(1b)(1b') 그리고 상·하부판(1c)(1c')에 의해 옷을 보관할 수 있는 소정의 공간이 마련되며 상기 본체(1) 전면에는 도어(2)가 마련된다. 그리고 상기 본체(1)의 좌·우측판(1b)(1b')의 선단부에는 서로 대향되는 지점에 걸림흠(1d)이 마련되며 이 걸림흠(1d)에는 예컨대 옷걸이를 걸을 수 있는 옷

걸이대(3)가 마련된다.

이와 같은 종래 가정용 옷장에 있어서는, 통상적으로 옷은 상의와 하의로 구분되기 때문에 상기 본체의 내부공간은 하의를 기준으로하여 그 공간의 상하 길이를 결된다. 따라서 상의와 하의를 옷걸이로서 본체 내부의 옷걸이대에 걸어 보관함에 있어서 그 내부공간을 충분히 활용할 수 없다는 문제점이 있다.

한편, 제2도에 나타내 보인 바와 같이 목욕탕이나 기타 공중장소에서 사용되는 공용 옷장은, 본체(1)가 다수의 보관함(4)으로 구성되는 바, 한사람당 하나의 보관함을 사용하는 것이 일반적인 것으로서 옷등을 포개어 보관하는 정도의 공간을 가진다. 그러나 이와 같이 공간사용능률을 확대하기 위해 목욕탕 등지에서 사용되는 옷장은 옷을 포개어 보관해야 하기 때문에 옷이 쉽게 구겨질 염려가 있고 특히 목욕탕등과 같이 습기가 많은 곳에서 더욱 큰 문제가 된다. 특히 본체의 하부의 하부에 마련된 보관함을 사용하는 사용자의 경우 자세를 낮추거나 앉아야 하는 불편이 있다. 더욱이 다수의 사람이 바로 상·하부에 위치한 보관함을 동시에 사용하고자 하는 경우 한사람이 용무를 마친후 다른 사람이 사용해야 하는 불편이 있다.

본 발명은 상기와 같은 종래 옷장의 문제점을 감안하여 창출된 것으로서, 공간사용능률이 높고 사용이 간편하여 가정에서는 물론 목욕탕에서 특히 유용하게 사용할 수 있는 옷장을 제공함에 그 목적이 있다.

상기 목적을 달성하기 위하여 본 발명은 상·하부판과 좌·우측판에 의해 소정의 내부공간을 마련하는 본체를 구비하는 옷장에 있어서, 상기 본체 내부를 상광하협의 제1실과, 상협하광의 제2실로 구획하는 격판과, 상기 제1실과 제2실과 대응하는 제1,제2도어를 구비하여 된 것에 그 특징이 있다.

이하 본 발명에 따른 옷장의 바람직한 실시예를 첨부된 도면을 참조하여 상세히 설명한다.

제3도 내지 제5도는 본 고안에 따른 옷장의 일실시예를 나타낸 사시도 및 일부발췌 확대도이며, 제6도는 본 발명의 다른 실시예를 나타낸 사시도이다.

먼저, 제3도를 참조하면, 본 발명에 따른 옷장의 본체(10)는 배면판(11)과 좌우측판(12)(12'), 그리고 상·하부판(13)(13')을 구비하여 그 소정 용적의 내부공간을 갖는다. 그리고 상기 본체(10)내부에는 상기 소정공간을 상광 하협의 제1실(14)과 상협하광의 제2실(15)로 좌우 구획하는 격판(20)이 마련된다. 그리고 상기 본체(10)의 전면에는 상기 제1,2실(14)(15)과 대응되는 제1,2도어(16)(16')가 마련된다.

상기 격판(20)은 상기 본체(10)의 중심공간부에는 상기 상·하부판(13)(13')과 평행한 수평판(22)이 설치되며, 이 수평판(22)의 일측단부에는 상기 상부판(13)에 그 상단이 고정된 제1수직판(21)의 하단이 고정된다. 그리고 상기 수평판(22)의 타측단부에는 그 하단부가 상기 하부판(13')에 고정된 제2수직판(21')의 상단부가 고정된다. 한편, 상기 제1수직판(21)은 그 하방으로 돌출된 돌출부(21a)를 갖는다. 그리고 상기 수평판(22)의 상·하부에 각각 상기 제1실(14) 전용의 보관함(14a)과 제2실(15)전용의 보관함(15a)을 마련함이 바람직하다.

한편, 상기 본체(10)의 좌·우측판(12)(12') 상단부의 인접된 부위와 이와 대응되는 상기 격판(20) 즉 제1수직판(21)에는 그 전후방향으로 소정길이 제1,2가이드홈(20a)이 마련되며 상기 제1수직판(21)의 돌출부와(52a)와 이에 대응되는 상기 제2수직판(21')에는 제3가이드흠(20a)이 마련된다. 그리고 상기 각 제1,2,3가이드흠 (20a)으로는 각각 옷걸이를 걸 수 있는 옷걸이대(30)가 전·후 방향으로 슬라이딩 가능하게 설치된다. 이때 상기 제1,2,3가이드흠(21a)의 길이는 옷걸이(40)를 상가 옷걸이대에 걸은 상태에서 전·후방향으로 이송시킬시 옷이 상기 본체(10)의 배면판(11)에 닿지 않은 범위내에서 형성함 바람직하다.

그리고 상기 제1,2가이드홈(20a)의 형상은 바람직하게는 그 전후방향으로 평행하게 형성함이 바람직하며 더욱 바람직하게는 제4a도에 나타내 보인 바와 같이, 그 일측으로부터 소정길이 평행한 수평부(20')와 이 수평부로부터 배면판을 향하여 하방으로 경사진 경사부(20a')를 갖도록 형성하거나, 또는 제4b도에 나타내 보인 바와 같이 일측 선단부와 인접한 부분을 정점으로 하여 각각 하반응으로 경사진 역 "V"자 형상으로 형성함이 바람직하다. 그러나 이상과 같은 가이드홈을 구조에 의하지 않고도 이상과 같은 옷걸이의 이동구조를 마련할 수 있는데, 예를 들어 통상의 레일구조를 접목함으로써 가능케 된다.

한편 제6도는 본 발명에 따른 옷장의 다른 실시예를 나타내 보였다. 즉, 본체(10)부에는 이를 상광하협의 제1실(14)과 상협하광의 제2실(15)로 구획하는 격판(50)이 설치되는 바, 이 격판(50)은 단일체로써 상기 본체(10)의 상부판(13)으로부터 하부판(13')을 향하여 소정각도 경사지게 설치된다. 그리고 상기 격판(50)의 대략 중간위치의 좌·우측면에는 각각 상기 본체(10)의 상·하부판(13)(13')과 나란히 수평보조판(51)과 상기 본체(10)의 좌·우측판(12)(12')과 평행한 수직보조판(52)에 의해 대략 삼각형태의 공간부가 마련되어 이 공간부에는 각각 제1실(14) 전용의 보관함(14a)과 제2실(15) 전용의 보관함(15a)이 설치된다. 그리고 상기 본체(10)의 좌·우측판 (12)(12')의 선단부와 이에 대응되는 격판(50)에는 각각 제1,2가이드흠 (20a)이 형성되며 상기 제2실(15)의 수직보조판(52)으로부터 하방으로 돌출된 돌출부(52a)와 이에 대응되는 격판(50)에는 제3가이드흠(20a)이 형성된다. 그리고 각각의 제1,2,3가이드흠(20a)에는 옷걸이대(30)가 전·후방향으로 슬라이딩 가능하게 설치된다.

상기와 같이 구성된 본 발명에 따른 옷장은 본체(10)내부가 상의와 하의에 맞게 그 공간이 구획되어 있어 본체(10) 내부공간을 최대한 활용할 수 있다. 그리고 두 사람이 동시에 사용함에 있어서 서로 불편함이 없으며 각각의 보관함(14a)(15a)이 따라 구비되어 있어 특히 목욕탕에 이를 사용할 시 귀중품 보관이 용이하다.

한편, 옷걸이(40)를 옷걸이대(30)에 걸음에 있어서 상기 옷걸이대(30)는 제1,2,3가이드흠(20a)에 전·후슬라이딩 가능하게 설치되어 있어 그 사용이 용이하며, 특히 제4a,b도에 나타내 보인 바와 같이 가이드흠(20a)이 소정길이 평행한 수평부(20a')와 이 수평부(20a')로부터 그 하방으로 경사진 경사

부(20a")를 갖는 형태이거나 또는 역 "V"자 형태로 형성함으로서는 사용자가 옷걸이대(30)를 도어(16) (16')쪽으로 잡아 당긴 상태에서 손쉽게 옷을 걸고 이를 본체(10)의 배면판(11)을 향하여 밀어 넣으면 경사면을 따라 자동적으로 배면판(11)을 향해 이동되어 옷을 손쉽게 걸을 수 있으며 공간 내부를 최대한 활용할 수 있는 것이다.

이상에서 설명된 본 발명의 옷장은 좌우폭이 상당히 좁은 종류의 것에 있어서 특히 그 공간사용 능률의 극대화가 가능하게 된다.

즉 한사람 정도가 사용할 수 있는 정도의 좁은 폭을 가지는 옷장을 본 발명에 의거하여 구성하게 되면 짧은 옷들이 걸리어 있게 되는 공간부를 그 해당하는 만큼 분할하여 불필요차지 공간을 절감할 수 있게 된다. 이러한 본 발명에 따른 옷장에 의하면, 옷장본체의 내부공간을 최대한으로 활용할 수 있으며 2인 이상의 사람이 동시에 사용함에 있어 서로에게 불편함을 주는 일없이 편리하게 사용할 수 있는 것으로서 가정뿐만 아니라 특히 목욕탕등 공공장소에서 유용하게 사용될 수 있다.

(57) 청구의 범위

청구항 1

상·하부판과 좌·우측판에 의해 소정의 내부공간을 마련하는 본체를 구비하는 옷장에 있어서, 상기 본체(10)내부를 상광하협의 제1실(14)과, 상협하광의 제2실(15)고 구획하는 격판(20)과, 상기 제1실(14)과 제2실(15)과 대응되는 제1, 제2도어(16) (16')를 구비하여 된 것을 특징으로 하는 옷장.

청구항 2

제1항에 있어서, 상기 격판이 본체(10)의 공간중심부위에 상기 상·하부판 (13)(13')과 평행하게 설치되는 수평판(22)과, 상기 상부판(13)에 그 상단이 고정되고 그 하단이 상기 수평판(22)의 일측단부에 고정되는 제1수직판(21)과, 상기 하부판(13')에 그 하단이 고정 결합되고 그 상단이 상기 수평판(22)의 타측단부에 고정되는 제2수직판(21')을 구비하여 된 것을 특징으로 하는 옷장.

청구항 3

제1항에 있어서, 상기 수평판(22)의 상·하부에 각각 제1실(14)과 제2실(15) 전용 보관용(14a)(15a)을 구비하여 된 것을 특징으로 하는 옷장.

청구항 4

제1항에 있어서, 상기 제1수직판(21)을 그 하방으로 소정길이 연장시키고, 상기 본체(10)와 좌·우측판(12)(12')의 선단부와 이와 대응되는 제1수직판(21)의 선단부, 상기 제2수직판(21')의 선단부와 이에 대응되는 제1수직판(21)의 연장된 돌출부 (21a)선단부에 그 길이방향으로 각각 가이드흠(20a)을 마련하고 이 가이드흠 (20a)에 각각 슬라이딩 가능하도록 옷걸이대(30)를 설치하여 된 것을 특징으로 하는 옷장.

청구항 5

제1항에 있어서, 상가 가이드흠(20a)이 그 길이방향으로 소정길이 평행한 수평부(20a')와 이 수평부(20a')로부터 상기 본체의 배면판(11)을 향하여 하방으로 경사진 경사부(20a")로 이루어진 것을 특징으로 하는 옷장.

청구항 6

제1항에 있어서, 상기 가이드흠(20a)이 상기 제1,2도어(16)(16')와 인접된 선단부를 정점으로 하여 각각 하방으로 경사진 역 "V"자 형태로 형성된 것을 특징으로 하는 옷장.

도면

도면1

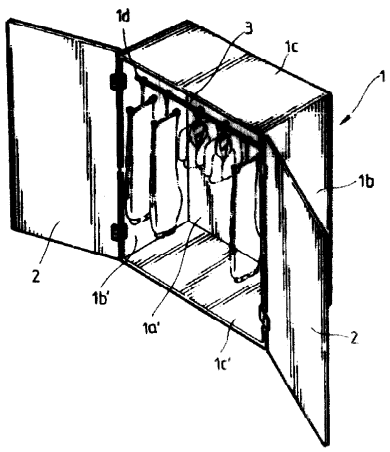

도면2

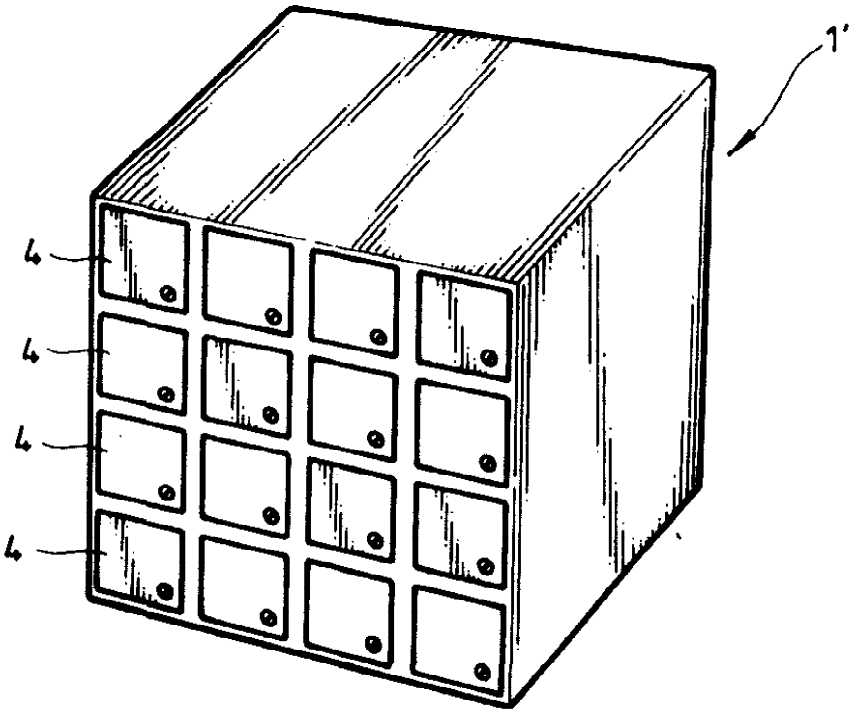
1'
4
4
4
4

도면3

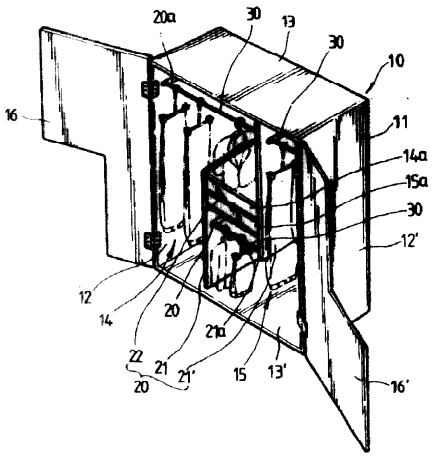
20a
30
13
30
10
16
11
14a
15a
30
12'
12
14
20
21a
22
21
20
21'
15
13'
16'

도면4-가

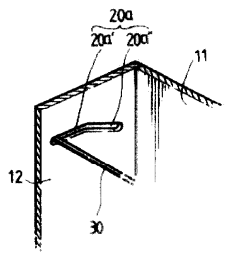
20a
20a'
20a''
11
12
30

도면4-나

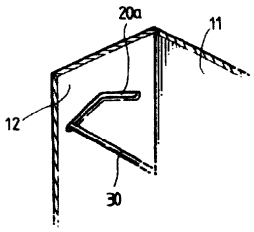
20a
11
12
30

도면5

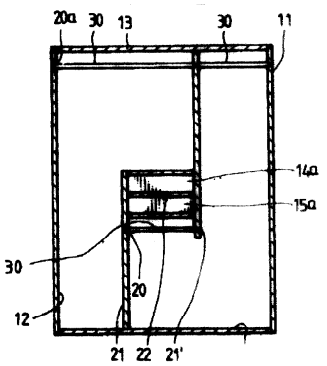
20a
30
13
30
11
14a
15a
30
20
12
21
22
21'

도면6

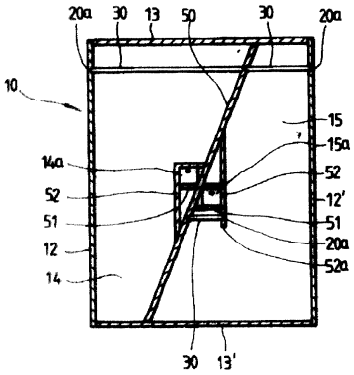
20a
30
13
50
30
20a
10
15
15a
14a
52
52
12'
51
51
12
20a
14
52a
30
13'