(19)国家知识产权局

(12)实用新型专利

(10)授权公告号 CN 220487045 U
(45)授权公告日 2024.02.13

(21)申请号 202321390628.8

(22)申请日 2023.06.02

(73)专利权人 浙江彤顺建设有限公司
地址 314200 浙江省嘉兴市平湖市当湖街道漕兑路33号401室-58

(72)发明人 刘艳

(74)专利代理机构 嘉兴启帆专利代理事务所(普通合伙) 33253
专利代理师 韩冰

(51)Int.Cl.
E04G 1/20(2006.01)
E04G 1/24(2006.01)
E04G 5/00(2006.01)
E04G 5/02(2006.01)

(ESM)同样的发明创造已同日申请发明专利

权利要求书1页 说明书3页 附图2页

(54)实用新型名称

一种建筑工程管理用功能脚架

(57)摘要

本实用新型公开了一种建筑工程管理用功能脚架,包括固定座,所述固定座的正面和背面均固定安装有放置板,所述固定座的两侧均设置有卡杆,所述卡杆的顶部固定安装有电机,所述卡杆的底部开设有第一螺纹槽,所述第一螺纹槽的内部转动连接有第二螺纹杆,所述第二螺纹杆的底部固定安装有稳定板,所述卡杆相对远离的一侧设置有固定块,所述固定块的底部通过螺纹转动连接有第三螺纹杆。本实用新型通过设置固定座对放置板进行安装,通过设置第一滑槽对第一滑块进行限位,防止第一滑块在移动的过程中发生晃动,通过设置第一螺纹槽对第二螺纹杆进行限位,通过设置稳定板提高整体装置的稳定性。

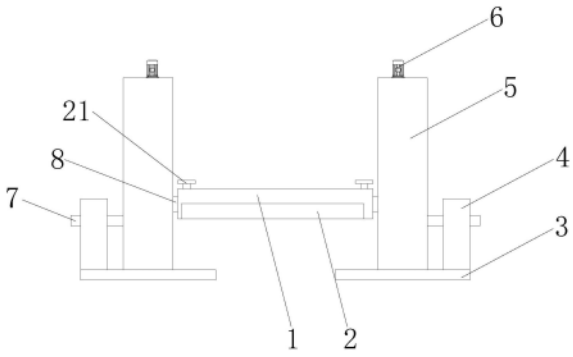

CN 220487045 U

1.一种建筑工程管理用功能脚架,包括固定座(1),其特征在于:所述固定座(1)的正面和背面均固定安装有放置板(2),所述固定座(1)的两侧均设置有卡杆(5),所述卡杆(5)的顶部固定安装有电机(6),所述卡杆(5)的底部开设有第一螺纹槽(11),所述第一螺纹槽(11)的内部转动连接有第二螺纹杆(12),所述第二螺纹杆(12)的底部固定安装有稳定板(3),所述卡杆(5)相对远离的一侧设置有固定块(4),所述固定块(4)的底部通过螺纹转动连接有第三螺纹杆(17),所述第三螺纹杆(17)的底部与稳定板(3)的顶部固定连接,所述固定块(4)的内部开设有卡槽(13),所述卡槽(13)的内部设置有定位杆(7),所述固定块(4)的内部且位于卡槽(13)的两侧均开设有第二滑槽(14),所述卡杆(5)相对靠近的一侧开设有第一滑槽(9),所述第一滑槽(9)的内部滑动连接有第一滑块(8),所述固定座(1)内腔的两侧均设置有定位块(19),所述固定座(1)内腔的顶部开设有第二螺纹槽(18),所述定位块(19)的内部开设有定位槽(20),所述定位块(19)相对远离的一侧与第一滑块(8)相对靠近的一侧固定连接。

2.根据权利要求1所述的一种建筑工程管理用功能脚架,其特征在于:所述第二滑槽(14)的内部滑动连接有第二滑块(15),所述第二滑块(15)相对靠近的一侧与定位杆(7)的两侧固定连接,所述第二滑槽(14)的内腔且位于第二滑块(15)相对远离的一侧固定安装有弹簧(16)。

3.根据权利要求1所述的一种建筑工程管理用功能脚架,其特征在于:所述卡杆(5)内部的外侧开设有固定槽(22),所述定位杆(7)通过固定槽(22)贯穿至卡杆(5)的内部。

4.根据权利要求1所述的一种建筑工程管理用功能脚架,其特征在于:所述第一滑块(8)的内部通过螺纹转动连接有第一螺纹杆(10),所述电机(6)的输出轴贯穿至第一滑槽(9)的内腔与第一螺纹杆(10)的顶部固定连接。

5.根据权利要求1所述的一种建筑工程管理用功能脚架,其特征在于:所述第二螺纹槽(18)的内部转动连接有螺纹架(21),所述螺纹架(21)通过定位槽(20)贯穿至定位块(19)的内部。

一种建筑工程管理用功能脚架

技术领域

[0001] 本实用新型涉及建筑工程技术领域,具体地说,涉及一种建筑工程管理用功能脚架。

背景技术

[0002] 建筑工程,指通过对各类房屋建筑及其附属设施的建造和与其配套的线路、管道、设备的安装活动所形成的工程实体,其中“房屋建筑”指有顶盖、梁柱、墙壁、基础以及能够形成内部空间,满足人们生产、居住、学习、公共活动需要的工程。

[0003] 传统的功能脚架在使用时搭建较为麻烦,同时在对其携带时,由于体积较大,导致其携带困难,不仅给使用者增加了麻烦,而且降低了功能脚架的实用性。

实用新型内容

[0004] (一)解决的技术问题

[0005] 针对现有技术的不足,本实用新型的目的在于提供一种建筑工程管理用功能脚架,具备方便携带且便于安装的优点,解决了传统的功能脚架在使用时搭建较为麻烦,同时在对其携带时,由于体积较大,导致其携带困难,不仅给使用者增加了麻烦,而且降低了功能脚架的实用性。

[0006] (二)技术方案

[0007] 本为实现上述目的,本实用新型提供如下技术方案,一种建筑工程管理用功能脚架所采用的技术方案是:包括固定座,所述固定座的正面和背面均固定安装有放置板,所述固定座的两侧均设置有卡杆,所述卡杆的顶部固定安装有电机,所述卡杆的底部开设有第一螺纹槽,所述第一螺纹槽的内部转动连接有第二螺纹杆,所述第二螺纹杆的底部固定安装有稳定板,所述卡杆相对远离的一侧设置有固定块,所述固定块的底部通过螺纹转动连接有第三螺纹杆,所述第三螺纹杆的底部与稳定板的顶部固定连接,所述固定块的内部开设有卡槽,所述卡槽的内部设置有定位杆,所述固定块的内部且位于卡槽的两侧均开设有第二滑槽,所述卡杆相对靠近的一侧开设有第一滑槽,所述第一滑槽的内部滑动连接有第一滑块,所述固定座内腔的两侧均设置有定位块,所述固定座内腔的顶部开设有第二螺纹槽,所述定位块的内部开设有定位槽,所述定位块相对远离的一侧与第一滑块相对靠近的一侧固定连接。

[0008] 作为优选方案,所述第二滑槽的内部滑动连接有第二滑块,所述第二滑块相对靠近的一侧与定位杆的两侧固定连接,所述第二滑槽的内腔且位于第二滑块相对远离的一侧固定安装有弹簧。

[0009] 作为优选方案,所述卡杆内部的外侧开设有固定槽,所述定位杆通过固定槽贯穿至卡杆的内部。

[0010] 作为优选方案,所述第一滑块的内部通过螺纹转动连接有第一螺纹杆,所述电机的输出轴贯穿至第一滑槽的内腔与第一螺纹杆的顶部固定连接。

[0011] 作为优选方案,所述第二螺纹槽的内部转动连接有螺纹架,所述螺纹架通过定位槽贯穿至定位块的内部。

[0012] (三)有益效果

[0013] 与现有技术相比,本实用新型提供了一种建筑工程管理用功能脚架,具备以下有益效果。

[0014] 1、该一种建筑工程管理用功能脚架,通过设置固定座对放置板进行安装,通过设置第一滑槽对第一滑块进行限位,防止第一滑块在移动的过程中发生晃动,通过设置第一螺纹槽对第二螺纹杆进行限位,通过设置稳定板提高整体装置的稳定性,通过设置卡槽对定位杆进行容纳,通过设置第二滑槽对第二滑块进行限位,防止第二滑块在移动的过程中发生晃动,解决了传统的功能脚架在使用时搭建较为麻烦,同时在对其携带时,由于体积较大,导致其携带困难,不仅给使用者增加了麻烦,而且降低了功能脚架的实用性。

[0015] 2、该一种建筑工程管理用功能脚架,通过设置第二滑块对定位杆进行限位,防止定位杆在移动的过程中发生晃动,通过设置弹簧对第二滑块进行复位,通过设置固定槽对定位杆的内侧进行固定,间接对卡杆进行固定,通过设置电机对第一螺纹杆进行驱动,通过设置第二螺纹槽对螺纹架进行限位,通过设置螺纹架对定位块进行固定。

附图说明

[0016] 图1为本实用新型结构示意图;

[0017] 图2为本实用新型截面结构示意图;

[0018] 图3为本实用新型图2中A处放大图;

[0019] 图4为本实用新型图2中B处放大图。

[0020] 图中:1、固定座;2、放置板;3、稳定板;4、固定块;5、卡杆;6、电机;7、定位杆;8、第一滑块;9、第一滑槽;10、第一螺纹杆;11、第一螺纹槽;12、第二螺纹杆;13、卡槽;14、第二滑槽;15、第二滑块;16、弹簧;17、第三螺纹杆;18、第二螺纹槽;19、定位块;20、定位槽;21、螺纹架;22、固定槽。

具体实施方式

[0021] 下面结合附图和实施例对本实用新型的实施方式作进一步详细描述。以下实施例用于说明本实用新型,但不能用来限制本实用新型的范围。

[0022] 在本实用新型的描述中,除非另有说明,“多个”的含义是两个或两个以上;术语“上”、“下”、“左”、“右”、“内”、“外”、“前端”、“后端”、“头部”、“尾部”等指示的方位或位置关系为基于附图所示的方位或位置关系,仅是为了便于描述本实用新型和简化描述,而不是指示或暗示所指的装置或元件必须具有特定的方位、以特定的方位构造和操作,因此不能理解为对本实用新型的限制。此外,术语“第一”、“第二”、“第三”等仅用于描述目的,而不能理解为指示或暗示相对重要性。

[0023] 在本实用新型的描述中,需要说明的是,除非另有明确的规定和限定,术语“相连”、“连接”应做广义理解,例如,可以是固定连接,也可以是可拆卸连接,或一体地连接;可以是机械连接,也可以是电连接;可以是直接相连,也可以通过中间媒介间接相连。对于本领域的普通技术人员而言,可以具体情况理解上述术语在本实用新型中的具体含义。

[0024] 请参阅图1-4,本实用新型:一种建筑工程管理用功能脚架,包括固定座1,固定座1的正面和背面均固定安装有放置板2,固定座1的两侧均设置有卡杆5,卡杆5的顶部固定安装有电机6,卡杆5的底部开设有第一螺纹槽11,第一螺纹槽11的内部转动连接有第二螺纹杆12,第二螺纹杆12的底部固定安装有稳定板3,卡杆5相对远离的一侧设置有固定块4,固定块4的底部通过螺纹转动连接有第三螺纹杆17,第三螺纹杆17的底部与稳定板3的顶部固定连接,固定块4的内部开设有卡槽13,卡槽13的内部设置有定位杆7,固定块4的内部且位于卡槽13的两侧均开设有第二滑槽14,卡杆5相对靠近的一侧开设有第一滑槽9,第一滑槽9的内部滑动连接有第一滑块8,固定座1内腔的两侧均设置有定位块19,固定座1内腔的顶部开设有第二螺纹槽18,定位块19的内部开设有定位槽20,定位块19相对远离的一侧与第一滑块8相对靠近的一侧固定连接。

[0025] 通过上述技术方案,通过设置固定座1对放置板2进行安装,通过设置第一滑槽9对第一滑块8进行限位,防止第一滑块8在移动的过程中发生晃动,通过设置第一螺纹槽11对第二螺纹杆12进行限位,通过设置稳定板3提高整体装置的稳定性,通过设置卡槽13对定位杆7进行容纳,通过设置第二滑槽14对第二滑块15进行限位,防止第二滑块15在移动的过程中发生晃动。

[0026] 第二滑槽14的内部滑动连接有第二滑块15,第二滑块15相对靠近的一侧与定位杆7的两侧固定连接,第二滑槽14的内腔且位于第二滑块15相对远离的一侧固定安装有弹簧16。

[0027] 通过上述技术方案,通过设置第二滑块15对定位杆7进行限位,防止定位杆7在移动的过程中发生晃动,通过设置弹簧16对第二滑块15进行复位。

[0028] 卡杆5内部的外侧开设有固定槽22,定位杆7通过固定槽22贯穿至卡杆5的内部。

[0029] 通过上述技术方案,通过设置固定槽22对定位杆7的内侧进行固定,间接对卡杆5进行固定。

[0030] 第一滑块8的内部通过螺纹转动连接有第一螺纹杆10,电机6的输出轴贯穿至第一滑槽9的内腔与第一螺纹杆10的顶部固定连接。

[0031] 通过上述技术方案,通过设置电机6对第一螺纹杆10进行驱动。

[0032] 第二螺纹槽18的内部转动连接有螺纹架21,螺纹架21通过定位槽20贯穿至定位块19的内部。

[0033] 通过上述技术方案,通过设置第二螺纹槽18对螺纹架21进行限位,通过设置螺纹架21对定位块19进行固定。

[0034] 本实用新型的工作原理是;携带时将定位杆7向外侧抽出,通过定位杆7带动第二滑块15向外侧移动,并脱离固定槽22的内腔,同时转动螺纹架21,螺纹架21脱离定位槽20的内腔,从而对固定座1进行拆卸,最后依次转动卡杆5和固定块4,从而将卡杆5和固定块4拆卸,便于对整体装置进行携带运输。

[0035] 最后应当说明的是,以上实施例仅用以说明本实用新型的技术方案,而非对本实用新型保护范围的限制,尽管参照较佳实施例对本实用新型作了详细地说明,本领域的普通技术人员应当理解,可以对本实用新型的技术方案进行修改或者等同替换,而不脱离本实用新型技术方案的实质和范围。

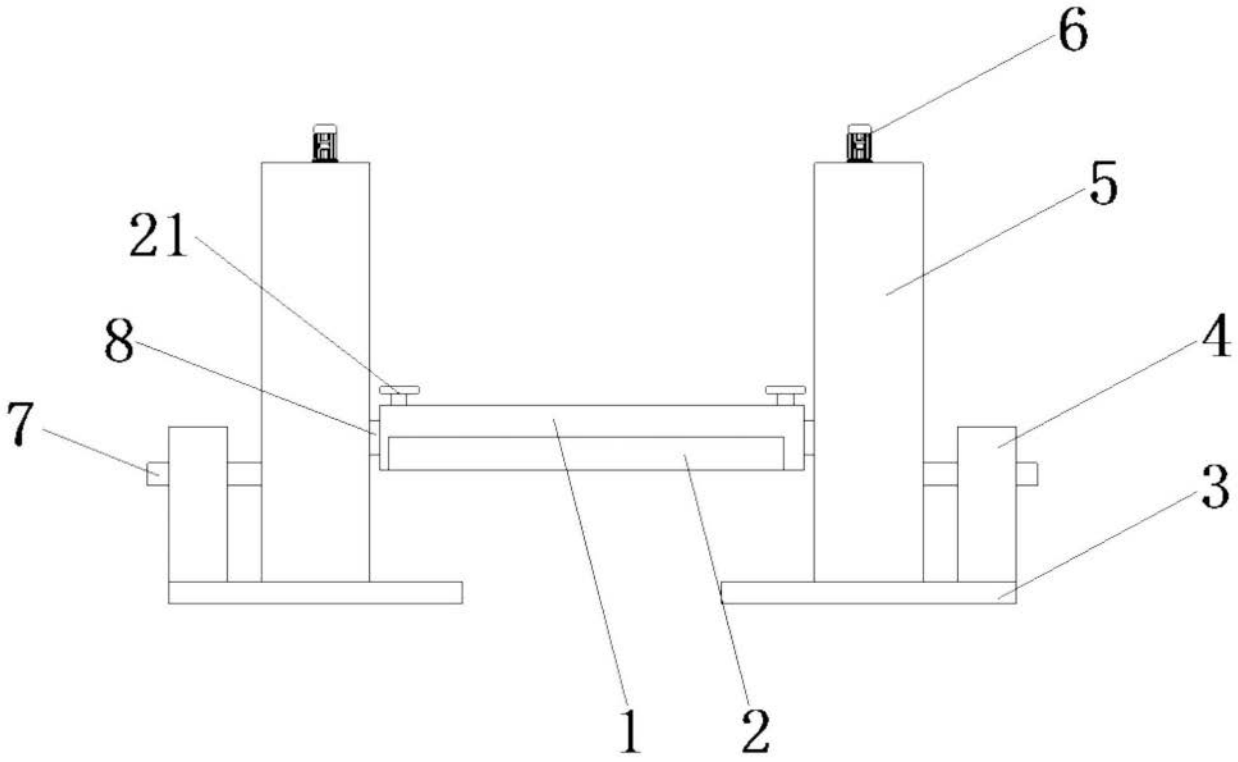

图1

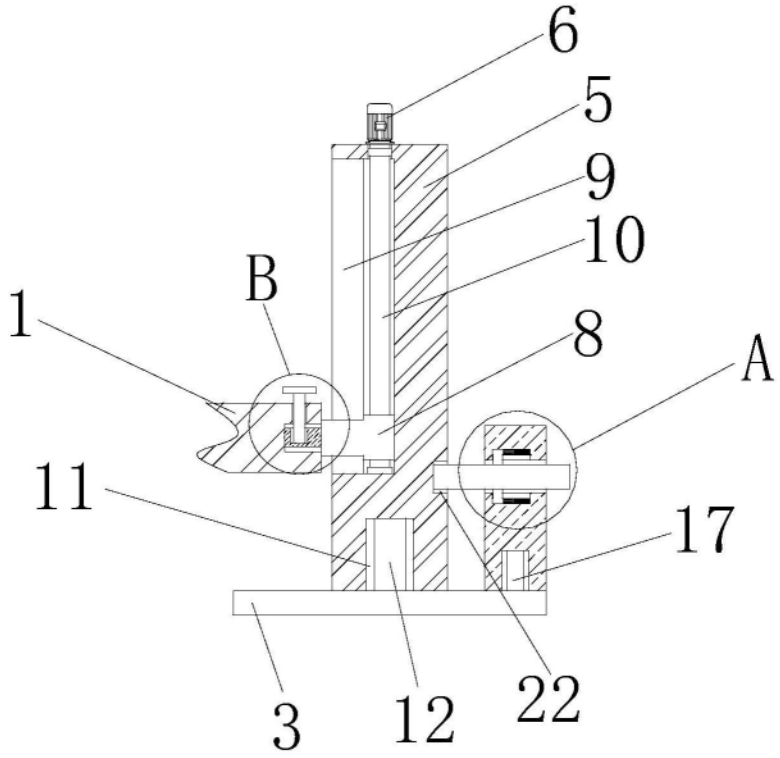

图2

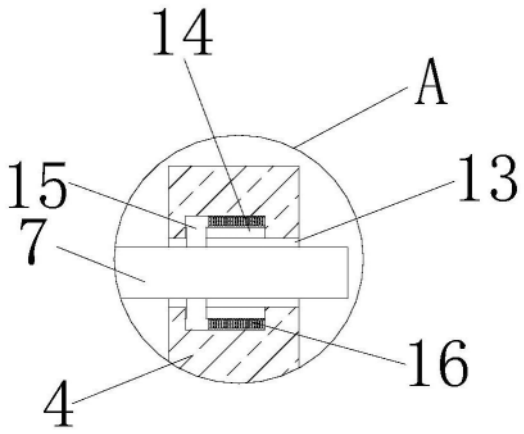

图3

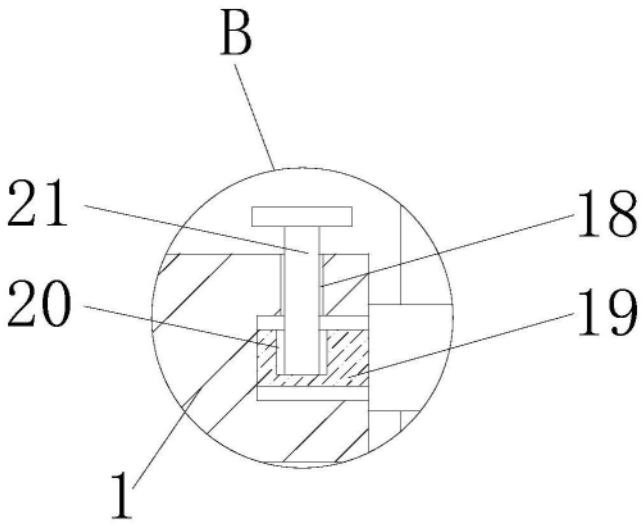

图4