(19) Deutsches Patent- und Markenamt

(10) **DE 20 2022 001 237 U1** 2023.01.12

(12) # Gebrauchsmusterschrift

(21) Aktenzeichen: **20 2022 001 237.3**
(22) Anmeldetag: **23.05.2022**
(47) Eintragungstag: **01.12.2022**
(45) Bekanntmachungstag im Patentblatt: **12.01.2023**

(51) Int Cl.: ***B65D 85/36*** (2006.01)
B65D 85/00 (2006.01)

(73) Name und Wohnsitz des Inhabers:
TRIKORA Deutschland GmbH, 72581 Dettingen an der Erms, DE

Die folgenden Angaben sind den vom Anmelder eingereichten Unterlagen entnommen.

(54) Bezeichnung: **Mehrweg-Burgerbox**

(57) Hauptanspruch: Box (1) zur Aufnahme eines Lebensmittels insbesondere eines Burgers, umfassend: ein Bodenteil (3) Deckelteil (3) und eine Seitenwand (4), wobei beide Boden- und Deckelteil die gleichen Eigenschaften (5, 6, 7, 8) aufweisen und so durch einen Schiebeverschluss (7), Nase (5), Öse (6), Klickverschluss (8) miteinander verbunden werden.

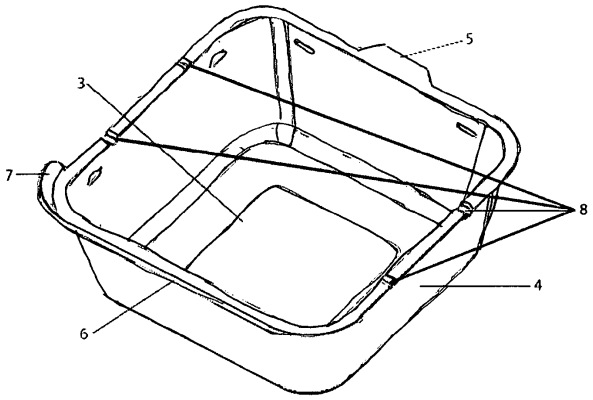

Beschreibung

[0001] Stapelbare Mehrweg-Burgerbox mit speziellem Schiebe-/Klickverschluss aus recyclebarem oder recyceltem Kunststoff. Boden und Deckel gleichermassen auch umgekehrt oder einzeln verwendbar

[0002] Box zur Aufnahme von Lebensmitteln insbesondere Burger, umfassend: eine erste Komponente

Schutzansprüche

1. Box (1) zur Aufnahme eines Lebensmittels insbesondere eines Burgers, umfassend: ein Bodenteil (3) Deckelteil (3) und eine Seitenwand (4), wobei beide Boden- und Deckelteil die gleichen Eigenschaften (5, 6, 7, 8) aufweisen und so durch einen Schiebeverschluss (7), Nase (5), Öse (6), Klickverschluss (8) miteinander verbunden werden.

Es folgen 2 Seiten Zeichnungen

Anhängende Zeichnungen

Zeichnung I

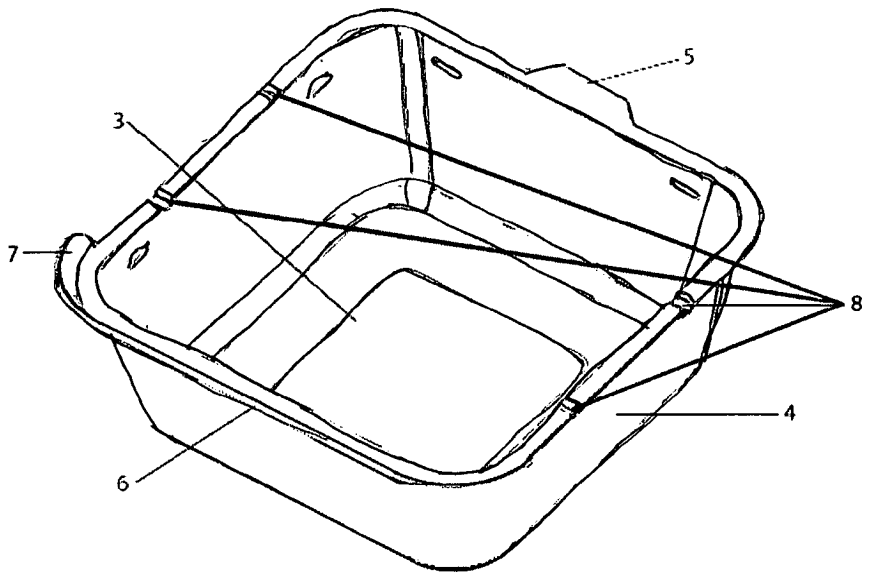

Zeichnung II

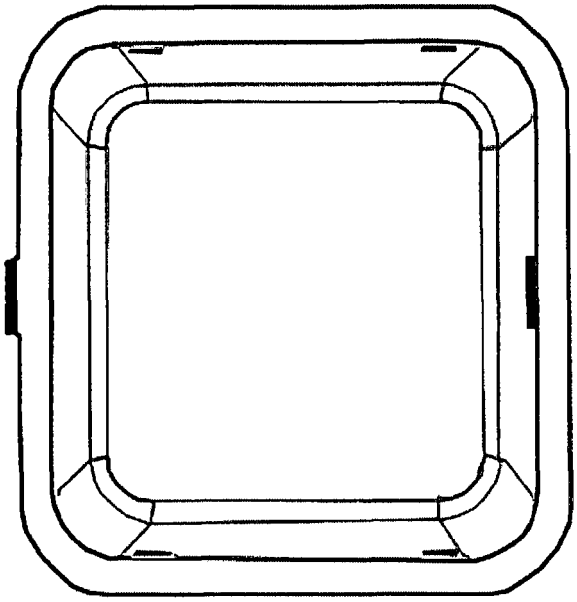

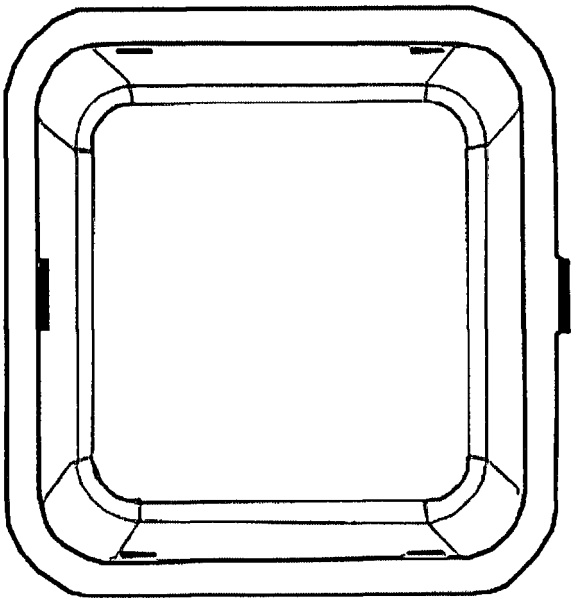

 Das Dokument wurde durch die Firma Luminess hergestellt.