(19)中华人民共和国国家知识产权局

(12)发明专利申请

(10)申请公布号 CN 103637521 A
(43)申请公布日 2014.03.19

(21)申请号 201310590975.X

(22)申请日 2013.11.22

(71)申请人 无锡睿网科技有限公司
地址 214135 江苏省无锡市无锡新区太湖国际科技园大学科技园清源路530大厦D801号

(72)发明人 王香兵

(74)专利代理机构 南京经纬专利商标代理有限公司 32200
代理人 张惠忠

(51)Int.Cl.
A45C 5/04(2006.01)
A45C 13/10(2006.01)
A45C 13/42(2006.01)
A45C 13/28(2006.01)

权利要求书1页 说明书2页 附图1页

(54)发明名称

一种挂钩松紧带拉杆箱

(57)摘要

本发明公开了一种挂钩松紧带拉杆箱，包括箱体和可伸缩的拉杆，在箱体上还设有挂钩松紧带，所述的挂钩松紧带的固定端连接在箱体的侧面上，挂钩松紧带的自由端上设有挂钩，拉杆上设有与挂钩相适配的挂钩槽，在所述的挂钩松紧带的固定端处设有弹簧卷轴，在拉杆的手把上活动连接有杯架。与现有技术相比，本发明的有益效果是：通过挂钩松紧带和挂钩槽之间的配合，可以绑住放在箱体上端面上的手提包或者行李包，防止拖拉过程中，手提包或者行李包滑落下来，不用时，弹簧卷轴可以把挂钩松紧带收卷起来，非常实用方便。

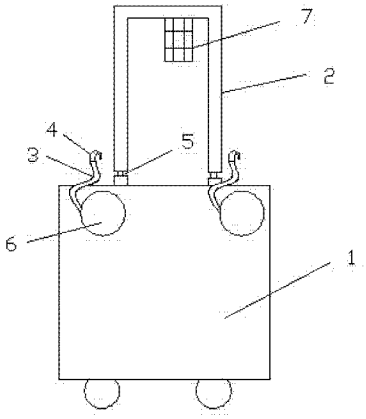

CN 103637521 A

1. 一种挂钩松紧带拉杆箱，包括箱体（1）和可伸缩的拉杆（2），箱体（1）的下端面上设有滚轮，其特征在于：在箱体（1）上还设有挂钩松紧带（3），所述的挂钩松紧带（3）的固定端连接在箱体（1）的侧面上，挂钩松紧带（3）的自由端上设有挂钩（4），拉杆（2）上设有与挂钩（4）相适配的挂钩槽（5），在所述的挂钩松紧带（3）的固定端处设有弹簧卷轴（6），在拉杆（2）的手把上活动连接有杯架（7），用于放置水杯。

2. 根据权利要求 1 所述的挂钩松紧带拉杆箱，其特征在于：所述的杯架（7）可拆卸连接在拉杆（2）的手把上。

3. 根据权利要求 1 所述的挂钩松紧带拉杆箱，其特征在于：所述的挂钩松紧带（3）至少有两根。

一种挂钩松紧带拉杆箱

技术领域

[0001] 本发明涉及一种挂钩松紧带拉杆箱。

背景技术

[0002] 现有的拉杆箱包括箱体和可伸缩的拉杆，箱体的下端面上设有滚轮，方便人们携带行李，为了方便减轻负担，人们常把手提包或者行李包放在箱体的上端面上，用手抓住包带和拉杆，此时手提包或者行李包由于缺少限位装置，总会从箱体上滑落，非常不方便，还有些人经常会在出差的时候把水杯丢掉。

发明内容

[0003] 本发明需要解决的上述问题是针对上述现有技术的不足，而提供一种挂钩松紧带拉杆箱。

[0004] 为解决上述技术问题，本发明采用的技术方案是：

一种挂钩松紧带拉杆箱，包括箱体和可伸缩的拉杆，箱体的下端面上设有滚轮，在箱体上还设有挂钩松紧带，所述的挂钩松紧带的固定端连接在箱体的侧面上，挂钩松紧带的自由端上设有挂钩，拉杆上设有与挂钩相适配的挂钩槽，在所述的挂钩松紧带的固定端处设有弹簧卷轴，在拉杆的手把上活动连接有杯架，用于放置水杯。

[0005] 所述的杯架可拆卸连接在拉杆的手把上。

[0006] 所述的挂钩松紧带至少有两根。

[0007] 与现有技术相比，本发明的有益效果是：通过挂钩松紧带和挂钩槽之间的配合，可以绑住放在箱体上端面上的手提包或者行李包，防止拖拉过程中，手提包或者行李包滑落下来，不用时，弹簧卷轴可以把挂钩松紧带收卷起来，非常实用方便，拉杆手把上的杯架，可以防止水杯丢掉。

附图说明

[0008] 图 1 是本发明的挂钩松紧带拉杆箱的结构示意图；

其中，1、箱体，2、拉杆，3、挂钩松紧带，4、挂钩，5、挂钩槽，6、弹簧卷轴，7、杯架。

具体实施方式

[0009] 下面结合附图详细说明本发明的优选技术方案。

[0010] 如图 1 所示，一种挂钩松紧带拉杆箱，包括箱体 1 和可伸缩的拉杆 2，箱体 1 的下端面上设有滚轮，在箱体 1 上还设有挂钩松紧带 3，所述的挂钩松紧带 3 的固定端连接在箱体 1 的侧面上，挂钩松紧带 3 的自由端上设有挂钩 4，拉杆 2 上设有与挂钩 4 相适配的挂钩槽 5，在所述的挂钩松紧带 3 的固定端处设有弹簧卷轴 6，在拉杆 2 的手把上活动连接有杯架 7，用于放置水杯，既方便喝水，也可以防止水杯丢掉，杯架 7 活动连接在拉杆 2 的手把上，不会妨碍拉杆 2 收缩进箱体 1 内。

[0011] 所述的杯架 7 可拆卸连接在拉杆 2 的手把上，不需要使用时，可以拆卸下来，非常方便。

[0012] 所述的挂钩松紧带 3 至少有两根，可以增强锁紧效果。

[0013] 与现有技术相比，本发明的有益效果是：通过挂钩松紧带 3 和挂钩槽 5 之间的配合，可以绑住放在箱体上端面上的手提包或者行李包，防止拖拉过程中，手提包或者行李包滑落下来，不用时，弹簧卷轴 6 可以把挂钩松紧 3 收卷起来，非常实用方便，拉杆 2 手把上的杯架 7，可以防止水杯丢掉。

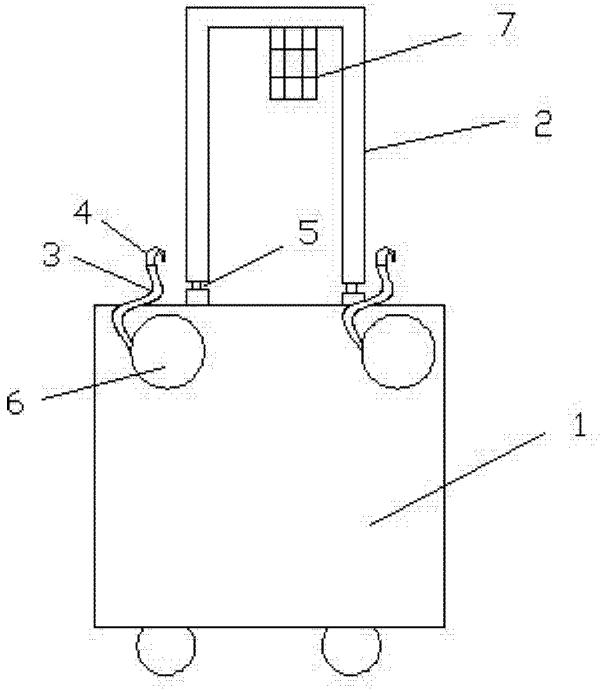

图 1