(19)中华人民共和国国家知识产权局

(12)实用新型专利

(10)授权公告号 CN 201565069 U
(45)授权公告日 2010.09.01

(21)申请号 200920292958.7

(22)申请日 2009.12.15

(73)专利权人 乔小凡
地址 225300 江苏省泰州市迎春东路 9 号泰州中学

(72)发明人 乔小凡

(51)Int.Cl.
A63B 63/08(2006.01)

权利要求书 1 页 说明书 1 页 附图 1 页

(54)实用新型名称

小型篮球架

(57)摘要

小型篮球架，其特征在于：篮板上固定连接篮网，篮板上固定连接设置音乐播放器，篮板底部连接上杆，上杆套在下杆内，下杆上设置固定销栓。本实用新型的有益效果是：篮球架高度可调，适合各种身高的学生使用。

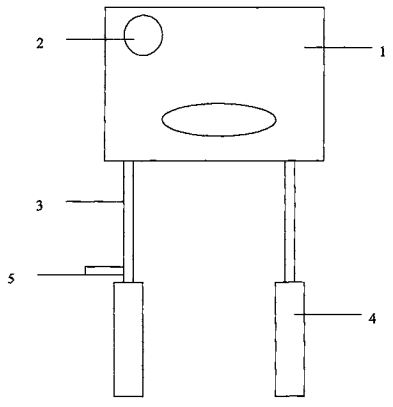

CN 201565069 U

1. 小型篮球架，其特征在于：篮板上固定连接篮网，篮板上固定连接设置音乐播放器，篮板底部连接上杆，上杆套在下杆内，下杆上设置固定销栓。

小型篮球架

技术领域

[0001] 本实用新型涉及一种体育用品，是一种小型篮球架。

背景技术

[0002] 学生喜欢玩篮球，但是一般的篮球架是固定高度的，不适合所有学生玩篮球。

实用新型内容

[0003] 本实用新型的目的就是要解决学生喜欢玩篮球，但是一般的篮球架是固定高度的，不适合所有学生玩篮球的问题，提供一种小型篮球架。

[0004] 本实用新型采用的技术方案是：小型篮球架，其特征在于：篮板上固定连接篮网，篮板上固定连接设置音乐播放器，篮板底部连接上杆，上杆套在下杆内，下杆上设置固定销栓。

[0005] 本实用新型的有益效果是：篮球架高度可调，适合各种身高的学生使用。

附图说明

[0006] 下面结合附图和实施例对本实用新型作进一步详细说明。

[0007] 图为本实用新型的结构示意图。

[0008] 图中：1、篮板，2、音乐播放器，3、上杆，4、下杆，5、固定销栓。

具体实施方式

[0009] 如图，小型篮球架，其特征在于：篮板 1 上固定连接篮网，篮板上固定连接设置音乐播放器 2，篮板底部连接上杆 3，上杆套在下杆 4 内，下杆上设置固定销栓 5。

[0010] 拧开固定销栓可以滑动上杆，当篮球架升到需要的高度时使用固定销栓将下杆固定住即可。学生打篮球时可以听音乐。

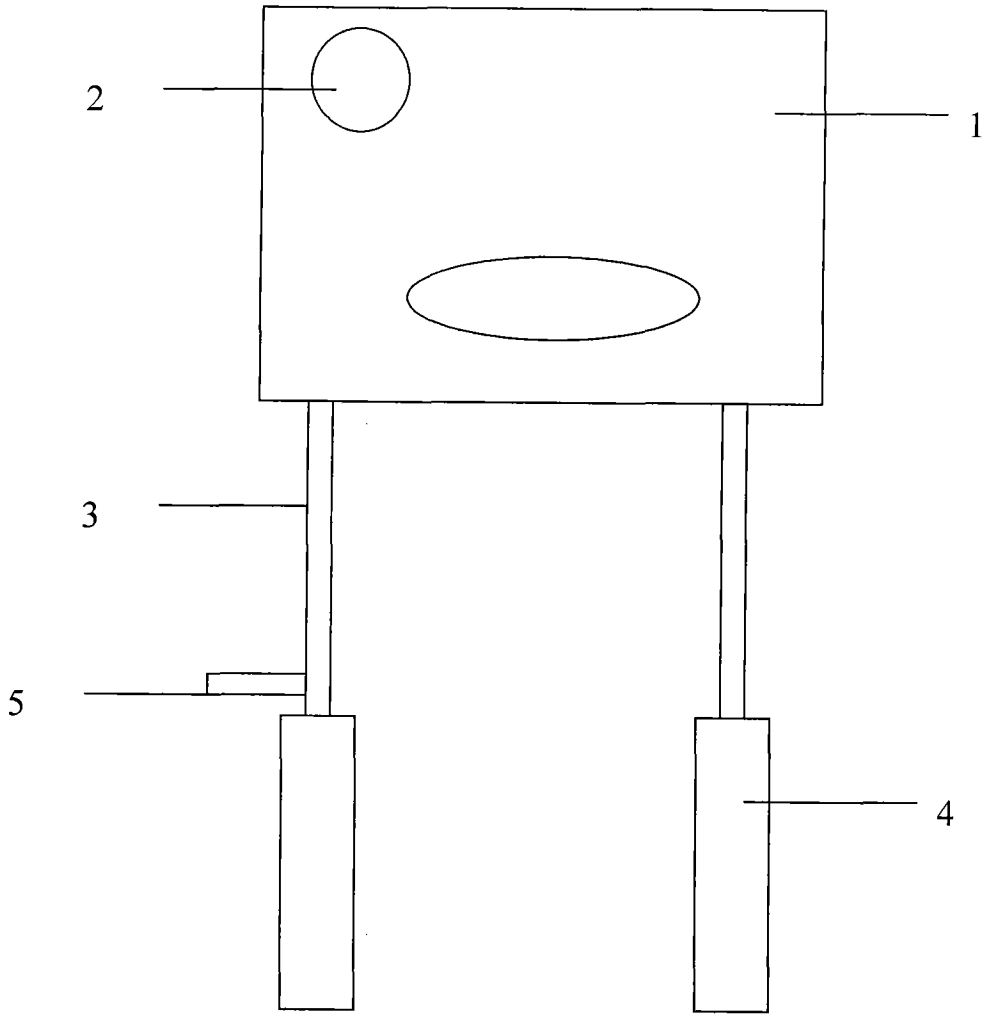
2
1
3
5
4