(19)国家知识产权局

(12)实用新型专利

(10)授权公告号 CN 219235274 U
(45)授权公告日 2023.06.23

(21)申请号 202320635914.X

(22)申请日 2023.03.28

(73)专利权人 伊丹树脂制品(南京)有限公司
地址 210046 江苏省南京市南京经济技术开发区恒通大道52号

(72)发明人 陈婷

(51)Int.Cl.
B25H 3/04(2006.01)

权利要求书1页 说明书3页 附图3页

(54)实用新型名称

一种偏光板材加工用存放架

(57)摘要

本实用新型公开了一种偏光板材加工用存放架,包括存放架,所述存放架的两侧均固定连接有固定套。本实用新型通过将固定杆向外侧移动,之后使用者旋转固定杆,同时使用者控制住支撑板,避免支撑板旋转,固定杆旋转带动螺杆向下移动,螺杆向下移动带动支架和移动块移动,支架和移动块移动带动支撑板与地面接触并抵紧,使固定齿与地面紧密接触,能够对存放架的两侧进行支撑,通过保护杆和三角块,能够对存放架的两侧和前侧与后侧进行防护,提高了存放架的稳定性,使存放架达到稳定性高的效果,替代现有利用稳定性较差的存放架进行存放的方式,从而达到稳定性较高,受到冲击不会出现倾倒的现象。

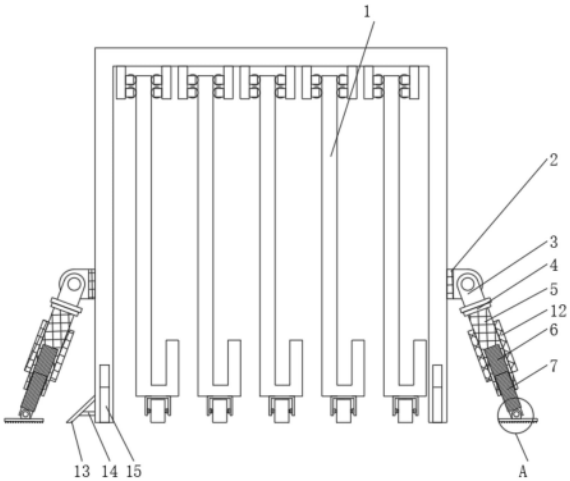

CN 219235274 U

1.一种偏光板材加工用存放架,包括存放架(1),其特征在于:所述存放架(1)的两侧均固定连接有固定套(2),所述固定套(2)的内部纵向活动连接有支杆(3),所述支杆(3)的外侧活动连接有轴承座(4),所述轴承座(4)的底部固定安装有固定杆(5),所述固定杆(5)的底部开设有螺纹槽(6),所述螺纹槽(6)的内部啮合有螺杆(7),所述螺杆(7)的底部固定连接有支架(8),所述支架(8)的表面活动连接有移动块(9),所述移动块(9)的底部固定连接有支撑板(10)。

2.根据权利要求1所述的一种偏光板材加工用存放架,其特征在于:所述支撑板(10)的底部固定连接有定位齿(11),所述定位齿(11)呈矩形均匀分布。

3.根据权利要求1所述的一种偏光板材加工用存放架,其特征在于:所述固定杆(5)的表面固定连接有摩擦圈(12),所述摩擦圈(12)与固定杆(5)配合使用。

4.根据权利要求1所述的一种偏光板材加工用存放架,其特征在于:所述存放架(1)的两侧均固定连接有保护杆(13),所述保护杆(13)与存放架(1)配合使用。

5.根据权利要求4所述的一种偏光板材加工用存放架,其特征在于:所述保护杆(13)的内侧固定连接有加强杆(14),所述加强杆(14)的内侧固定连接在存放架(1)的表面。

6.根据权利要求1所述的一种偏光板材加工用存放架,其特征在于:所述存放架(1)正面与背面的两侧均固定连接有三角块(15),所述三角块(15)的数量为若干个。

一种偏光板材加工用存放架

技术领域

[0001] 本实用新型涉及偏光板材存放技术领域，具体为一种偏光板材加工用存放架。

背景技术

[0002] 偏光板材，薄膜偏光板是一种薄膜滤光镜，此膜夹在两块玻璃中间，并安装在一个铝框内，它不仅可以从一个非偏光中提取线偏光，而且，还可以象ND滤光片一样用作光衰减器。

[0003] 偏光板材存放需要用到存放架进行存放，但是现有的存放架高度比较高，受到冲击时会出现存放架重心不稳造成倾倒的现象，导致偏光板材受到损坏，降低了存放架的稳定性。

[0004] 因此，需要对存放架进行设计改造，有效的防止存放架高度比较高，受到冲击时会出现存放架重心不稳造成倾倒的现象，导致偏光板材受到损坏的现象。

实用新型内容

[0005] 为解决上述背景技术中提出的问题，本实用新型的目的在于提供一种偏光板材加工用存放架，具备了稳定性高的优点，解决了存放架高度比较高，受到冲击时会出现存放架重心不稳造成倾倒的现象，导致偏光板材受到损坏的问题。

[0006] 为实现上述目的，本实用新型提供如下技术方案：一种偏光板材加工用存放架，包括存放架，所述存放架的两侧均固定连接有固定套，所述固定套的内部纵向活动连接有支杆，所述支杆的外侧活动连接有轴承座，所述轴承座的底部固定安装有固定杆，所述固定杆的底部开设有螺纹槽，所述螺纹槽的内部啮合有螺杆，所述螺杆的底部固定连接有支架，所述支架的表面活动连接有移动块，所述移动块的底部固定连接有支撑板。

[0007] 作为本实用新型优选的，所述支撑板的底部固定连接有定位齿，所述定位齿呈矩形均匀分布。

[0008] 作为本实用新型优选的，所述固定杆的表面固定连接有摩擦圈，所述摩擦圈与固定杆配合使用。

[0009] 作为本实用新型优选的，所述存放架的两侧均固定连接有保护杆，所述保护杆与存放架配合使用。

[0010] 作为本实用新型优选的，所述保护杆的内侧固定连接有加强杆，所述加强杆的内侧固定连接在存放架的表面。

[0011] 作为本实用新型优选的，所述存放架正面与背面的两侧均固定连接有三角块，所述三角块的数量为若干个。

[0012] 与现有技术相比，本实用新型的有益效果如下：

[0013] 1、本实用新型通过将固定杆向外侧移动，之后使用者旋转固定杆，同时使用者控制住支撑板，避免支撑板旋转，固定杆旋转带动螺杆向下移动，螺杆向下移动带动支架和移动块移动，支架和移动块移动带动支撑板与地面接触并抵紧，使固定齿与地面紧密接触，能

够对存放架的两侧进行支撑，通过保护杆和三角块，能够对存放架的两侧和前侧与后侧进行防护，提高了存放架的稳定性，使存放架达到稳定性高的效果，替代现有利用稳定性较差的存放架进行存放的方式，从而达到稳定性较高，受到冲击不会出现倾倒的现象，提高了偏光板材的安全性，便于使用者使用。

[0014] 2、本实用新型通过定位齿的设置，提高了支撑板与地面之间的摩擦力，便于使用者使用。

附图说明

[0015] 图1为本实用新型结构主视示意图；

[0016] 图2为本实用新型结构图1中A处放大示意图；

[0017] 图3为本实用新型结构固定套的立体示意图。

[0018] 图中：1、存放架；2、固定套；3、支杆；4、轴承座；5、固定杆；6、螺纹槽；7、螺杆；8、支架；9、移动块；10、支撑板；11、定位齿；12、摩擦圈；13、保护杆；14、加强杆；15、三角块。

具体实施方式

[0019] 下面将结合本实用新型实施例中的附图，对本实用新型实施例中的技术方案进行清楚、完整地描述，显然，所描述的实施例仅仅是本实用新型一部分实施例，而不是全部的实施例。基于本实用新型中的实施例，本领域普通技术人员在没有做出创造性劳动前提下所获得的所有其他实施例，都属于本实用新型保护的范围。

[0020] 如图1至图3所示，本实用新型提供的一种偏光板材加工用存放架，包括存放架1，所述存放架1的两侧均固定连接有固定套2，所述固定套2的内部纵向活动连接有支杆3，所述支杆3的外侧活动连接有轴承座4，所述轴承座4的底部固定安装有固定杆5，所述固定杆5的底部开设有螺纹槽6，所述螺纹槽6的内部啮合有螺杆7，所述螺杆7的底部固定连接有支架8，所述支架8的表面活动连接有移动块9，所述移动块9的底部固定连接有支撑板10。

[0021] 参考图2，所述支撑板10的底部固定连接有定位齿11，所述定位齿11呈矩形均匀分布。

[0022] 作为本实用新型的一种技术优化方案，通过定位齿11的设置，提高了支撑板10与地面之间的摩擦力，便于使用者使用。

[0023] 参考图1，所述固定杆5的表面固定连接有摩擦圈12，所述摩擦圈12与固定杆5配合使用。

[0024] 作为本实用新型的一种技术优化方案，通过摩擦圈12的设置，能够提高手掌与固定杆5之间的摩擦力，便于使用者旋转固定杆5，便于使用者使用。

[0025] 参考图1，所述存放架1的两侧均固定连接有保护杆13，所述保护杆13与存放架1配合使用。

[0026] 作为本实用新型的一种技术优化方案，通过保护杆13的设置，能够对存放架1的两侧进行辅助支撑，提高了存放架1的稳定性，便于使用者使用。

[0027] 参考图1，所述保护杆13的内侧固定连接有加强杆14，所述加强杆14的内侧固定连接在存放架1的表面。

[0028] 作为本实用新型的一种技术优化方案，通过加强杆14的设置，能够对保护杆13进

行支撑，提高了保护杆13的稳定性，便于使用者使用。

[0029] 参考图1，所述存放架1正面与背面的两侧均固定连接有三角块15，所述三角块15的数量为若干个。

[0030] 作为本实用新型的一种技术优化方案，通过三角块15的设置，能够对存放架1的正面与背面进行支撑，提高了存放架1的稳定性，便于使用者使用。

[0031] 本实用新型的工作原理及使用流程：使用时，使用者需要对存放架1进行加强稳定时，使用者将固定杆5向外侧移动，之后使用者旋转固定杆5，同时使用者控制住支撑板10，避免支撑板10旋转，固定杆5旋转带动螺杆7向下移动，螺杆7向下移动带动支架8和移动块9移动，支架8和移动块9移动带动支撑板10与地面接触并抵紧，使定位齿11与地面紧密接触，能够对存放架1的两侧进行支撑，通过保护杆13和三角块15，能够对存放架1的两侧和前侧与后侧进行防护，提高了存放架1的稳定性，从而达到稳定性好的效果。

[0032] 综上所述：该偏光板材加工用存放架，通过设置存放架1、固定套2、支杆3、轴承座4、固定杆5、螺纹槽6、螺杆7、支架8、移动块9和支撑板10的配合使用，解决了存放架高度比较高，受到冲击时会出现存放架重心不稳造成倾倒的现象，导致偏光板材受到损坏的问题。

[0033] 需要说明的是，在本文中，诸如第一和第二等之类的关系术语仅仅用来将一个实体或者操作与另一个实体或操作区分开来，而不一定要求或者暗示这些实体或操作之间存在任何这种实际的关系或者顺序。而且，术语“包括”、“包含”或者其任何其他变体意在涵盖非排他性的包含，从而使得包括一系列要素的过程、方法、物品或者设备不仅包括那些要素，而且还包括没有明确列出的其他要素，或者是还包括为这种过程、方法、物品或者设备所固有的要素。

[0034] 尽管已经示出和描述了本实用新型的实施例，对于本领域的普通技术人员而言，可以理解在不脱离本实用新型的原理和精神的情况下可以对这些实施例进行多种变化、修改、替换和变型，本实用新型的范围由所附权利要求及其等同物限定。

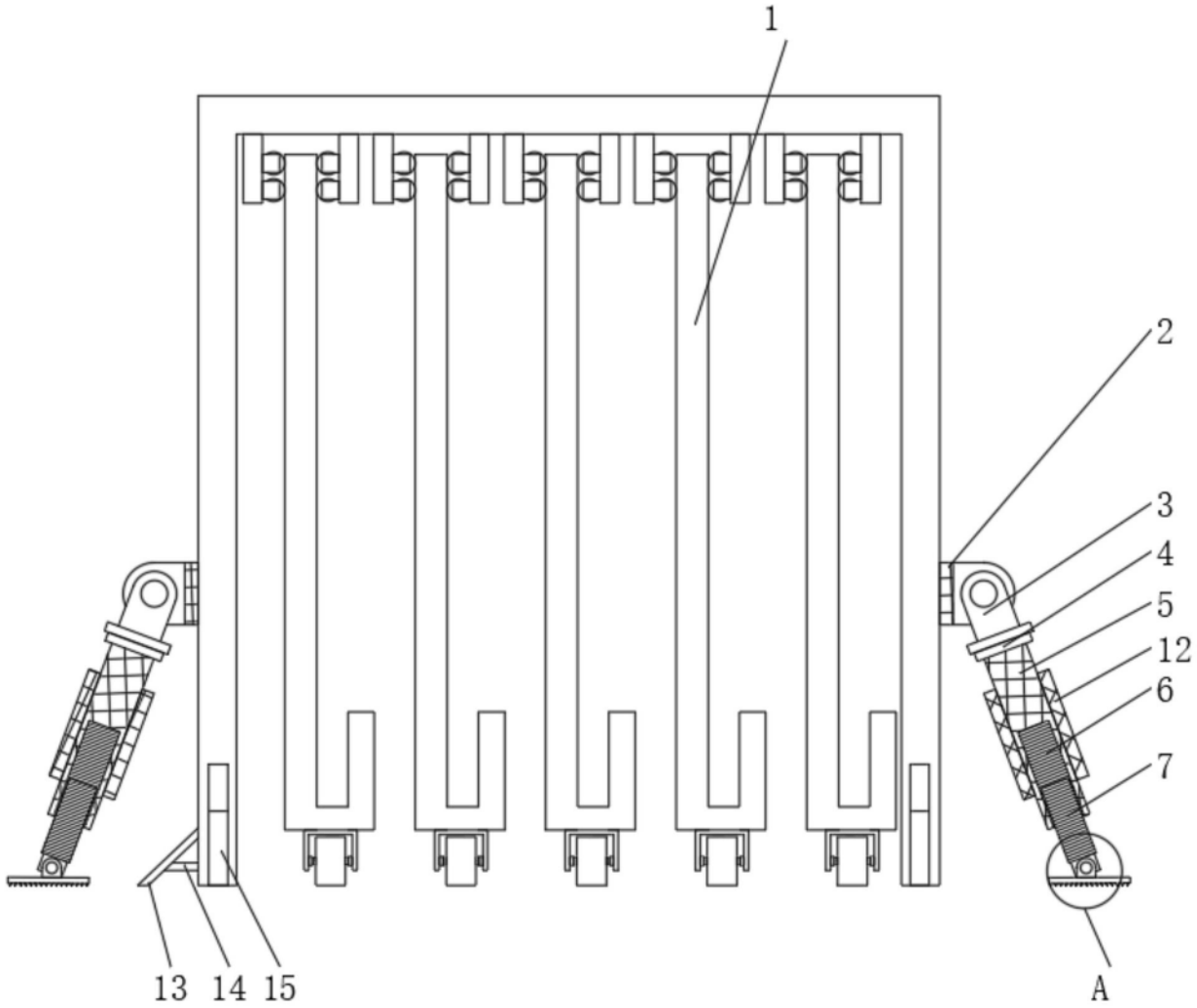

图1

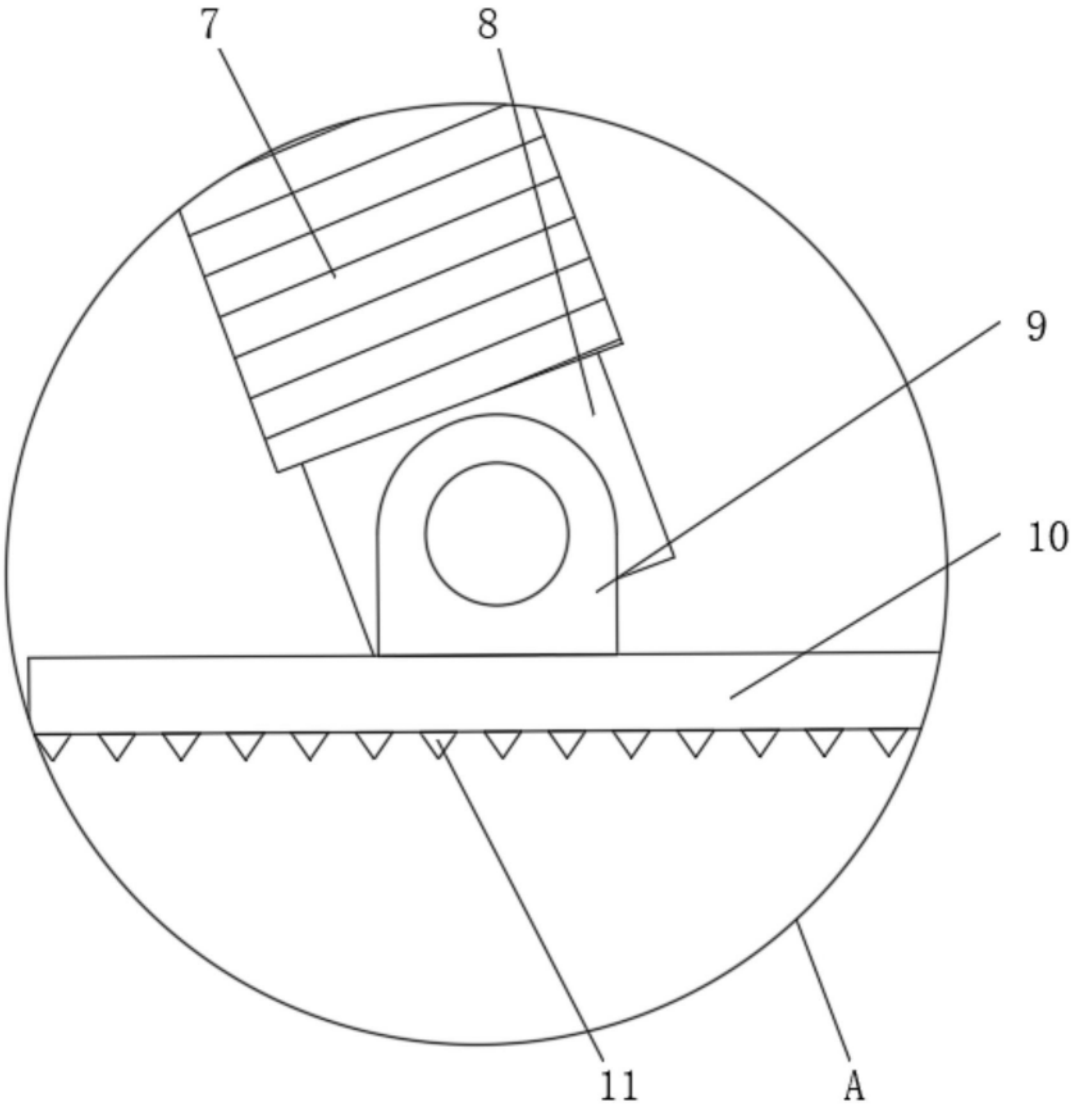

图2

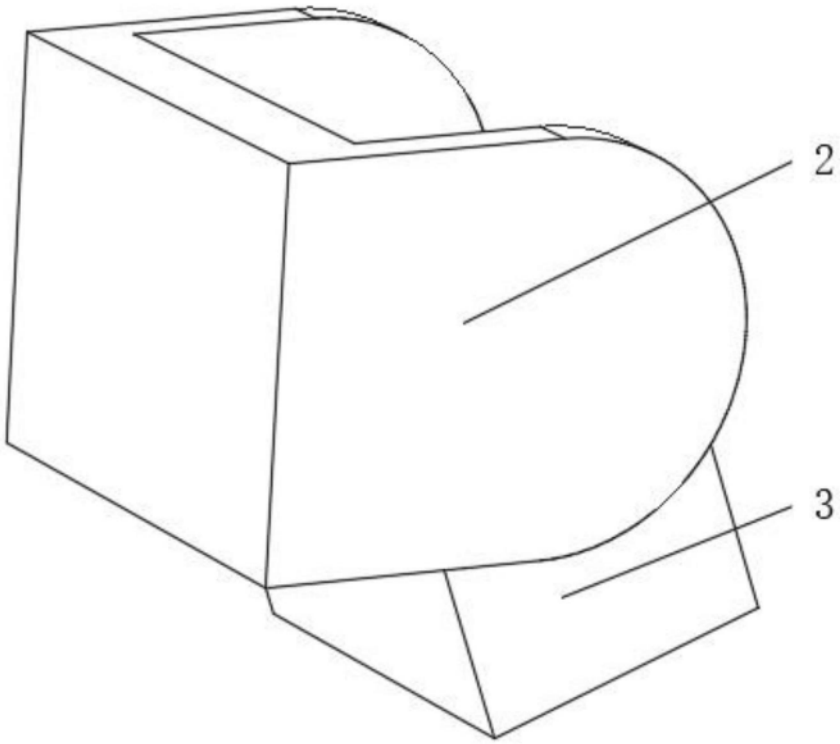

图3