(19)中华人民共和国国家知识产权局

(12)实用新型专利

(10)授权公告号 CN 203120673 U
(45)授权公告日 2013.08.14

(21)申请号 201320000569.9

(22)申请日 2013.01.04

(73)专利权人 北京大鸿恒丰牧业科技有限公司
地址 102211 北京市昌平区小汤山镇官牛坊村汤尚路17号

(72)发明人 范洪海 刘长清

(51)Int.Cl.
*A01K 5/02*(2006.01)
*A01K 7/02*(2006.01)

权利要求书1页 说明书2页 附图2页

(54)实用新型名称

环保节能喂料器

(57)摘要

本实用新型涉及一种养猪用的环保节能喂料器，其包括储料器，下料调节器，进水管，饲料槽及支架；储料器设开有进料口的储料盖，储料器斗上设有下料控制开关，下料控制开关通过调节杆与导料筒相联，导料筒安装在储料器斗底部的出料口位置；饲料槽，储料器斗，进水管与支架均分别有螺栓固定；储料器斗下端出口位置设有导料筒，储料器盖设有翻盖，进水管出口设有自动饮水器。本实用新型可采用集中管道送料，喂料效率高，劳动强度大幅度减轻，节约劳动力，提高了饲料食用率，减少浪费，环保节能，方便管理。

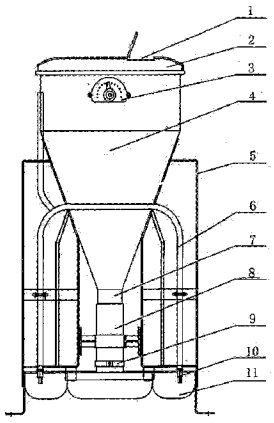


CN 203120673 U

1. 一种环保节能喂料器，包括储料器 (4)，下料调节器 (9)，进水管 (6)，饲料槽 (11) 及支架 (5)；其特征在于所述储料器 (4) 开设有进料口的储料盖 (1)，储料器 (4) 上设置有下料调节器 (9) 和下料控制开关 (3)，下料控制开关 (3) 和下料调节器 (9) 通过调节杆与导料筒 (8) 相联，导料筒 (8) 安装在储料器 (4) 下端出料口位置，储料器 (4)，进水管 (6)，饲料槽 (11) 同支架 (5) 固定连接。

2. 根据权利 1 所述的环保节能喂料器，其特征是所述储料器盖 (1) 设有翻盖。

3. 根据权利 1 所述的环保节能喂料器，其特征是所述下料调节器与下料控制开关设有弧形槽卡口。

4. 根据权利 1 所述的环保节能喂料器，其特征是所述调节杆设有调节杆支架。

# 环保节能喂料器

## 技术领域

[0001] 本实用新型涉及一种牲畜喂料装置，特别涉及一种养猪用的环保节能喂料器。

## 背景技术

[0002] 随着社会的发展，科学技术的进步，传统的养殖业也发生了巨大变化，尤其是规模化工业生产方式的引进，按程序运行的流水作业模式在养殖行业获得了很大发挥应用。

[0003] 在传统养殖业中，为使牲畜能更好更快地育成，需要每天喂养 3-5 次。在喂养时，欲先将饲料与水分掺和搅拌均匀后再投放进食槽内，这种操作方式就耗用了较大量的人力与时间；并且，由于饲料存储方式是裸露的，很容易被污染；而且喂食与饮水不是同步进行，也易形成牲畜一窝风似地争抢，酿成极大浪费；另外，现代养殖业机械自动化的导入，使传统喂料器无法满足设计要求，需要一种新型的、环保的、自动的节能喂料器。

## 发明内容

[0004] 本实用新型的目的是避免上述现有技术的不足之处，提供一种结构简单、环保、自动并可调控的节能饲喂效率较高的喂料器。

[0005] 本实用新型的环保节能喂料器，包括储料器 (4)，下料调节器 (9)，进水管 (6)，饲料槽 (11) 及支架 (5)；其特征在于所述储料器 (4) 开设有进料口的储料盖 (1)，储料器 (4) 上设置有下料调节器 (9) 和下料控制开关 (3)，下料控制开关 (3) 和下料调节器 (9) 通过调节杆与导料筒 (8) 相联，导料筒 (8) 安装在储料器 (4) 下端出料口位置，储料器 (4)，进水管 (6)，饲料槽 (11) 同支架 (5) 固定连接。

[0006] 进一步地，本实用新型的环保节能喂料器，所述储料器盖 (1) 设有翻盖。

[0007] 进一步地，本实用新型的环保节能喂料器，所述下料调节器与下料控制开关设有弧形槽卡口。

[0008] 进一步地，本实用新型的的环保节能喂料器，所述调节杆设有调节杆支架。

[0009] 的养猪作业，自动化程度高，环保节能。

## 附图说明

[0010] 图 1 是本实用新型的环保节能型喂料器结构示意图；

[0011] 图 2 是本实用新型的卸去支架与水管环保节能型喂料器联结示意图

## 具体实施方式

[0012] 1 为储料器斗盖送料口；2 为储料器斗盖；3 为下料控制开关；4 为储料器；5 为支架；6 为进水管；7 为出料器斗下料口；8 为导料筒；9 为下料调节器；10 为自动饮水器；11 为饲料槽。

[0013] 实施例一

[0014] 参见图 1 和图 2，一种环保节能喂料器，包括储料器 (4)，下料调节器 (9)，进水管

(6)，饲料槽 (11) 及支架 (5) ；其特征在于所述储料器 (4) 开设有进料口的储料盖 (1)，储料器 (4) 上设置有下料调节器 (9) 和下料控制开关 (3)，下料控制开关 (3) 和下料调节器 (9) 通过调节杆与导料筒 (8) 相联，导料筒 (8) 安装在储料器 (4) 下端出料口位置，储料器 (4)，进水管 (6)，饲料槽 (11) 同支架 (5) 固定连接。所述储料器盖 (1) 设有翻盖。所述下料调节器与下料控制开关设有弧形槽卡口。所述调节杆设有调节杆支架。

[0015] 调节杆置于调节器的弧形卡槽内，调节开关与调节杆支架相联，调节开关通过调节杆支架与调节器相联，调节杆通过拨料器与导料筒活套相联。

[0016] 使用时转动下料控制开关旋钮，通过调节杆支架来转动调节器，调节器动作使卡槽转动位置，带动调节杆做上或下垂直运动，进而带动导料筒向上或下运动，饲料出料量就得到调节控制，当导料筒调节落至最下端时下料截止；导料筒在调节过程中带动拨料器活动，把料拨开，防止下料堆积一处。

[0017] 储料器斗两侧各设置一条进水管，进水管下端位置各设有自动饮水器。

[0018] 实施例二

[0019] 实施方式与实施方式一基本相同，相同之处不再赘述，所不同的地方在于进水管 (6) 上端水进入汇合，自中段分流，到下端分叉成两股支流，每个分叉均设有自动饮水器。

[0020] 实施例部分结合附图描述了本实用新型的构造，但是本实用新型并不局限于此，本领域的普通技术人员将理解到可以在选择用来说明的实施方式中进行多种改变或者变型，上述变型或者改变将不偏离本实用新型的精神和范围。

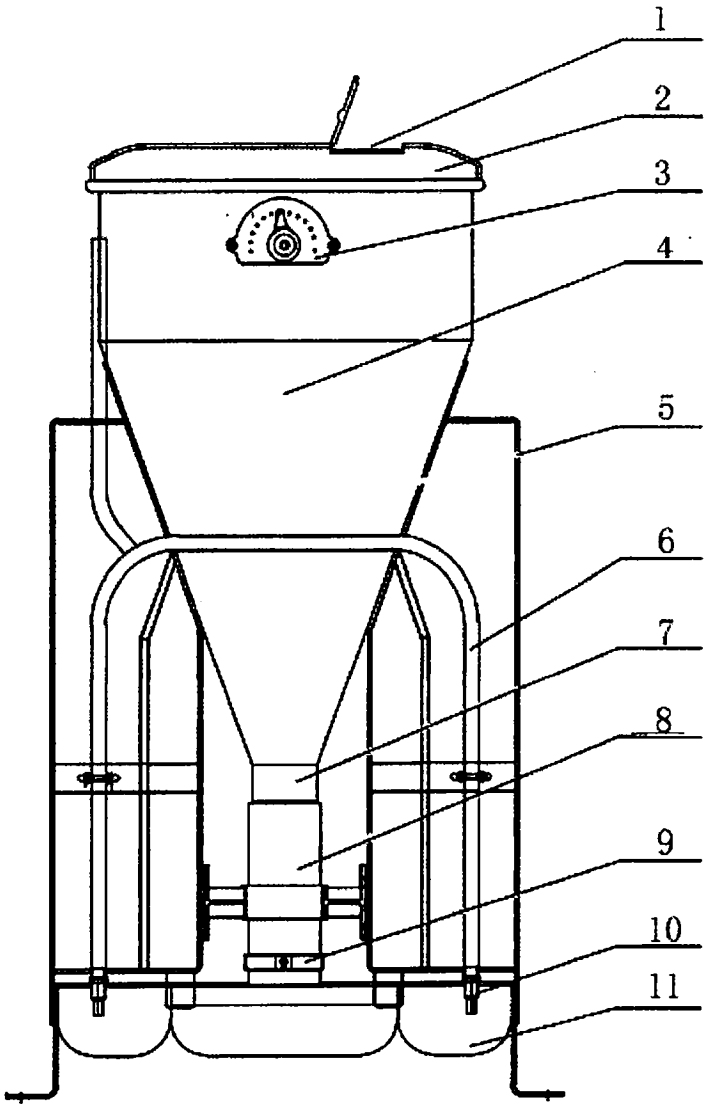


图 . 1

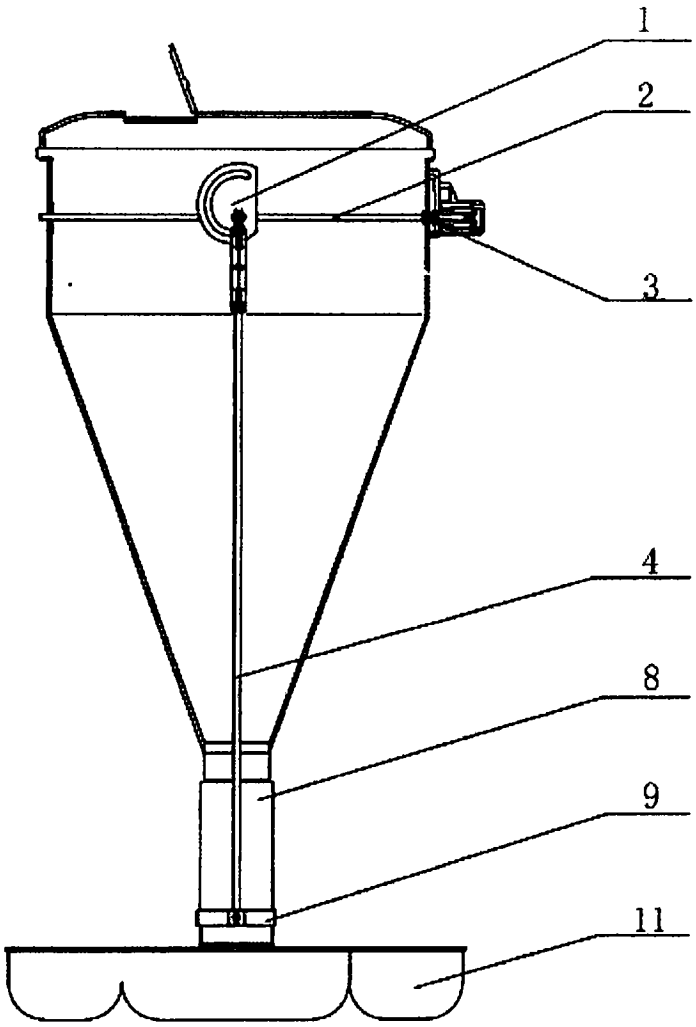


图 . 2