(19)中华人民共和国国家知识产权局

(12)实用新型专利

(10)授权公告号 CN 214983762 U
(45)授权公告日 2021.12.03

(21)申请号 202021646617.8

(22)申请日 2020.08.10

(73)专利权人 江苏新诚誉纺织科技有限公司
地址 214422 江苏省无锡市江阴市云亭街道吴巷路18号

(72)发明人 陈建平 徐韩艳

(74)专利代理机构 江阴市权益专利代理事务所(普通合伙) 32443
代理人 王凯

(51)Int.Cl.
B32B 9/02(2006.01)
B32B 9/00(2006.01)
B32B 9/04(2006.01)
B32B 5/02(2006.01)
B32B 5/26(2006.01)
D03D 15/20(2021.01)
D03D 15/217(2021.01)
D03D 13/00(2006.01)

权利要求书1页 说明书3页 附图1页

(54)实用新型名称

一种透风性好的热风棉布料

(57)摘要

本实用新型属于布料技术领域，公开了一种透风性好的热风棉布料，包括布料本体，所述布料本体包括芯层、柔软层、抗菌透气层，所述柔软层设置在芯层的下方，所述抗菌透气层设置在芯层的上方。本方案以热风棉无纺布为芯层，而热风棉无纺布具有蓬松度高、弹性好、手感柔软、透气透风性等特点，柔软层由橡胶纤维与棉纤维混纺编织而成，橡胶纤维具有质量轻、光泽好、吸水性高、抗菌性强、易降解且环保等功能，棉纤维制品吸湿和透气性好，柔软而保暖，由橡胶纤维与棉纤维混纺编织而成的柔软层具备柔软舒适、透气、吸水性好的优点，因此通过芯层、柔软层和抗菌透气层构成的布料本体具备透风透气性好、柔软舒适和抗菌等功能。

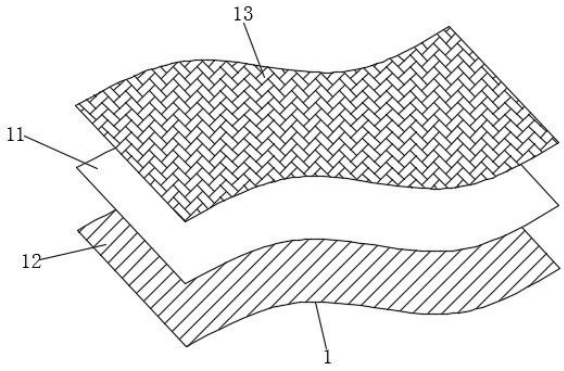

CN 214983762 U

1.一种透风性好的热风棉布料，包括布料本体(1)，其特征在于：所述布料本体(1)包括芯层(11)、柔软层(12)、抗菌透气层(13)，所述柔软层(12)设置在芯层(11)的下方，所述抗菌透气层(13)设置在芯层(11)的上方，所述芯层(11)为热风棉无纺布。

2.根据权利要求1所述的一种透风性好的热风棉布料，其特征在于：所述柔软层(12)采用平纹组织形式编织而成。

3.根据权利要求1所述的一种透风性好的热风棉布料，其特征在于：所述抗菌透气层(13)由经纱(131)和纬纱(132)交织而成，所述经纱(131)为两根亚麻纤维条，所述纬纱(132)包括第一纬线(1321)和第二纬线(1322)，所述第一纬线(1321)为竹炭纤维条，所述第二纬线(1322)为纳米银离子条。

4.根据权利要求3所述的一种透风性好的热风棉布料，其特征在于：所述第一纬线(1321)采用平纹组织与经纱(131)相互交织，所述第二纬线(1322)采用沉浮两道经纱(131)的方式交织。

一种透风性好的热风棉布料

技术领域

[0001] 本实用新型涉及布料技术领域，更具体地说，涉及一种透风性好的热风棉布料。

背景技术

[0002] 布料就是用来制作服装的材料，作为服装三要素之一，布料不仅可以诠释服装的风格和特性，而且直接左右着服装的色彩、造型的表现效果，在服装大世界里，服装的面料五花八门，日新月异。

[0003] 随着人们生活水平的提高，人们对布料的要求越来越高，而现有的布料还存在透风、透气性差的问题，使得在使用的过程中还存在一定的缺陷，故提出一种一种透风性好的热风棉布料。

实用新型内容

[0004] 1.要解决的技术问题

[0005] 针对现有技术中存在的问题，本实用新型的目的在于提供一种透风性好的热风棉布料，解决了现有的布料还存在透风、透气性差的问题，使得在使用的过程中还存在一定的缺陷的问题。

[0006] 2.技术方案

[0007] 为解决上述问题，本实用新型采用如下的技术方案。

[0008] 一种透风性好的热风棉布料，包括布料本体，所述布料本体包括芯层、柔软层、抗菌透气层，所述柔软层设置在芯层的下方，所述抗菌透气层设置在芯层的上方，所述芯层为热风棉无纺布，所述柔软层由橡胶纤维与棉纤维混纺编织而成。

[0009] 优选的，所述柔软层采用平纹组织形式编织而成。

[0010] 优选的，所述抗菌透气层由经纱和纬纱交织而成，所述经纱为两根亚麻纤维条，所述纬纱包括第一纬线和第二纬线，所述第一纬线为竹炭纤维条，所述第二纬线为纳米银离子条。

[0011] 优选的，所述第一纬线采用平纹组织与经纱相互交织，所述第二纬线采用沉浮两道经纱的方式交织。

[0012] 3.有益效果

[0013] 相比于现有技术，本实用新型的优点在于：

[0014] (1)本方案以热风棉无纺布为芯层，而热风棉无纺布具有蓬松度高、弹性好、手感柔软、透气透风性等特点，柔软层由橡胶纤维与棉纤维混纺编织而成，橡胶纤维具有质量轻、光泽好、吸水性高、抗菌性强、易降解且环保等功能，棉纤维制品吸湿和透气性好，柔软而保暖，由橡胶纤维与棉纤维混纺编织而成的柔软层具备柔软舒适、透气、吸水性好的优点，因此通过芯层、柔软层和抗菌透气层构成的布料本体具备透风透气性好、柔软舒适和抗菌等功能。

[0015] (2)柔软层采用平纹组织形式编织而成，平纹组织具备交织点多、质地坚牢、挺括、

表面平整、透气性好等优点，从而使得布料本体在具备较好的透气、透风性的同时，结构紧密，耐磨耐用。

[0016] (3)通过竹炭纤维条和纳米银离子条的相互配合，可有效的抑制细菌、霉菌的滋生，从而使布料本体具备抗菌抑菌的功能，亚麻纤维条使得布料本体具有透气性和吸湿性。

[0017] (4)通过第一纬线与经纱采用平纹组织使得抗菌透气层形成基础的透气孔，再经第二纬线采用沉浮两道经纱的方式交织，使得透气孔效果更加明显，透气孔的形状不易发生形变，依然是原先的方孔，而且相较与较粗的纱线来说整体性好且不会太紧密，从而使布料本体保持较好的透风性。

附图说明

[0018] 图1为本实用新型的结构示意图；

[0019] 图2为本实用新型中抗菌透气层的结构示意图。

[0020] 图中标号说明：

[0021] 1、布料本体；11、芯层；12、柔软层；13、抗菌透气层；131、经纱； 132、纬纱；1321、第一纬线；1322、第二纬线。

具体实施方式

[0022] 下面将结合本实用新型实施例中的附图，对本实用新型实施例中的技术方案进行清楚、完整地描述；显然，所描述的实施例仅仅是本实用新型一部分实施例，而不是全部的实施例，基于本实用新型中的实施例，本领域普通技术人员在没有做出创造性劳动前提下所获得的所有其他实施例，都属于本实用新型保护的范围。

[0023] 在本实用新型的描述中，需要说明的是，除非另有明确的规定和限定，术语“安装”、“设置有”、“套设/接”、“连接”等，应做广义理解，例如“连接”，可以是固定连接，也可以是可拆卸连接，或一体地连接；可以是机械连接，也可以是电连接；可以是直接相连，也可以通过中间媒介间接相连，可以是两个元件内部的连通。对于本领域的普通技术人员而言，可以具体情况理解上述术语在本实用新型中的具体含义。

[0024] 请参阅图1-2，一种透风性好的热风棉布料，包括布料本体1，布料本体 1包括芯层11、柔软层12、抗菌透气层13，柔软层12设置在芯层11的下方，抗菌透气层13设置在芯层11的上方，芯层11为热风棉无纺布，热风棉无纺布具有蓬松度高、弹性好、手感柔软、透气透风性等特点，柔软层12由橡胶纤维与棉纤维混纺编织而成，橡胶纤维具有质量轻、光泽好、吸水性高、抗菌性强、易降解且环保等功能，棉纤维制品吸湿和透气性好，柔软而保暖，由橡胶纤维与棉纤维混纺编织而成的柔软层12具备柔软舒适、透气、吸水性好的优点。

[0025] 具体的，柔软层12采用平纹组织形式编织而成，平纹组织具备交织点多、质地坚牢、挺括、表面平整、透气性好等优点，从而使得布料本体1在具备较好的透气、透风性的同时，结构紧密，耐磨耐用。

[0026] 具体的，抗菌透气层13由经纱131和纬纱132交织而成，经纱131为两根亚麻纤维条，纬纱132包括第一纬线1321和第二纬线1322，第一纬线1321 为竹炭纤维条，第二纬线1322为纳米银离子条，通过竹炭纤维条和纳米银离子条的相互配合，可有效的抑制细菌、霉菌的滋生，从而使布料本体1具备抗菌抑菌的功能，亚麻纤维条使得布料本体1具有透气性

和吸湿性。

[0027] 具体的，第一纬线1321采用平纹组织与经纱131相互交织，第二纬线1322 采用沉浮两道经纱131的方式交织，通过第一纬线1321与经纱131采用平纹组织使得抗菌透气层13形成基础的透气孔，再经第二纬线1322采用沉浮两道经纱131的方式交织，使得透气孔效果更加明显，透气孔的形状不易发生形变，依然是原先的方孔，而且相较与较粗的纱线来说整体性好且不会太紧密，从而使布料本体1保持较好的透风性。

[0028] 工作原理：本方案以热风棉无纺布为芯层11，而热风棉无纺布具有蓬松度高、弹性好、手感柔软、透气透风性等特点，柔软层12由橡胶纤维与棉纤维混纺编织而成，橡胶纤维具有质量轻、光泽好、吸水性高、抗菌性强、易降解且环保等功能，棉纤维制品吸湿和透气性好，柔软而保暖，由橡胶纤维与棉纤维混纺编织而成的柔软层12具备柔软舒适、透气、吸水性好的优点，通过、竹炭纤维条和纳米银离子条的相互配合，通过以竹炭纤维条为第一纬线1321与亚麻纤维条为经纱131采用平纹组织编织而成的抗菌透气层13具备抗菌透气的功能，同时以相互间的缝隙为基础透气孔，再以纳米银离子条为第二纬线1322沉浮两道经纱131，使得基础透气孔的效果更加明显，基础透气孔的形状不易发生形变，依然是原先的方孔，而且相较与较粗的纱线来说整体性好且不会太紧密，从而使布料本体1保持较好的透风性，因此通过芯层11、柔软层12和抗菌透气层13构成的布料本体1具备透风透气性好、柔软舒适和抗菌等功能。

[0029] 以上所述，仅为本实用新型较佳的具体实施方式；但本实用新型的保护范围并不局限于此。任何熟悉本技术领域的技术人员在本实用新型揭露的技术范围内，根据本实用新型的技术方案及其改进构思加以等同替换或改变，都应涵盖在本实用新型的保护范围内。

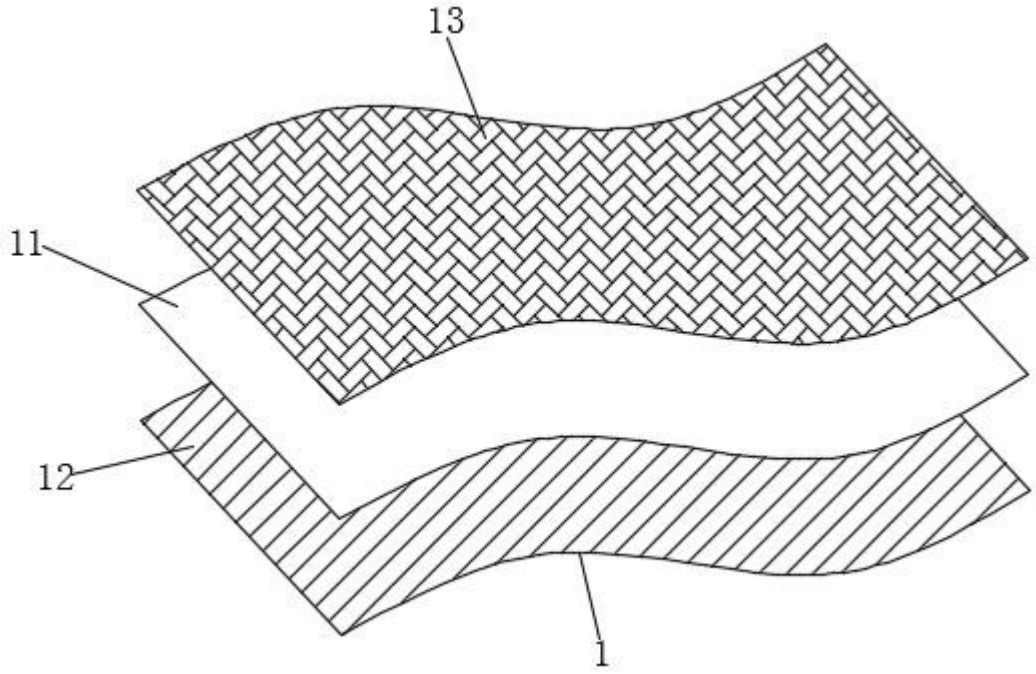

图1

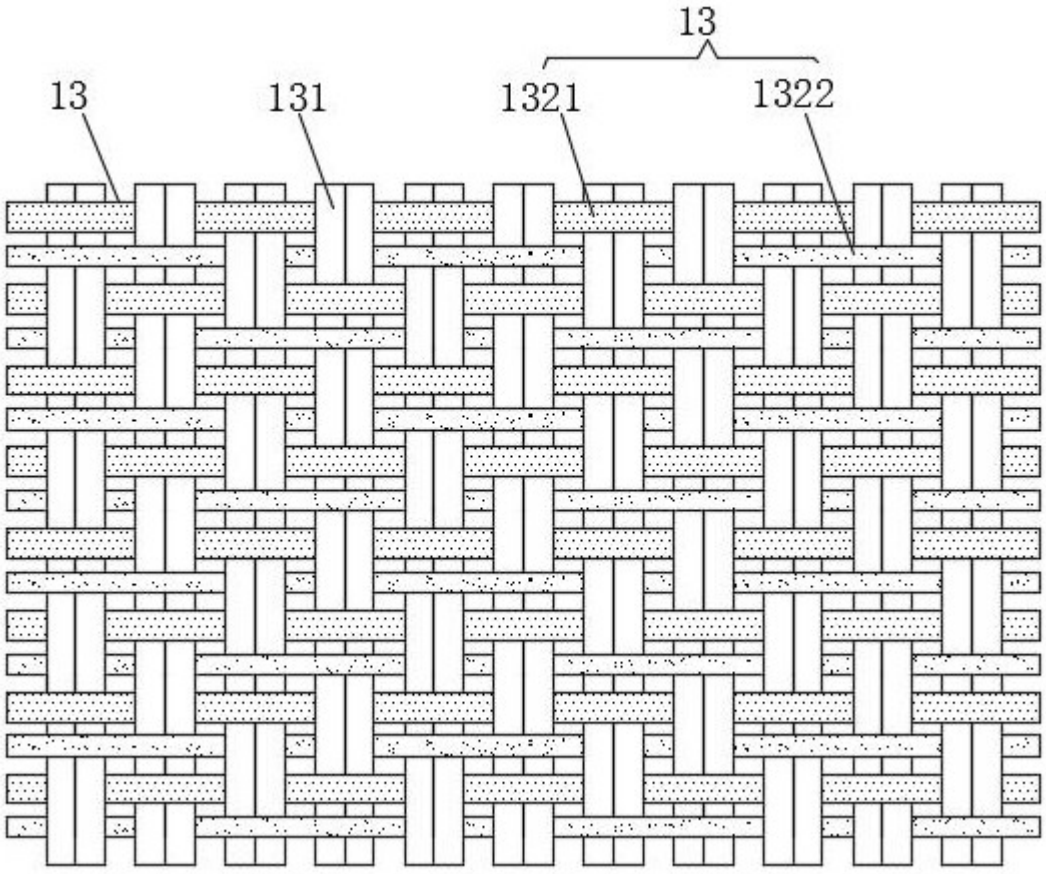

图2