(19)中华人民共和国国家知识产权局

(12)实用新型专利

(10)授权公告号 CN 204685615 U
(45)授权公告日 2015.10.07

(21)申请号 201520163303.5

(22)申请日 2015.03.23

(73)专利权人 新昌县三源轴承有限公司
地址 312500 浙江省绍兴市新昌县城关城东新区大坑路羽林三路

(72)发明人 周祝伟

(74)专利代理机构 北京天奇智新知识产权代理有限公司 11340
代理人 韩洪

(51)Int.Cl.
B08B 13/00(2006.01)
B08B 3/02(2006.01)

权利要求书1页 说明书2页 附图1页

(54)实用新型名称

一种清洗时可翻面的轴承清洗装置

(57)摘要

本实用新型公开了一种清洗时可翻面的轴承清洗装置，包括箱体、箱盖、放置框、喷水管、喷头、防水手套、观察窗、转动轴和电机，所述箱盖与箱体配合安装，所述箱体的底部设有转动轴，所述转动轴的上端设有放置框，所述放置框设在箱体内，所述电机与转动轴传动连接，所述箱体的内壁在放置框的上方设有喷水管，所述喷水管上设有喷头，所述箱盖上设有观察窗，所述箱盖的侧面设有通孔，所述通孔上设有防水手套，与现有技术相比，本实用新型能够节省时间，使用方便。

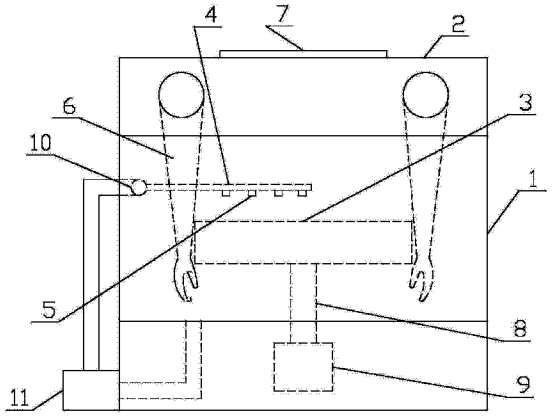

CN 204685615 U

1. 一种清洗时可翻面的轴承清洗装置，其特征在于：包括箱体 (1)、箱盖 (2)、放置框 (3)、喷水管 (4)、喷头 (5)、防水手套 (6)、观察窗 (7)、转动轴 (8) 和电机 (9)，所述箱盖 (2) 与箱体 (1) 配合安装，所述箱体 (1) 的底部设有转动轴 (8)，所述转动轴 (8) 的上端设有放置框 (3)，所述放置框 (3) 设在箱体 (1) 内，所述电机 (9) 与转动轴 (8) 传动连接，所述箱体 (1) 的内壁在放置框 (3) 的上方设有喷水管 (4)，所述喷水管 (4) 上设有喷头 (5)，所述箱盖 (2) 上设有观察窗 (7)，所述箱盖 (2) 的侧面设有通孔，所述通孔上设有防水手套 (6)。

2. 如权利要求 1 所述的一种清洗时可翻面的轴承清洗装置，其特征在于：所述观察窗 (7) 设在箱盖 (2) 的正中间位置。

3. 如权利要求 1 至 2 中任一项所述的一种清洗时可翻面的轴承清洗装置，其特征在于：所述箱体 (1) 的内壁上设有供水管 (10)，所述供水管 (10) 上设有喷水管 (4)，所述喷水管 (4) 的后端指向放置框 (3) 的中心轴线，所述供水管 (10) 的输入端与泵组 (11) 的输出端连接，所述泵组 (11) 的输入端与箱体 (1) 的底部连通。

一种清洗时可翻面的轴承清洗装置

【技术领域】

[0001] 本实用新型涉及轴承清洗装置的技术领域，特别是一种清洗时可翻面的轴承清洗装置的技术领域。

【背景技术】

[0002] 现有技术中使用轴承较多，发现轴承不转的原因，就是油腻与绒毛经过高温作用变干固死，轴承本身基本没有磨损或磨损很小，需要对轴承进行清洗，对于轴承清洗是采用煤油做为清洗剂进行人工清洗，由于煤油有较大气味对环境污染对人的身体健康造成伤害且劳动强度大，并且煤油价格高，成本大。为了解决上述问题，从而出现了轴承清洗机，现有技术中的，轴承清洗机在清洗过程中，将轴承平躺在可转动的放置框内，然后放置框转动并带动轴承经过清洗喷头进行轴承清洗，为了保证轴承能够清洗干净，还需要停机，然后打开盖子并对轴承翻面，然后再盖好盖子并开机，从而浪费时间，使用不方便。

【实用新型内容】

[0003] 本实用新型的目的就是解决现有技术中的问题，提出一种清洗时可翻面的轴承清洗装置，能够节省时间，使用方便。

[0004] 为实现上述目的，本实用新型提出了一种清洗时可翻面的轴承清洗装置，包括箱体、箱盖、放置框、喷水管、喷头、防水手套、观察窗、转动轴和电机，所述箱盖与箱体配合安装，所述箱体的底部设有转动轴，所述转动轴的上端设有放置框，所述放置框设在箱体内，所述电机与转动轴传动连接，所述箱体的内壁在放置框的上方设有喷水管，所述喷水管上设有喷头，所述箱盖上设有观察窗，所述箱盖的侧面设有通孔，所述通孔上设有防水手套。

[0005] 作为优选，所述观察窗设在箱盖的正中间位置。

[0006] 作为优选，所述箱体的内壁上设有供水管，所述供水管上设有喷水管，所述喷水管的后端指向放置框的中心轴线，所述供水管的输入端与泵组的输出端连接，所述泵组的输入端与箱体的底部连通。

[0007] 本实用新型的有益效果：本实用新型通过将箱盖上设有观察窗，箱盖的侧面设有通孔，通孔上设有防水手套，能够对清洗中的轴承进行翻面，与现有技术相比，能够节省时间，使用方便。

[0008] 本实用新型的特征及优点将通过实施例结合附图进行详细说明。

【附图说明】

[0009] 图 1 是本实用新型一种清洗时可翻面的轴承清洗装置的结构示意图。

[0010] 图中：1- 箱体、2- 箱盖、3- 放置框、4- 喷水管、5- 喷头、6- 防水手套、7- 观察窗、8- 转动轴、9- 电机、10- 供水管、11- 泵组。

【具体实施方式】

[0011] 参阅图 1，本实用新型一种清洗时可翻面的轴承清洗装置，包括箱体 1、箱盖 2、放置框 3、喷水管 4、喷头 5、防水手套 6、观察窗 7、转动轴 8 和电机 9，所述箱盖 2 与箱体 1 配合安装，所述箱体 1 的底部设有转动轴 8，所述转动轴 8 的上端设有放置框 3，所述放置框 3 设在箱体 1 内，所述电机 9 与转动轴 8 传动连接，所述箱体 1 的内壁在放置框 3 的上方设有喷水管 4，所述喷水管 4 上设有喷头 5，所述箱盖 2 上设有观察窗 7，所述箱盖 2 的侧面设有通孔，所述通孔上设有防水手套 6，所述观察窗 7 设在箱盖 2 的正中间位置，所述箱体 1 的内壁上设有供水管 10，所述供水管 10 上设有喷水管 4，所述喷水管 4 的后端指向放置框 3 的中心轴线，所述供水管 10 的输入端与泵组 11 的输出端连接，所述泵组 11 的输入端与箱体 1 的底部连通。

[0012] 本实用新型工作过程：

[0013] 本实用新型一种清洗时可翻面的轴承清洗装置在工作过程中，将要清洗的轴承平躺着摆放在放置框 3 内，然后盖好箱盖 2 并启动泵组 11 和电机 9，电机 9 通过转动轴 8 带动放置框 3 转动，放置框 3 带动轴承经过喷水管 4，通过喷头 5 喷出的水对轴承进行清洗，当轴承需要翻面清洗时，将手伸入防水手套 6，然后进行轴承翻面操作，与现有技术相比，能够节省时间，使用方便。

[0014] 上述实施例是对本实用新型的说明，不是对本实用新型的限定，任何对本实用新型简单变换后的方案均属于本实用新型的保护范围。

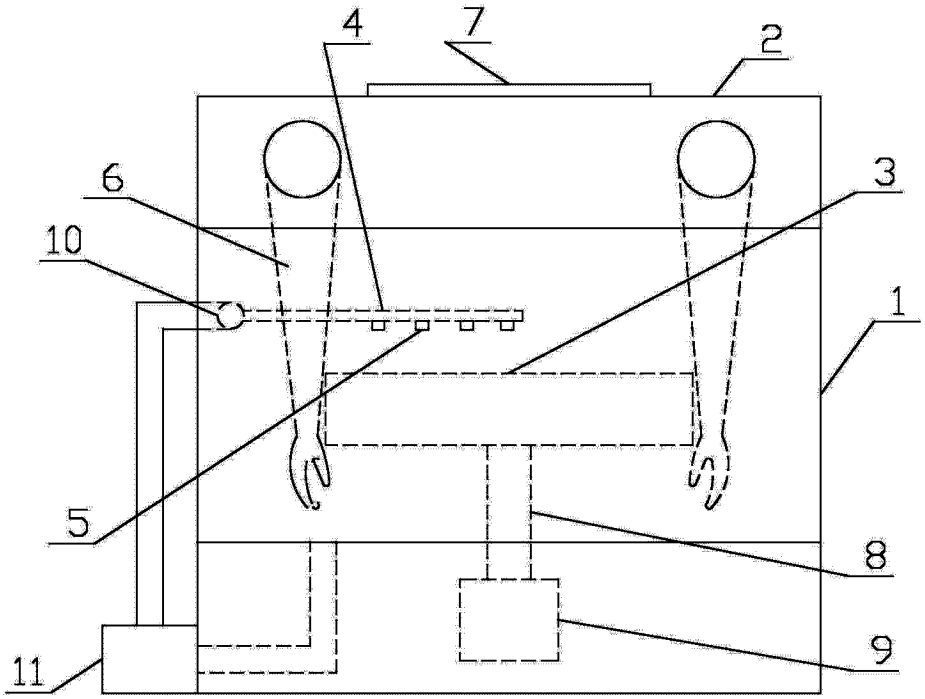

图 1