(19)中华人民共和国国家知识产权局

(12)实用新型专利

(10)授权公告号 CN 210013617 U
(45)授权公告日 2020.02.04

(21)申请号 201920241174.5

(22)申请日 2019.02.26

(73)专利权人 广东渝龙防火科技发展有限公司
地址 523000 广东省东莞市麻涌镇新基村中麻公路渝龙大厦3楼

(72)发明人 郝德坤

(74)专利代理机构 北京盛凡智荣知识产权代理有限公司 11616
代理人 王小燕

(51)Int.Cl.
E06B 3/20(2006.01)

权利要求书1页 说明书1页 附图2页

(54)实用新型名称

一种玻璃钢构

(57)摘要

本实用新型公开了一种玻璃钢构，包括U型端和L型端，所述的U型端和L型端连为一体，所述的L型端的拐角部为倒圆角设计。本实用新型与现有技术相比的优点在于：提供了一种安装简单、结构合理的玻璃钢构，结实耐用，不易割手，使用安全。

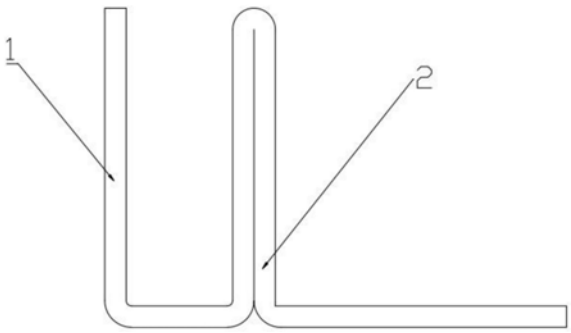

CN 210013617 U

1.一种玻璃钢构,其特征在于:包括U型端和L型端,所述的U型端和L型端连为一体。

2.根据权利要求1所述的一种玻璃钢构,其特征在于:所述的L型端的拐角部为倒圆角设计。

一种玻璃钢构

技术领域

[0001] 本实用新型涉及门窗技术领域,具体是指一种玻璃钢构。

背景技术

[0002] 玻璃钢构件是门窗组装中可以用到的部件,玻璃钢构的重要性与日俱增,如何提供一种安装简单、结构合理、使用安全的玻璃钢构成为研究课题。

实用新型内容

[0003] 本实用新型的目的是解决背景技术中提到的问题,提供一种玻璃钢构。

[0004] 为解决上述技术问题,本实用新型提供的技术方案为:一种玻璃钢构,包括U型端和L型端,所述的U型端和L型端连为一体。

[0005] 作为一种优选方案,所述的L型端的拐角部为倒圆角设计。

[0006] 本实用新型与现有技术相比的优点在于:提供了一种安装简单、结构合理的玻璃钢构,结实耐用,不易割手,使用安全。

附图说明

[0007] 图1是本实用新型一种玻璃钢构的截面示意图。

[0008] 图2是本实用新型一种玻璃钢构的立体结构示意图。

[0009] 如图所示:1、U型端,2、L型端。

具体实施方式

[0010] 下面结合附图对本实用新型做进一步的详细说明。

[0011] 结合附图,一种玻璃钢构,包括U型端1和L型端2,所述的U型端1和L型端2连为一体。

[0012] 作为一种优选方案,所述的L型端2的拐角部为倒圆角设计。

[0013] 本实用新型与现有技术相比的优点在于:提供了一种安装简单、结构合理的玻璃钢构,结实耐用,不易割手,使用安全。

[0014] 以上对本实用新型及其实施方式进行了描述,这种描述没有限制性,附图中所示的也只是本实用新型的实施方式之一,实际的结构并不局限于此。总而言之如果本领域的普通技术人员受其启示,在不脱离本实用新型创造宗旨的情况下,不经创造性的设计出与该技术方案相似的结构方式及实施例,均应属于本实用新型的保护范围。

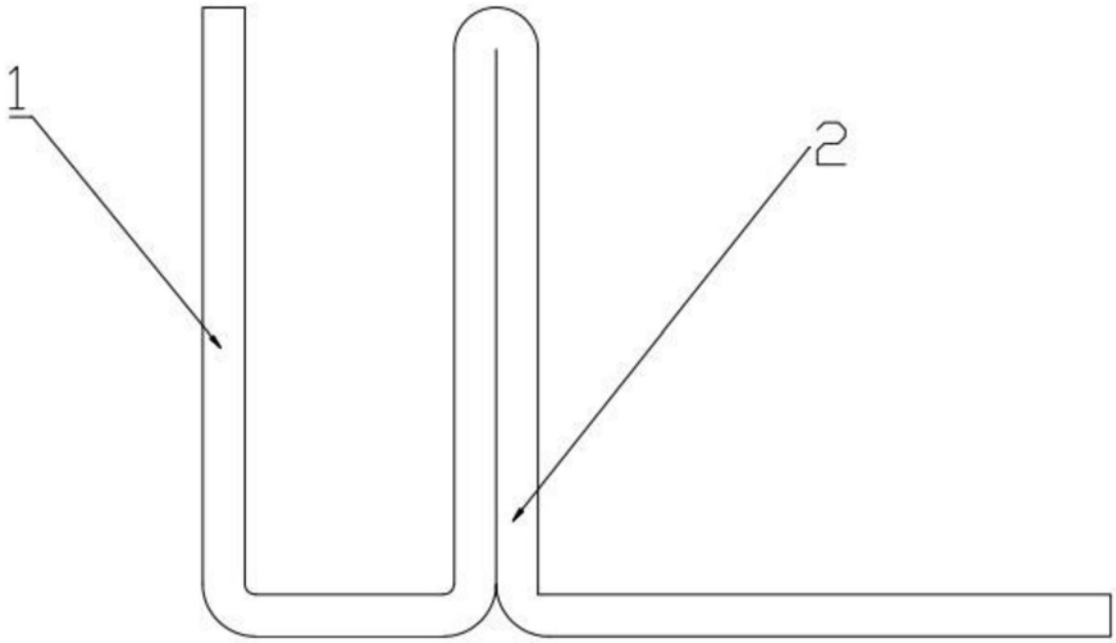

图1

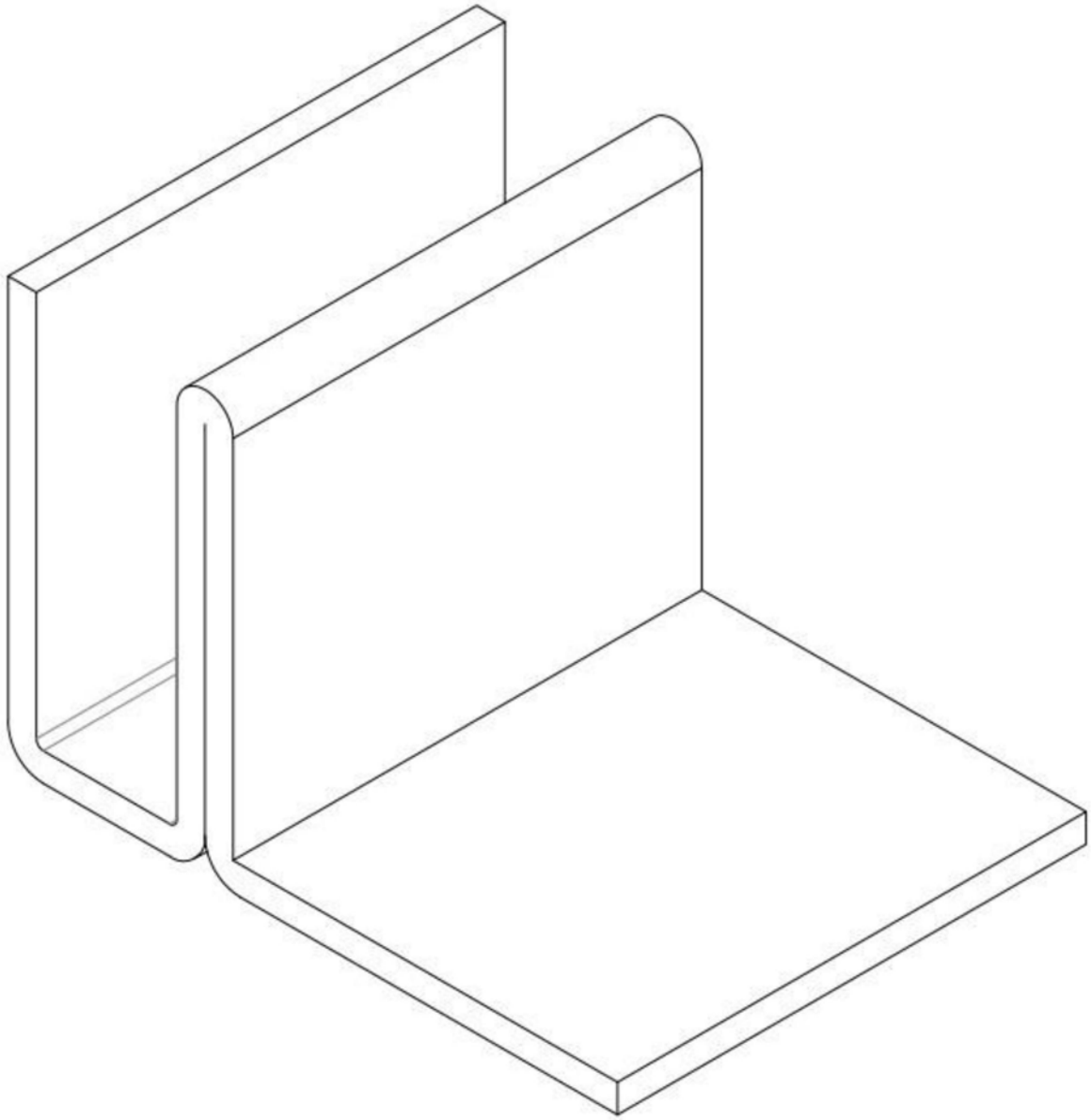

图2