(19)中华人民共和国国家知识产权局

(12)实用新型专利

(10)授权公告号 CN 205488808 U
(45)授权公告日 2016.08.17

(21)申请号 201620084676.8

(22)申请日 2016.01.28

(73)专利权人 深圳市佳沃通信技术有限公司
地址 518000 广东省深圳市宝安区西乡宝源路168号(华源科技创新园)B座4楼402、403、406室

(72)发明人 孟国光

(74)专利代理机构 深圳市康弘知识产权代理有限公司 44247
代理人 胡朝阳 孙洁敏

(51)Int.Cl.
H01R 13/629(2006.01)
H01R 13/627(2006.01)
H01R 12/71(2011.01)

权利要求书1页 说明书2页 附图2页

(54)实用新型名称

一种卡托

(57)摘要

本实用新型公开了一种卡托，包括塑胶框体和镶嵌在所述塑胶框体内与其一体成型的金属框体，所述塑胶框体与所述金属框体形状相对应且匹配设置，所述塑胶框体的两侧各设有一个第一斜边和第一凸出部，所述金属框体的两侧各设有一个与所述第一斜边对应的第二斜边以及与所述第一凸出部对应的第二凸出部；所述塑胶框体上远离所述第一凸出部的一端设有第一连接孔，所述金属框体的一端设有与所述第一连接孔对应的第二连接孔。本实用新型卡托放入卡座后不易滑出，卡托与卡帽连接处不会出现断裂；第一凸出部在卡托插入卡座时会与卡座内壁发生干涉摩擦，使得卡托不易从卡座内滑出。

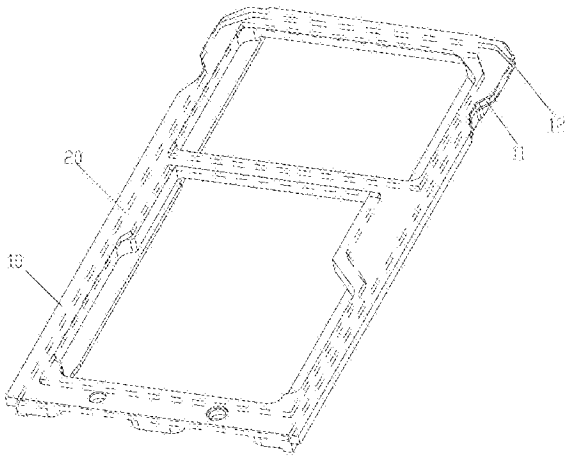

CN 205488808 U

1.一种卡托，包括塑胶框体(10)和镶嵌在所述塑胶框体内与其一体成型的金属框体(20)，所述塑胶框体与所述金属框体形状相对应且匹配设置，其特征在于：所述塑胶框体的两侧各设有一个第一斜边(11)和第一凸出部(12)，所述第一凸出部设于所述塑胶框体的前端，所述金属框体的两侧各设有一个与所述第一斜边对应的第二斜边(25)以及与所述第一凸出部对应的第二凸出部(26)；所述塑胶框体上远离所述第一凸出部的一端设有第一连接孔(18)，所述金属框体的一端设有与所述第一连接孔对应的第二连接孔(24)。

2.根据权利要求1所述的卡托，其特征在于：所述塑胶框体(10)设有上下贯穿的电子卡槽，所述电子卡槽的底部设有朝该电子卡槽中心凸伸的以支撑电子卡的水平承载部(15)。

3.根据权利要求2所述的卡托，其特征在于：所述电子卡槽包括靠近所述第一凸出部(12)设置的第一电子卡槽(13)和远离所述第一凸出部设置的第二电子卡槽(14)，所述第一电子卡槽和所述第二电子卡槽之间设有第一横梁(16)。

4.根据权利要求3所述的卡托，其特征在于：所述第一电子卡槽(13)的长度方向及所述第二电子卡槽(14)的长度方向与所述塑胶框体(10)的宽度方向平行。

5.根据权利要求1所述的卡托，其特征在于：所述塑胶框体(10)的底部两侧分别凹陷形成滑道(17)，所述滑道使得所述塑胶框体的底部两侧成台阶状。

一种卡托

技术领域

[0001] 本实用新型涉及卡托结构领域，更具体地说是涉及一种卡托。

背景技术

[0002] 现有技术中运用于智能手机、平板等便携式通讯电子设备上的卡托一是采用纯塑胶制成但是由于塑胶卡托强度及共面度水准达不到使用标准；二是将金属底板嵌入塑胶框体，这种方法成本有所降低，但是由于金属底板太薄、面积大，易产生扭曲变形，强度和平整度无法达到客户使用要求，而且卡托放入智能手机或平板的卡座后容易滑出；另外现有卡托与卡帽一体成型，卡托与卡帽容易出现断裂。

实用新型内容

[0003] 为解决上述现有技术中存在的问题，本实用新型提供一种卡托，通过在卡托塑胶框体的两侧分别设置第一斜边和第一凸出部，使得卡托放入卡座后不易滑出。

[0004] 本实用新型的技术方案为：一种卡托，包括塑胶框体和镶嵌在所述塑胶框体内与其一体成型的金属框体，所述塑胶框体与所述金属框体形状相对应且匹配设置，所述塑胶框体的两侧各设有一个第一斜边和第一凸出部，所述金属框体的两侧各设有一个与所述第一斜边对应的第二斜边以及与所述第一凸出部对应的第二凸出部；所述塑胶框体上远离所述第一凸出部的一端设有第一连接孔，所述金属框体的一端设有与所述第一连接孔对应的第二连接孔。

[0005] 所述塑胶框体设有上下贯穿的电子卡槽，所述电子卡槽的底部设有朝该电子卡槽中心凸伸的以支撑电子卡的水平承载部。

[0006] 所述电子卡槽包括靠近所述第一凸出部设置的第一电子卡槽和远离所述第一凸出部设置的第二电子卡槽，所述第一电子卡槽和所述第二电子卡槽之间设有第一横梁。

[0007] 所述第一电子卡槽的长度方向及所述第二电子卡槽的长度方向与所述塑胶框体的宽度方向平行。

[0008] 所述塑胶框体的底部两侧分别凹陷形成滑道，所述滑道使得所述塑胶框体的底部两侧成台阶状。

[0009] 本实用新型提出的卡托通过在卡托塑胶框体的两侧分别设置第一斜边和第一凸出部，使得卡托放入卡座后不易滑出；第一凸出部在卡托插入卡座时会与卡座内壁发生干涉摩擦，使得卡托不易从卡座内滑出；通过在塑胶框体和金属框体上设置对应的连接孔，卡托可以直接通过连接孔与卡帽连接，使得卡托与卡帽连接处不会出现断裂。

附图说明

[0010] 图1为本实用新型卡托结构示意图；

[0011] 图2为本实用新型塑胶框体结构图；

[0012] 图3为本实用新型金属框体结构图。

具体实施方式

[0013] 如图1所示，本实用新型提出的卡托包括塑胶框体10和镶嵌在塑胶框体内与其一体成型的金属框体20，塑胶框体10与金属框体20形状相对应且匹配设置，这样提高了卡托的强度，使得卡托在使用过程中不会折坏。塑胶框体10的两侧各设有一个第一斜边11和第一凸出部12，金属框体20的两侧各设有一个与第一斜边11对应的第二斜边25以及与第一凸出部12对应的第二凸出部26；第一斜边11用来与卡座内的卡扣弹片相互挤压使得该卡托不会滑出，第二斜边25使得第一斜边11在与卡扣弹片相互挤压后不会发生形变，增加第一斜边11的耐磨性，第一凸出部12在卡托插入卡座时会与卡座内壁发生干涉摩擦，使得卡托不易从卡座内滑出，第二凸出部26用来增加第一凸出部12的耐磨性。

[0014] 如图2和图3所示，塑胶框体10设有上下贯穿的电子卡槽，电子卡槽的底部设有朝该电子卡槽中心凸伸的以支撑电子卡的水平承载部15，电子卡槽包括靠近第一凸出部12设置的第一电子卡槽13和远离第一凸出部12设置的第二电子卡槽14，第一电子卡槽13和第二电子卡槽14之间设有第一横梁16。金属框体20上设有与第一电子卡槽13对应的贯穿该金属框体20的第一收容槽21，以及设有与第二电子卡槽14对应的贯穿该金属框体20的第二收容槽22，第一收容槽21和第二收容槽22之间设有与第一横梁16对应的第二横梁23。

[0015] 第一电子卡槽13的长度方向及第二电子卡槽14的长度方向与塑胶框体10的宽度方向平行。

[0016] 塑胶框体10的底部两侧分别凹陷形成滑道17，滑道17使得塑胶框体10的底部两侧成台阶状，该塑胶框体10的底部两侧分别形成有位于滑道17上方的支撑部和位于滑道17侧方的限位部。

[0017] 塑胶框体10上远离第一凸出部12的一端设有第一连接孔18，金属框体20的一端设有与第一连接孔18对应的第二连接孔24，第一连接孔18和第二连接孔24用来连接卡帽。

[0018] 本实用新型的卡托适用于智能手机、平板等便携式通讯电子设备。

[0019] 以上的具体实施例仅用以举例说明本实用新型的构思，本领域的普通技术人员在本实用新型的构思下可以做出多种变形和变化，这些变形和变化均包括在本实用新型的保护范围之内。

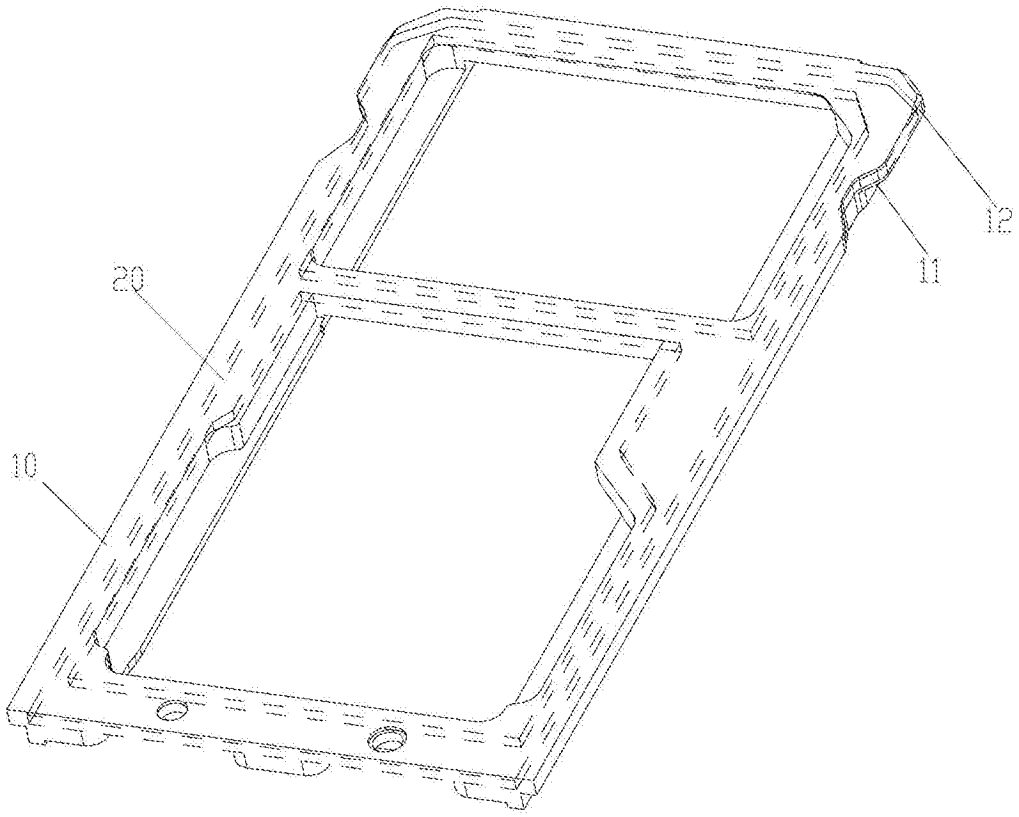

图1

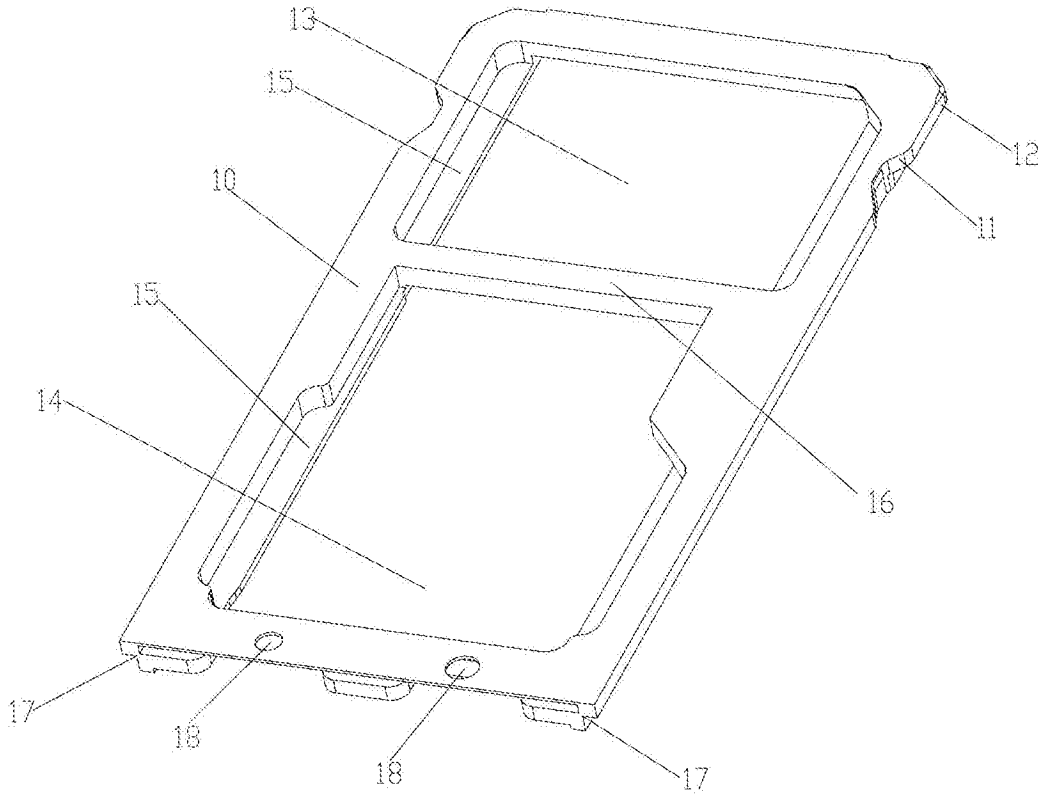

图2

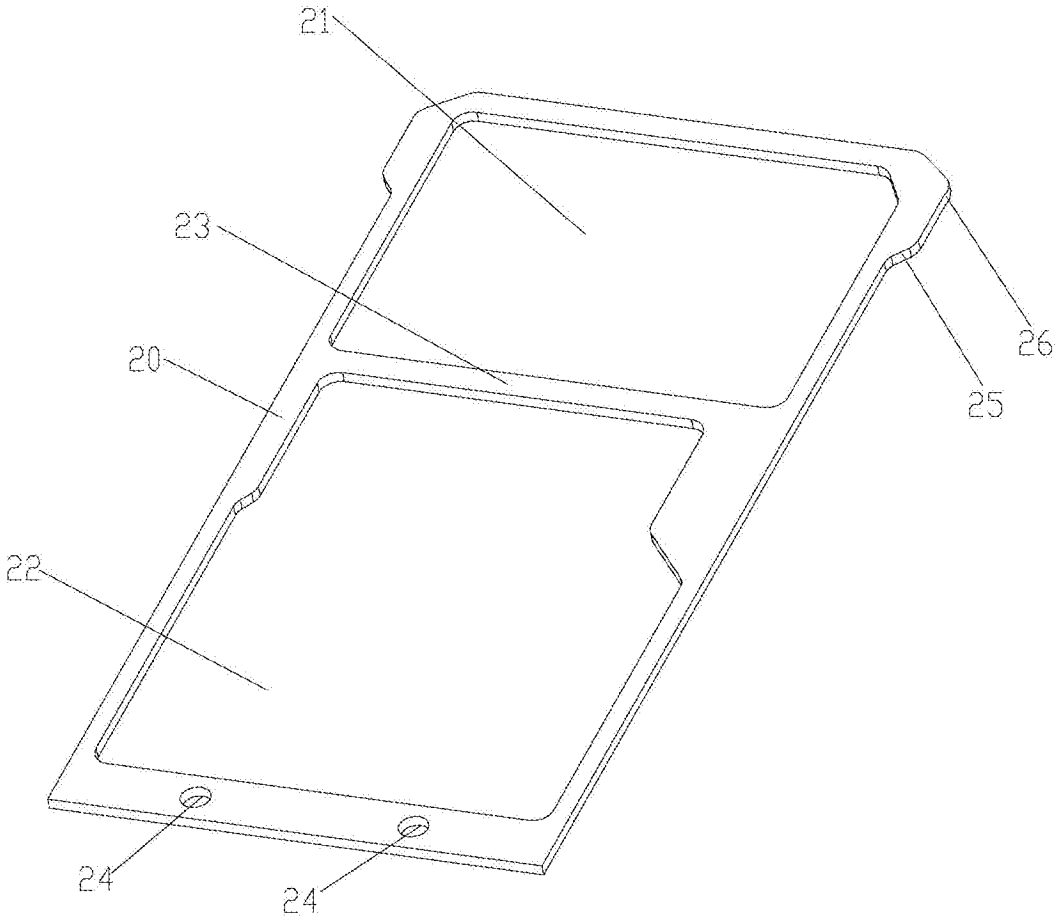

图3