(19)中华人民共和国国家知识产权局

(12)实用新型专利

(10)授权公告号 CN 204123160 U
(45)授权公告日 2015.01.28

(21)申请号 201420365551.3

(22)申请日 2014.07.04

(73)专利权人 惠州市兴源自动化设备有限公司
地址 516000 广东省惠州市水口龙津 27 区 A-09 小区

(72)发明人 秦元新 施隆军 朱兴贵

(74)专利代理机构 北京科亿知识产权代理事务所（普通合伙） 11350
代理人 汤东凤

(51)Int.Cl.
B23Q 3/08(2006.01)

权利要求书1页 说明书2页 附图2页

(54)实用新型名称

治具装夹装置

(57)摘要

本实用新型提供一种治具装夹装置，包括一固定底座，固定底座的表面和底面分别设置有真空吸盘和真空导入装置，并且真空吸盘和真空导入装置之间导通相连，真空导入装置由进气模块和导入管所组成，其中进气模块的顶端紧固于固定底座底面的正中位置，导入管接设于进气模块的侧壁并经进气模块与真空吸盘导通相连，真空吸盘上开设有若干个真空吸孔，每个真空吸孔的端部均导通至进气模块，本实用新型创新的采用真空吸附进行装夹定位，在进气模块的导通下经真空吸孔吸附工件，稳定牢固，不会发生松动，确保加工生产的效率，节省人力物力的大量投入。

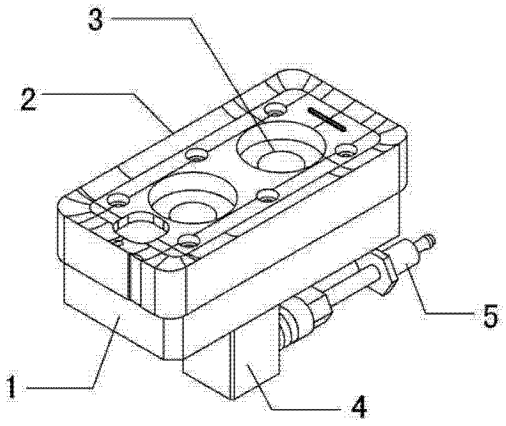

CN 204123160 U

1. 一种治具装夹装置，包括一固定底座，其特征在于：固定底座的表面设置有真空吸盘，固定底座的底面设置有真空导入装置，真空吸盘和真空导入装置之间导通相连，所述的真空吸盘通过定位销安装在固定底座上，真空吸盘上开设有若干个真空吸孔；所述的真空导入装置由进气模块和导入管所组成，其中进气模块的顶端紧固于固定底座底面的正中位置，导入管接设于进气模块的侧壁并经进气模块与真空吸盘导通相连。

2. 根据权利要求 1 所述的治具装夹装置，其特征在于：所述的真空吸孔数量不少于两个，每个真空吸孔的端部均导通至进气模块。

治具装夹装置

技术领域

[0001] 本实用新型涉及机械加工工具技术领域，具体是指一种治具装夹装置。

背景技术

[0002] 在机械加工行业里，需要对材料进行加工，以制造成为符合要求的零件或产品，而在对材料进行加工时，需要使用夹具对材料进行装夹定位，防止材料松动，达到便于加工的目的。然而现有的治具装夹设备采用的是机械方式，不仅结构复杂，安装和操作不便；而且装夹的牢固度不可靠，定位不准确，经常出现松动或偏移，直接影响到产品的加工精度，导致生产效率低下。

实用新型内容

[0003] 本实用新型的目的在于克服上述背景技术的不足，提供一种治具装夹装置，其制造及使用简单、吸附稳定可靠、不会出现松动，确保加工生产的效率，为生产带来了方便。

[0004] 为实现上述目的，本实用新型采用以下方式予以实现：一种治具装夹装置，包括一固定底座，固定底座的表面设置有真空吸盘，固定底座的底面设置有真空导入装置，真空吸盘和真空导入装置之间导通相连。

[0005] 进一步的措施是：所述的真空吸盘通过定位销安装在固定底座上，真空吸盘上开设有若干个真空吸孔。

[0006] 所述的真空导入装置由进气模块和导入管所组成，其中进气模块的顶端紧固于固定底座底面的正中位置，导入管接设于进气模块的侧壁并经进气模块与真空吸盘导通相连。

[0007] 优选地，所述的真空吸孔数量不少于两个，每个真空吸孔的端部均导通至进气模块。

[0008] 与现有技术相比，本实用新型创新的采用真空吸附进行装夹定位，其优点在于：结构简单，操作简洁方便，在进气模块的导通下经真空吸孔吸附工件，稳定牢固，不会发生松动，确保加工生产的效率，节省人力物力的大量投入。本实用新型可装夹各种治具，通用性强。

附图说明

[0009] 图 1 是本实用新型的正面结构示意图；

[0010] 图 2 是本实用新型的底面结构示意图。

[0011] 图中：1、固定底座，2、真空吸盘，3、真空吸孔，4、进气模块，5、导入管。

具体实施方式

[0012] 结合图 1 至图 2 所示，本实用新型的治具装夹装置包括一固定底座 1，真空吸盘 2 通过定位销安装在固定底座 1 的表面，真空导入装置固定于固定底座 1 的底面，真空吸盘 2

和真空导入装置之间导通相连。真空导入装置由进气模块 4 和导入管 5 所组成，其中进气模块 4 的顶端紧固于固定底座 1 底面的正中位置，导入管 5 接设于进气模块 4 的侧壁并经进气模块 4 与真空吸盘 2 导通相连。真空吸盘 2 上开设有两个真空吸孔 3，每个真空吸孔 3 的端部均导通至进气模块。

[0013] 将导入管 5 接至相应控制的气动阀上，装夹工件时，导入管 5 向内吸气，工件稳固吸附在真空吸盘 2 上；取下工件时，导入管 5 停止吸气，工件由真空吸盘 2 上取下，非常方便快捷。

[0014] 以上内容仅用于说明本实用新型的技术方案，并非限制本实用新型的保护范围，本领域普通技术人员对其技术方案进行的简单修改或等同替换，均属于本实用新型的保护范围。

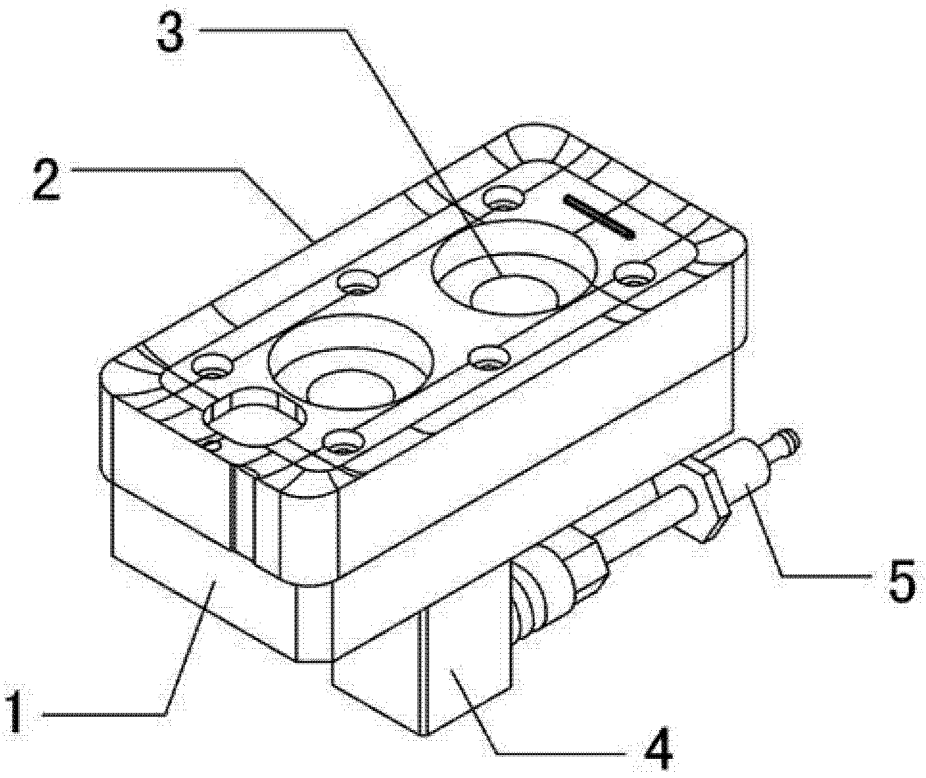

图 1

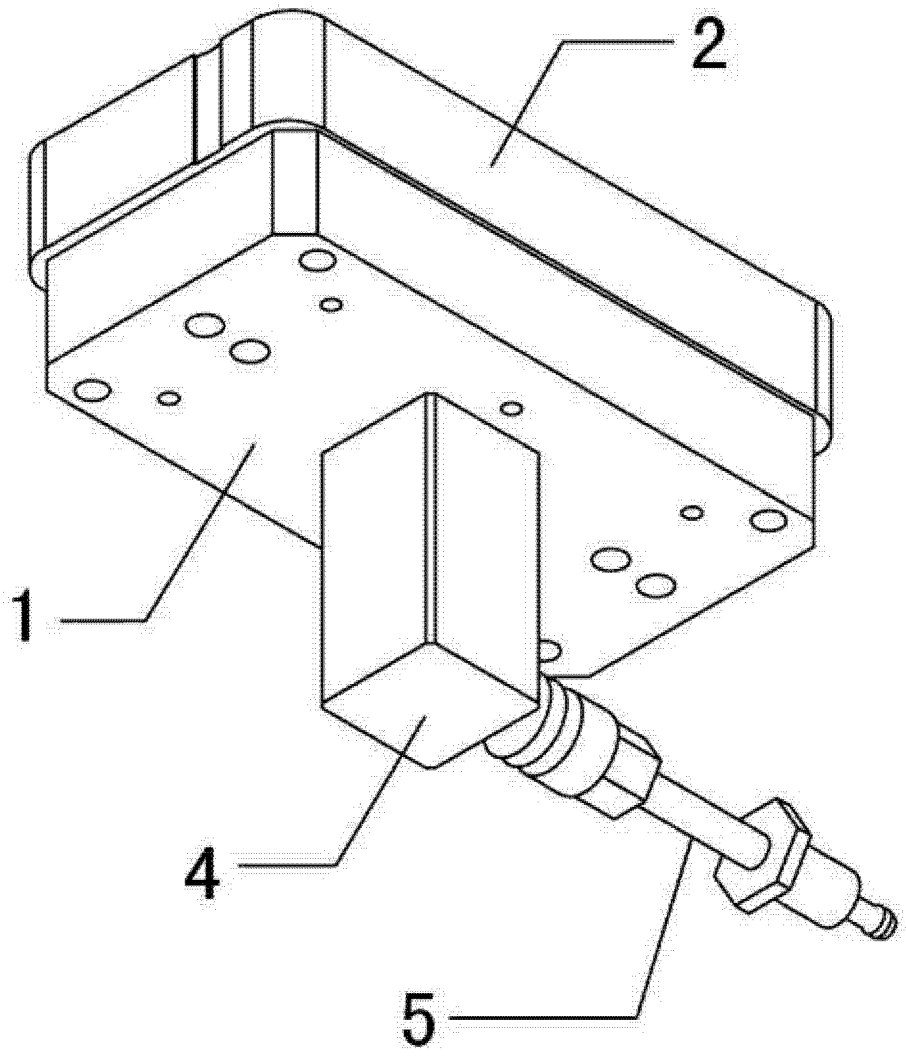

图 2