(19)国家知识产权局

(12)实用新型专利

(10)授权公告号 CN 221409873 U
(45)授权公告日 2024.07.26

(21)申请号 202323587086.6

(22)申请日 2023.12.27

(73)专利权人 杨汉朝
地址 725000 陕西省安康市汉滨区叶坪镇白龙桥村二组

(72)发明人 杨汉朝

(74)专利代理机构 深圳国海智峰知识产权代理事务所(普通合伙) 44489
专利代理师 李艳芳

(51)Int.Cl.
A01G 9/02(2018.01)
A01G 27/06(2006.01)

权利要求书1页 说明书4页 附图3页

(54)实用新型名称

一种多功能花盆

(57)摘要

本实用新型涉及花盆技术领域,具体为一种多功能花盆,包括盆体、盆体底部向上凸起形成中空的第一沥水部、设置于第一沥水部上方的滤水板以及设置于滤水板上表面的第二沥水部;第一沥水部上端面上设置有沥水孔,第二沥水部为底部开口的沥水罩,且沥水孔位于沥水罩下方,盆体底部还设置有至少一个透气槽;本实用新型通过在第一沥水部上方设置滤水板和第二沥水部,并将第二沥水部内部与盆体外部空气连通,极大增强了花盆的沥水效果和透气效果,而滤水板将土壤层与盆体底部蓄水空间分离,使土壤层不与盆体底部水分直接接触,能够有效防止植物烂根,增加植物发芽率和存活率。

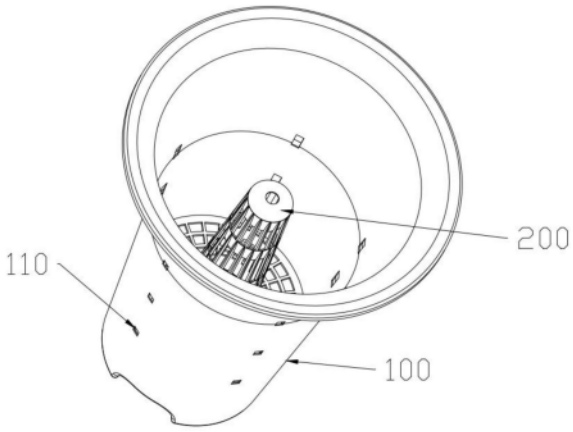

CN 221409873 U

1.一种多功能花盆,其特征在于,包括盆体、由所述盆体底部向上凸起形成中空的第一沥水部、设置于所述第一沥水部上方的滤水板以及设置于所述滤水板上表面的第二沥水部;所述第一沥水部上端面上设置有沥水孔,所述第二沥水部为底部开口的沥水罩,且所述沥水孔位于所述沥水罩下方,所述盆体底部还设置有至少一个透气槽。

2.根据权利要求1所述的多功能花盆,其特征在于,所述沥水罩为上窄下宽的中空柱体,其侧壁上间隔设置有若干第一通孔。

3.根据权利要求2所述的多功能花盆,其特征在于,所述沥水罩沿其长度方向均匀设置有多个环形加强筋,所述第一通孔为间隔设置于相邻两个所述环形加强筋之间的若干长条形通孔。

4.根据权利要求3所述的多功能花盆,其特征在于,若干所述长条形通孔沿所述沥水罩的周向均匀分布,且相邻两层所述长条形通孔相互交错布置。

5.根据权利要求1所述的多功能花盆,其特征在于,所述滤水板可拆卸的设置于所述第一沥水部的顶部,且在对应所述沥水孔的位置设置有第二通孔。

6.根据权利要求1所述的多功能花盆,其特征在于,所述沥水罩的底部侧壁沿其径向向外延伸形成所述滤水板。

7.根据权利要求1所述的多功能花盆,其特征在于,所述盆体为上宽下窄的锥形结构,所述滤水板水平设置于所述盆体内部且其外周与所述盆体内壁抵接。

8.根据权利要求1所述的多功能花盆,其特征在于,所述盆体侧壁上设置有若干透气孔,所述若干透气孔均匀分布于所述盆体侧壁上且均位于所述第一沥水部上方。

9.根据权利要求1所述的多功能花盆,其特征在于,所述滤水板上还设置有吸水棉绳,所述吸水棉绳向下延伸至所述盆体底部,向上延伸至土壤层中。

10.根据权利要求1所述的多功能花盆,其特征在于,所述滤水板上表面还设置有海绵层,所述海绵层上间隔设置有若干通孔。

一种多功能花盆

技术领域

[0001] 本实用新型涉及花盆技术领域,具体为一种多功能花盆。

背景技术

[0002] 花盆是种花用的一种器皿,其本身具有一定的观赏效果,广泛应用于室内种植、私家花园、园林绿化以及景观工程当中,其形通常为开口大底端小的倒圆台或倒棱台等形状;种植植物的花盆形式多样,大小不一,植物生产者或养花人士可以根据植物的特性和需要以及花盆的特点选用不同花盆。

[0003] 现有的花盆通常在底部设置通孔用于排水并在花盆底部放置托盘用于蓄水,或者在花盆底部设置有蓄水空间并在蓄水空间上设置排水孔,给植物生长提供水分,以利于植物的生长;然而上述花盆在种植一些对土壤湿度和透气性等要求较高的兰花等植物时,上述花盆虽然因设置有通孔或排水孔而使其具有一定的透气功能,但其透气性能并不理想,且土壤层与蓄水空间的水分直接接触,极易出现因土壤层湿度过高而导致的烂根,甚至死亡;因此,现有花盆的透气性不强,且无法适应不同植物的生长需求,其应用范围较小。

实用新型内容

[0004] 为解决上述技术问题,本实用新型提出了一种多功能花盆,通过在第一沥水部上方设置滤水板和第二沥水部,并将第二沥水部内部与盆体外部空气连通,极大增强了花盆的沥水效果和透气效果,而滤水板将土壤层与盆体底部蓄水空间分离,使土壤层不与盆体底部蓄水直接接触,能够有效防止植物烂根。

[0005] 本实用新型采用的技术方案为:一种多功能花盆,包括盆体、由盆体底部向上凸起形成中空的第一沥水部、设置于第一沥水部上方的滤水板以及设置于滤水板上表面的第二沥水部;第一沥水部上端面上设置有沥水孔,第二沥水部为底部开口的沥水罩,且沥水孔位于沥水罩下方,盆体底部还设置有至少一个透气槽。

[0006] 进一步的,沥水罩为上窄下宽的中空柱体,其侧壁上间隔设置有若干第一通孔。

[0007] 进一步的,沥水罩沿其长度方向均匀设置有多个环形加强筋,第一通孔为间隔设置于相邻两个环形加强筋之间的若干长条形通孔。

[0008] 进一步的,若干长条形通孔沿沥水罩的周向均匀分布,且相邻两层长条形通孔相互交错布置。

[0009] 进一步的,滤水板可拆卸的设置于第一沥水部的顶部,且在对应沥水孔的位置设置有第二通孔。

[0010] 进一步的,沥水罩的底部侧壁沿其径向向外延伸形成滤水板。

[0011] 进一步的,盆体为上宽下窄的锥形结构,滤水板水平设置于盆体内部且其外周与盆体内壁抵接。

[0012] 进一步的,盆体侧壁上设置有若干透气孔,若干透气孔均匀分布于盆体侧壁上且均位于第一沥水部上方。

[0013] 进一步的,滤水板上还设置有吸水棉绳,吸水棉绳向下延伸至盆体底部,向上延伸至土壤层中。

[0014] 进一步的,滤水板上表面还设置有海绵层,海绵层上间隔设置有若干通孔。

[0015] 与现有技术相比,本实用新型的有益效果是:

[0016] 1.本实用新型通过在第一沥水部上方设置滤水板和第二沥水部,第二沥水部设置于土壤层中,并将其内部与盆体外部空气连通,极大增强了花盆的沥水效果和透气效果,而滤水板将土壤层与盆体底部蓄水空间分离,使土壤层不与盆体底部蓄水直接接触,能够有效防止植物烂根,提高植物存活率和发芽率;此外,还通过在盆体侧壁上设置透气孔,进一步增强花盆透气性。

[0017] 2.本实用新型通过在盆体内部设置吸水棉绳和海绵层,吸水棉绳向下延伸至盆体底部,便于盆体底部的水分进入土壤层中,为植物提供生长所需的水分,同时海绵层的设置还有利于保持土壤湿度。

[0018] 3.本实用新型中将第二沥水部固定设置于滤水板上,滤水板可拆卸的设置于盆体内部,养花人可以根据不同的植物品种,确定是否需要使用第二沥水部和滤水板,且吸水棉绳数量和海绵层也可以根据实际养护需要进行设置,其应用范围广泛,能够满足不同植物的生长需求。

附图说明

[0019] 为了更清楚的说明本实用新型实施例或现有技术中的技术方案,下面将对实施例或现有技术描述中所需要使用的附图作简单的介绍,显而易见的,下面描述中的附图仅仅是本实用新型的一些实施例,对于本领域普通技术人员来讲,在不付出创造性劳动的前提下,还可以根据这些附图获得其它附图。

[0020] 图1为本实用新型提出的一种多功能花盆的整体结构示意图;

[0021] 图2为本实用新型提出的一种多功能花盆的整体结构爆炸视图;

[0022] 图3为本实用新型提出的一种多功能花盆正视图;

[0023] 图4为图3中A-A处的剖视图;

[0024] 图5为本实用新型提出的一种多功能花盆沥水罩结构示意图;

[0025] 图6为本实用新型提出的一种多功能花盆的底部结构示意图;

[0026] 100-盆体,110-透气孔,120-透气槽,130-支撑脚,200-沥水罩,210-环形加强筋,220-长条形通孔,300-第一沥水部,310-沥水孔,400-滤水板。

具体实施方式

[0027] 下面将结合本实用新型中的附图,对本实用新型实施例中的技术方案进行清楚、完整的描述,显然,所描述的实施例仅仅是本实用新型一部分实施例,而不是全部的实施例。基于本实用新型中的实施例,本领域普通的技术人员在没有做出创造性劳动的前提下所获得的所有其它实施例,都属于本实用新型的保护范围。

[0028] 如图1至图6所示,本实用新型提出的一种多功能花盆,包括盆体100、由盆体100底部向上凸起形成中空的第一沥水部300、设置于第一沥水部300上方的滤水板400以及固定设置于滤水板400上表面的第二沥水部;在本实用新型中,第一沥水部300为位于盆体100底

部中央的圆台形结构,其侧壁与盆体100的侧壁共同形成蓄水空间,上端面上设置有至少一个沥水孔310,盆体100内部多余水分能够通过沥水孔310排出盆体100外部,需要注意的是,第一沥水部300还可以是盆体100底部向上凸起的叉形结构、方形结构等能够实现本实用新型的结构;滤水板400水平设置于蓄水空间顶部,将土壤层与蓄水空间隔开,其上密布有第三通孔,蓄水空间中的水分蒸发后通过第三通孔进入土壤层;第二沥水部为底部开口的沥水罩200,且沥水孔310位于沥水罩200下方,盆体100底部还设置有至少一个透气槽120,沥水罩200内部空气通过沥水孔310、第一沥水部300内部及透气槽120后与盆体100外部空气相互流通,极大提高了花盆的透气性,在向盆体100中浇水后,水分透过土壤层和滤水板400后进入蓄水空间,且多余的水分能够通过沥水孔310排出盆体100外部,能够有效防止植物发生烂根的情况,提高植物存活率和发芽率。

[0029] 具体的,在本实用新型中,花盆底部沿周向设置有多个支撑脚130,多个支撑脚130沿第一沥水部300外周均匀分布,相邻两个支撑脚130之间设置透气槽120。

[0030] 如图1至图5所示,进一步的,本实用新型中沥水罩200为上窄下宽的中空柱体,其侧壁上间隔设置有若干第一通孔,若干第一通孔均匀分布于沥水罩200的侧壁上,沥水罩200主要用于增强沥水效果及土壤层的透气性,其外形可以为圆形椎体、方形椎体等能够实现本实用新型的形状;此外,沥水罩200的设置还有利于植物根系发展,避免植物发生盘根,使植物根系更加发达,能够有效吸取土壤层中的水分和养分。

[0031] 如图1至图5所示,进一步的,沥水罩200在其长度方向上均匀设置有多个环形加强筋210将沥水罩200分隔为间隔的多层结构,第一通孔为间隔设置于相邻两个环形加强筋210之间且沿沥水罩200长度方向开设的若干长条形通孔220。

[0032] 如图1至图5所示,进一步的,若干长条形通孔220沿沥水罩200周向上均匀分布,且相邻两层长条形通孔220相互交错布置,沥水效果好且利于植物根系发展,有效提高了植物的存活率和发芽率。

[0033] 如图1至图5所示,进一步的,滤水板400可拆卸的设置于第一沥水部300的顶部,可拆卸结构可以为设置在盆体100内侧壁上的凸台或环形卡扣,滤水板400在对应沥水孔310的位置还设置有第二通孔,沥水罩200底部开口与第二通孔的位置对应并通过沥水孔310与盆体100外部连通,在本实用新型中,第二通孔的内径与沥水罩200底部开口的内径相同,便于沥水罩200内部空气与外部空气相互流动。

[0034] 如图1至图5所示,进一步的,沥水罩200的底部侧壁沿其径向向外延伸形成滤水板400,与滤水板400为一体成型设置,结构简单,且便于加工。

[0035] 如图1至图4及图6所示,进一步的,盆体100为上宽下窄的锥形结构,其在第一沥水部300上端面所处的水平截面的内径与滤水板400的外径相同,滤水板400水平放置于盆体100内部,其外周与盆体100内壁抵接,盆体100的内侧壁对滤水板400形成向上的支撑力,在不需要使用滤水板400与沥水罩200时,直接取出即可。

[0036] 如图1至图4及图6所示,进一步的,盆体100侧壁上设置有若干透气孔110,若干透气孔110均匀分布于盆体100侧壁上且均位于第一沥水部300上方,进一步提升盆体100透气性,同时盆体100内部多余的水分也可以通过透气孔110排出盆体100外部。

[0037] 如图1至图6所示,本实用新型提出的一种多功能花盆,在滤水板400上还设置有吸水棉绳,吸水棉绳向下延伸至盆体100底部,并向上延伸至土壤层中,便于蓄水空间的水分

进入土壤层中,以给植物提供生长所需的水分,吸水棉绳的数量可根据实际需求进行设置。

[0038] 如图1至图6所示,进一步的,滤水板400上表面还设置有海绵层,海绵层上间隔设置有若干通孔,利用海绵吸水的特性能有效增加土壤层中的湿度,为植物生长提供充足的水分。

[0039] 使用说明:在植物种植过程中先将吸水棉绳置于土壤层中,完成种植后向盆体100内部浇水,多余的水分透过海绵层和滤水板400后进入蓄水空间储存或通过沥水孔310和透气孔110排出盆体100外部,蓄水空间的存在能够极大减少浇水频率,节约养花人的时间,同时本实用新型中的花盆透气性能极佳,且水土分离,能够有效防止植物烂根,提高植物成活率和发芽率;此外,养花人还可以根据所栽种植物的生长特性,来设置吸水棉绳的具体数量或者是否需要使用吸水棉绳和海绵层,而在种植生长过程对水分需求较大的植物时,可以取出滤水板400和沥水罩200,使土壤层与蓄水空间中的水分直接接触,以给植物生长提供充足的水分。

[0040] 以上借助具体实施例对本实用新型做了进一步描述,但是应该理解的是,这里具体的描述,不应理解为对本实用新型的实质和范围的限定,本领域内的普通技术人员在阅读本说明书后对上述实施例做出的各种修改,都属于本实用新型所保护的范围。

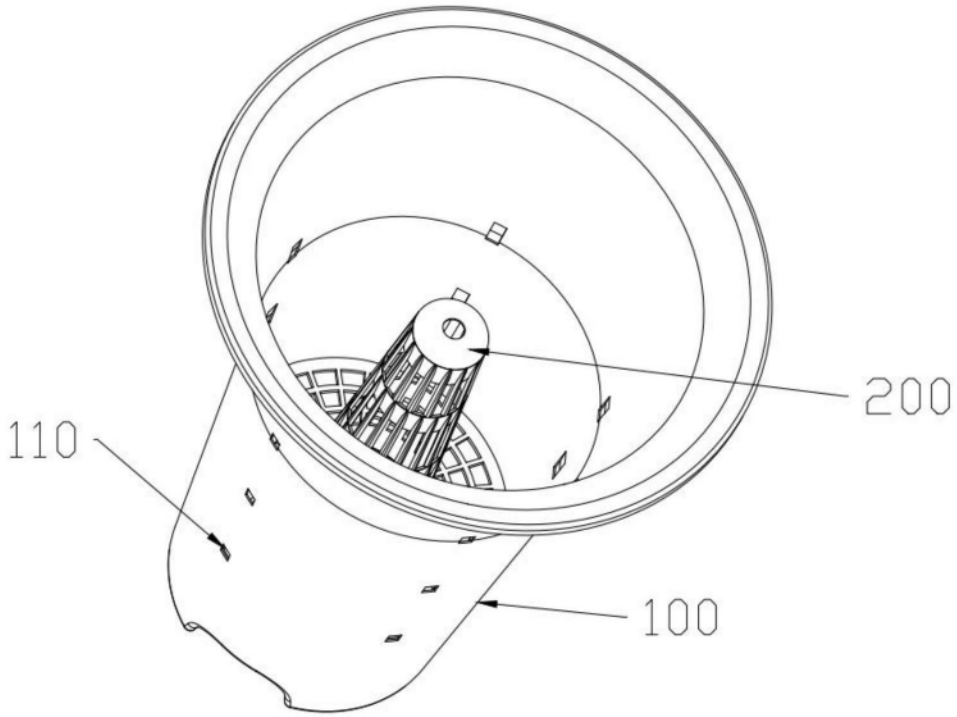

图1

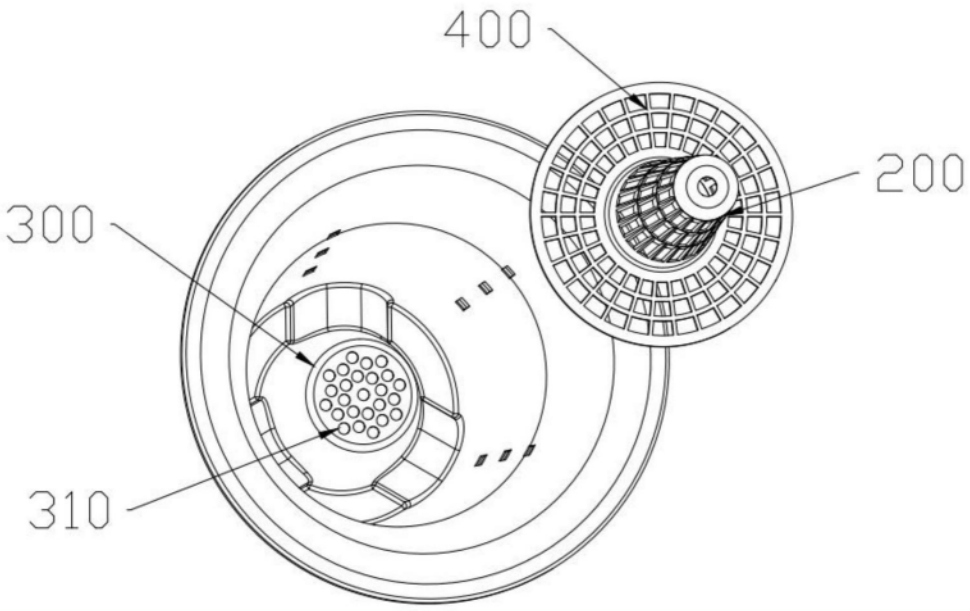

图2

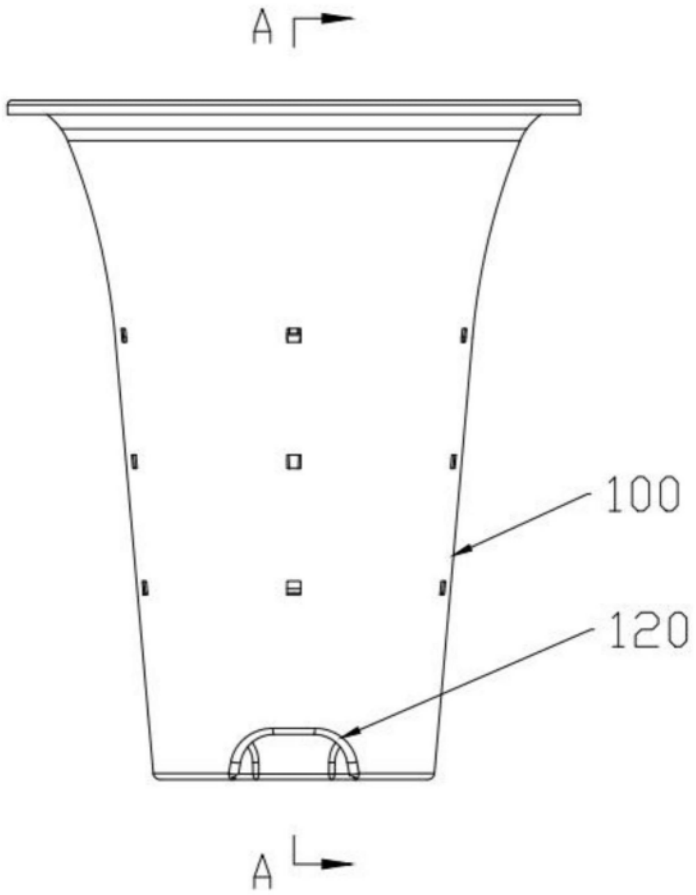

图3

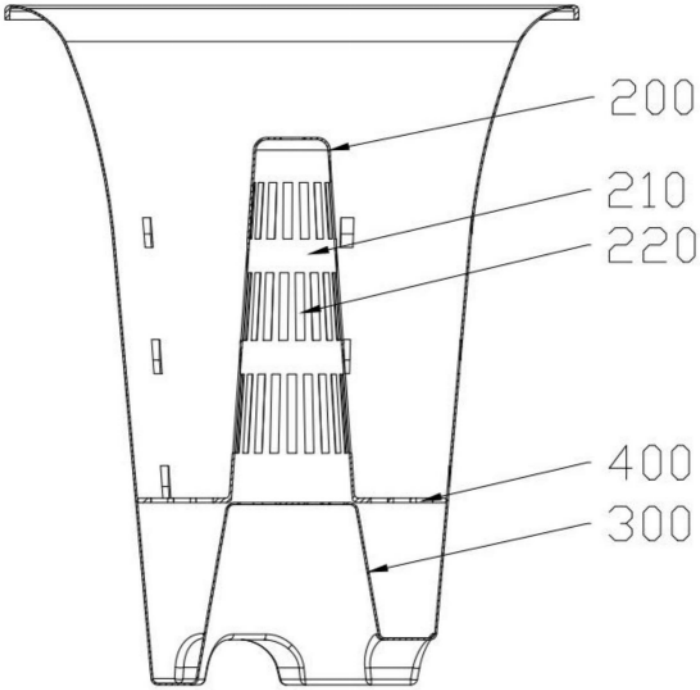

图4

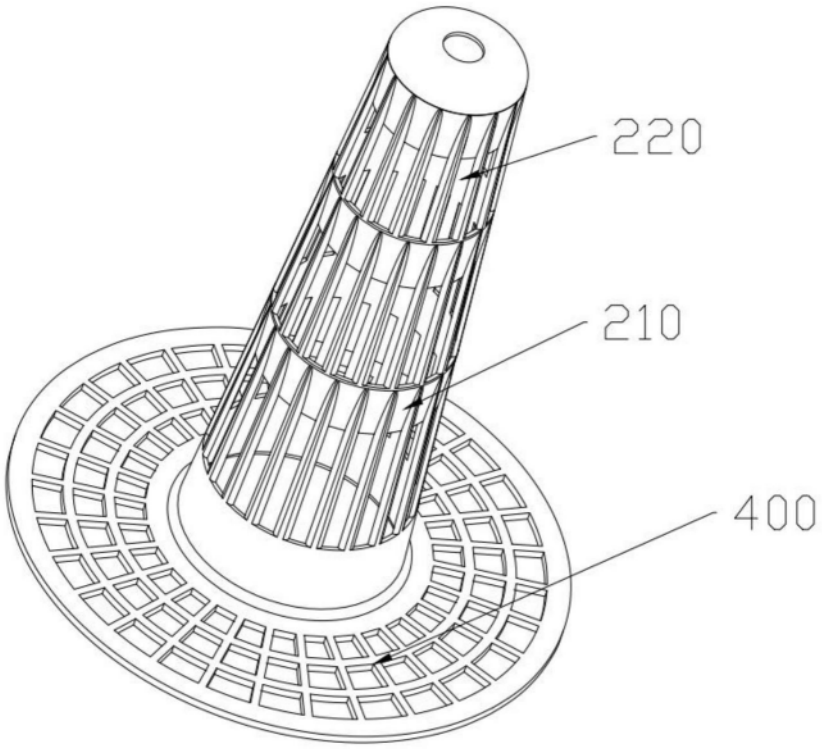

图5

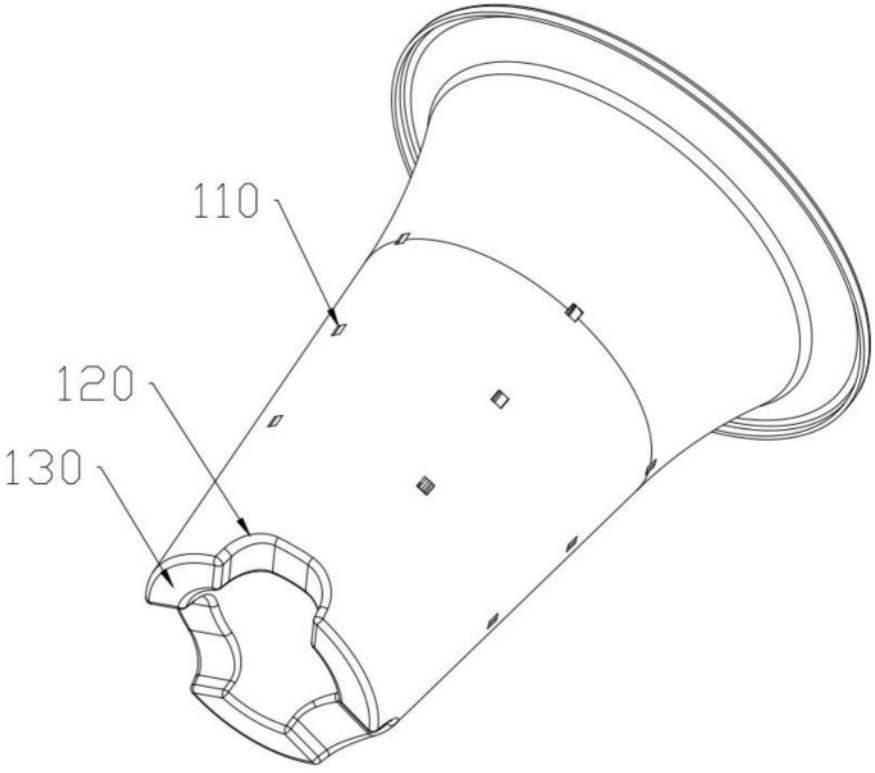

图6