(19)中华人民共和国国家知识产权局

(12)实用新型专利

(10)授权公告号 CN 213983290 U
(45)授权公告日 2021.08.17

(21)申请号 202120198423.4

(22)申请日 2021.01.25

(73)专利权人 王玲玲
地址 454971 河南省焦作市武陟县詹店镇詹西村

(72)发明人 王玲玲

(74)专利代理机构 东莞市中正知识产权事务所(普通合伙) 44231
代理人 杜寅

(51)Int.Cl.
F21S 8/06(2006.01)
F21V 31/00(2006.01)
F21Y 115/10(2016.01)
F21Y 103/33(2016.01)

权利要求书1页 说明书2页 附图1页

(54)实用新型名称

密封条型吊灯结构

(57)摘要

本实用新型公开了一种密封条型吊灯结构，包括圆环状灯体，所述圆环状灯体的顶部固定有至少三个吊装螺孔，吊索的底端螺纹连接在所述吊装螺孔内固定，所述圆环状灯体的内壁底部一体成型有凸环，所述凸环的顶面固定有LED灯带，还设置有环形透光灯罩，所述环形透光灯罩处于所述凸环的顶面，所述环形透光灯罩的边沿与所述圆环状灯体的内壁之间卡扣有密封硅胶卡条。本实用新型的结构设置合理，其不但可以有效的实现照明，而且可以保证环形透光灯罩与圆环状灯体连接处的密封性，采用密封硅胶卡条进行卡扣固定，取代传统固定方式，如螺丝固定或其它固定方式，有利于节省安装成本，降低安装难度，有利于提高使用平稳性和可靠性，适用性强且实用性好。

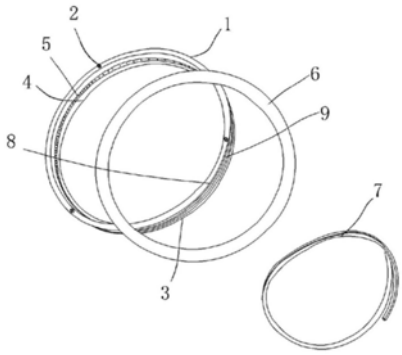

CN 213983290 U

1.一种密封条型吊灯结构,包括圆环状灯体,所述圆环状灯体的顶部固定有至少三个吊装螺孔,吊索的底端螺纹连接在所述吊装螺孔内固定,其特征在于:所述圆环状灯体的内壁底部一体成型有凸环,所述凸环的顶面固定有LED灯带,还设置有环形透光灯罩,所述环形透光灯罩处于所述凸环的顶面,所述环形透光灯罩的边沿与所述圆环状灯体的内壁之间卡扣有密封硅胶卡条。

2.根据权利要求1所述的密封条型吊灯结构,其特征在于:所述圆环状灯体的外壁中部开设有凹槽,所述凹槽内有发光灯带,所述凹槽内卡扣固定有导光硅胶条。

3.根据权利要求2所述的密封条型吊灯结构,其特征在于:所述圆环状灯体的外壁下部固定有装饰美边层。

4.根据权利要求3所述的密封条型吊灯结构,其特征在于:所述密封硅胶卡条的截面为L形。

密封条型吊灯结构

技术领域

[0001] 本实用新型属于照明灯具技术领域,具体涉及一种密封条型吊灯结构。

背景技术

[0002] 吊灯是一种常见的灯具结构,其一般是由灯座,固定在灯座上的吊索和固定在灯座上的发光灯带及透光灯罩,其虽然可以满足市场的需求,但是其透光灯罩与灯座的连接处密封性较差,长时间使用时会在透光灯罩与灯座之间积累灰尘,影响照明效果,适用性和实用性受到限制。

发明内容

[0003] 本实用新型的目的是提供一种结构设置合理且适用性强的密封条型吊灯结构。

[0004] 实现本实用新型目的的技术方案是一种密封条型吊灯结构,包括圆环状灯体,所述圆环状灯体的顶部固定有至少三个吊装螺孔,吊索的底端螺纹连接在所述吊装螺孔内固定,所述圆环状灯体的内壁底部一体成型有凸环,所述凸环的顶面固定有LED灯带,还设置有环形透光灯罩,所述环形透光灯罩处于所述凸环的顶面,所述环形透光灯罩的边沿与所述圆环状灯体的内壁之间卡扣有密封硅胶卡条。

[0005] 所述圆环状灯体的外壁中部开设有凹槽,所述凹槽内有发光灯带,所述凹槽内卡扣固定有导光硅胶条。

[0006] 所述圆环状灯体的外壁下部固定有装饰美边层。

[0007] 所述密封硅胶卡条的截面为L形。

[0008] 本实用新型具有积极的效果:本实用新型的结构设置合理,其不但可以有效的实现照明,而且可以保证环形透光灯罩与圆环状灯体连接处的密封性,从而有利于提高使用平稳性和可靠性,适用性强且实用性好。

附图说明

[0009] 为了使本实用新型的内容更容易被清楚的理解,下面根据具体实施例并结合附图,对本实用新型作进一步详细的说明,其中:

[0010] 图1为本实用新型的结构示意图;

[0011] 图2为本实用新型的拆分结构示意图。

具体实施方式

[0012] (实施例1)

[0013] 图1和图2显示了本实用新型的一种具体实施方式,其中图1为本实用新型的结构示意图;图2为本实用新型的拆分结构示意图。

[0014] 见图1,一种密封条型吊灯结构,包括圆环状灯体1,所述圆环状灯体的顶部固定有至少三个吊装螺孔2,吊索的底端螺纹连接在所述吊装螺孔内固定,所述圆环状灯体的内壁

底部一体成型有凸环4，所述凸环的顶面固定有LED灯带5，还设置有环形透光灯罩6，所述环形透光灯罩处于所述凸环的顶面，所述环形透光灯罩的边沿与所述圆环状灯体的内壁之间卡扣有密封硅胶卡条7。采用密封硅胶卡条进行卡扣固定，取代传统固定方式，如螺丝固定或其它固定方式，有利于节省安装成本，降低安装难度。

[0015] 所述圆环状灯体的外壁中部开设有凹槽8，所述凹槽内有发光灯带，所述凹槽内卡扣固定有导光硅胶条9。

[0016] 所述圆环状灯体的外壁下部固定有装饰美边层3。

[0017] 所述密封硅胶卡条的截面为L形。

[0018] 本实用新型的结构设置合理，其不但可以有效的实现照明，而且可以保证环形透光灯罩与圆环状灯体连接处的密封性，从而有利于提高使用平稳性和可靠性，适用性强且实用性好。

[0019] 本实施例中使用的标准零件可以从市场上直接购买，而根据说明书记载的非标准结构部件，也可以直接根据现有的技术常识毫无疑义的加工得到，同时各个零部件的连接方式采用现有技术中成熟的常规手段，而机械、零件及设备均采用现有技术中常规的型号，故在此不再作出具体叙述。

[0020] 显然，本实用新型的上述实施例仅仅是为清楚地说明本实用新型所作的举例，而并非是对本实用新型的实施方式的限定。对于所属领域的普通技术人员来说，在上述说明的基础上还可以做出其它不同形式的变化或变动。这里无需也无法对所有的实施方式予以穷举。而这些属于本实用新型的实质精神所引伸出的显而易见的变化或变动仍属于本实用新型的保护范围。

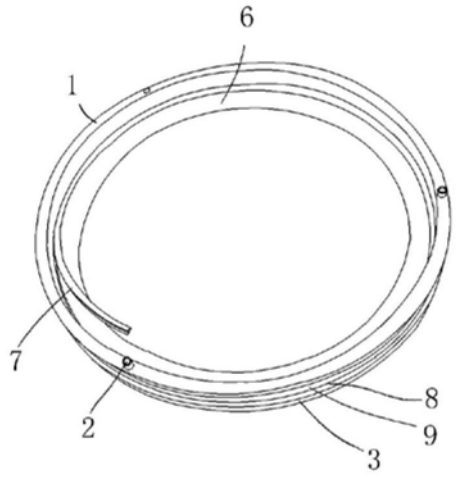

图1

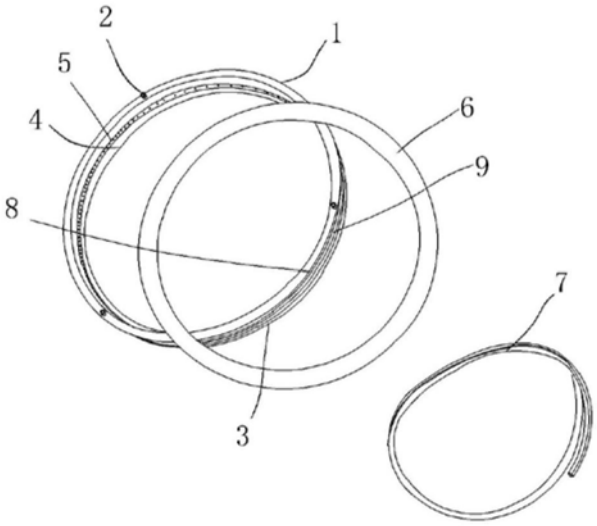

图2