(19)中华人民共和国国家知识产权局

(12)实用新型专利

(10)授权公告号 CN 204546166 U
(45)授权公告日 2015.08.12

(21)申请号 201520241681.0

(22)申请日 2015.04.21

(73)专利权人 施甸县联缘天石有限公司
地址 678200 云南省保山市施甸县甸阳镇兰溪苑2幢7号

(72)发明人 赵应文 张奉伟 陈愚宏

(74)专利代理机构 昆明科阳知识产权代理事务所 53111
代理人 董建国

(51)Int.Cl.
B24B 9/06(2006.01)

权利要求书1页 说明书2页 附图1页

(54)实用新型名称

一种磨边机

(57)摘要

本实用新型提供一种磨边机，设有由电机驱动的打磨装置和用于支撑、移动板料的固定装置，所述的由电机驱动的打磨装置由电机、伸缩万向联轴器、输出轴固定轴承、输出轴上下调节杆和砂轮构成，所述的电机与砂轮通过伸缩万向联轴器连接，所述的砂轮由输出轴固定轴承支撑，输出轴固定轴承安装在支撑杆内，所述的输出轴固定轴承上设置有输出轴上下调节杆。由于电机与砂轮通过伸缩万向联轴器连接，电机工作时，伸缩万向联轴器可以抵消传动时的振动，砂轮由输出轴固定轴承支撑，输出轴固定轴承上设置有输出轴上下调节杆，使砂轮的高度调节方式变简单。

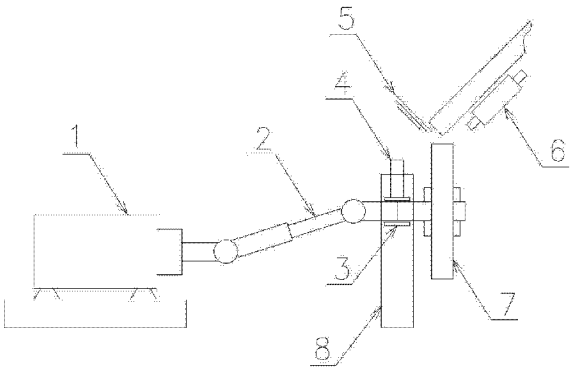

CN 204546166 U

1.一种磨边机，设有由电机驱动的打磨装置和用于支撑、移动板料的固定装置，用于支撑、移动板料的固定装置由板料底部固定装置（5）、传送带（6）构成，板料底部固定装置（5）与传送带（6）垂直设置，传送带（6）与地面成45° 角，其特征在于，所述的由电机驱动的打磨装置由电机（1）、伸缩万向联轴器（2）、输出轴固定轴承（3）、输出轴上下调节杆（4）和砂轮（7）构成，所述的电机（1）与砂轮（7）通过伸缩万向联轴器（2）连接，所述的砂轮（7）由输出轴固定轴承（3）支撑，输出轴固定轴承（3）安装在支撑杆（8）内，所述的输出轴固定轴承（3）上设置有输出轴上下调节杆（4）。

一种磨边机

技术领域

[0001] 本实用新型涉及一种磨边装置，尤其涉及对各类石材、陶瓷板材进行磨边加工的磨边机。

背景技术

[0002] 在将石材、陶瓷板材进行进一步加工时，大多需要将石材、陶瓷板材的边进行打磨，现有的用于对石材、陶瓷板材进行磨边加工的磨边机，都是磨边机的电机组件与砂轮为固定连接，一方面，电机在工作过程中产生振动，电机连接的砂轮也在振动，影响磨边的顺滑度，另一方面，电机与砂轮组件高度调节复杂，在需调节时不方便。

实用新型内容

[0003] 本实用新型的目的是针对上述已有技术的缺点，提供一种传动时可抵消振动，砂轮高度调节方式简单的磨边机。

[0004] 其技术方案为：

[0005] 一种磨边机，设有由电机驱动的打磨装置和用于支撑、移动板料的固定装置，用于支撑、移动板料的固定装置由板料底部固定装置、传送带构成，板料底部固定装置与传送带垂直设置，传送带与地面成 45° 角，所述的由电机驱动的打磨装置由电机、伸缩万向联轴器、输出轴固定轴承、输出轴上下调节杆和砂轮构成，所述的电机与砂轮通过伸缩万向联轴器连接，所述的砂轮由输出轴固定轴承支撑，输出轴固定轴承安装在支撑杆内，所述的输出轴固定轴承上设置有输出轴上下调节杆。

[0006] 由于电机与砂轮通过伸缩万向联轴器连接，电机工作时，伸缩万向联轴器可以抵消传动时的振动，砂轮由输出轴固定轴承支撑，输出轴固定轴承上设置有输出轴上下调节杆，使砂轮的高度调节方式变简单。

附图说明

[0007] 图 1 为本实用新型整体结构示意图；

[0008] 图中：1- 电机、2- 伸缩万向联轴器、3- 输出轴固定轴承、4- 输出轴上下调节杆、5- 板料底部固定装置、6- 传送带、7- 砂轮、8- 支撑杆。

具体实施方式

[0009] 下面结合附图对本实用新型作进一步的说明，但不得以任何方式对本实用新型加以限制，基于本实用新型教导所作的任何变更或改进，均属于本实用新型的保护范围。

[0010] 如附图 1 所示，本实用新型设有由电机驱动的打磨装置和用于支撑、移动板料的固定装置，用于支撑、移动板料的固定装置由板料底部固定装置 5、传送带 6 构成，板料底部固定装置 5 与传送带 6 垂直设置，传送带 6 与地面成 45° 角，所述的由电机驱动的打磨装置由电机 1、伸缩万向联轴器 2、输出轴固定轴承 3、输出轴上下调节杆 4 和砂轮 7 构成，所述的

电机 1 与砂轮 7 通过伸缩万向联轴器 2 连接，所述的砂轮 7 由输出轴固定轴承 3 支撑，输出轴固定轴承 3 安装在支撑杆 8 内，所述的输出轴固定轴承 3 上设置有输出轴上下调节杆 4。

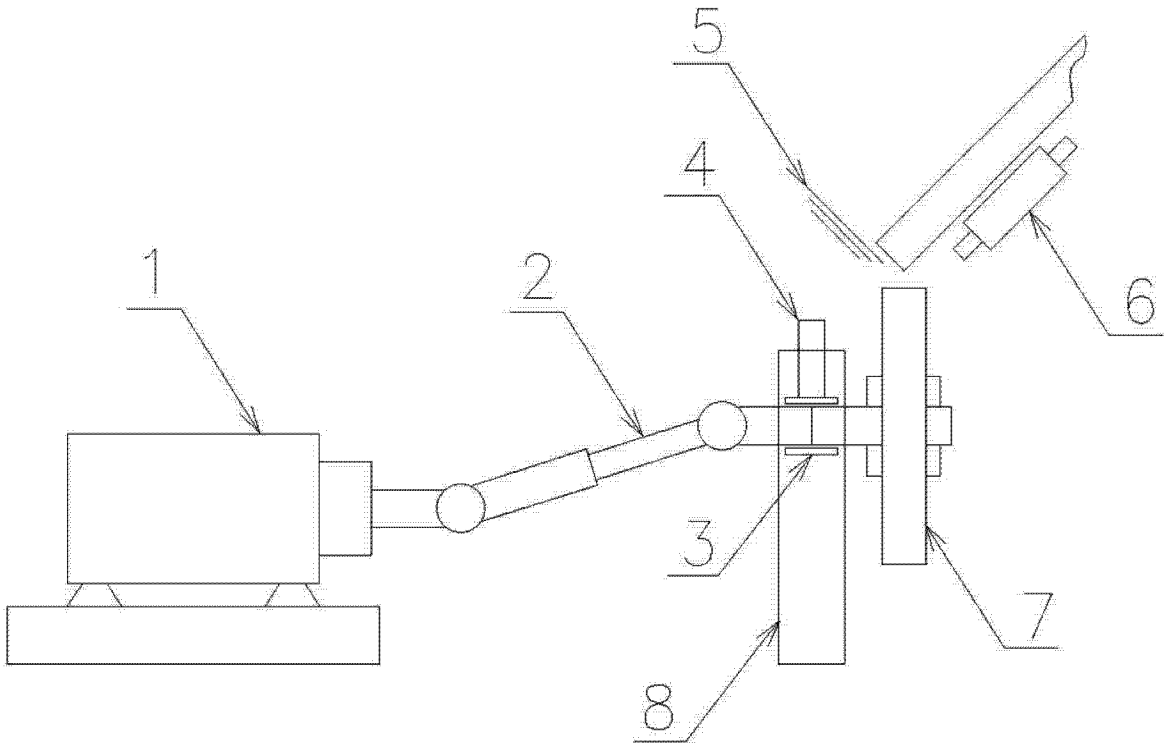

图 1