(19)中华人民共和国国家知识产权局

(12)实用新型专利

(10)授权公告号 CN 213664441 U
(45)授权公告日 2021.07.13

(21)申请号 202022002185.3

(22)申请日 2020.09.14

(73)专利权人 宋勤南
地址 065000 河北省廊坊市新华路209号市财政局

(72)发明人 宋勤南

(74)专利代理机构 北京久维律师事务所 11582
代理人 杜权

(51)Int.Cl.
A47B 97/04(2006.01)
A47B 88/40(2017.01)
G03B 21/56(2006.01)

权利要求书1页 说明书3页 附图4页

(54)实用新型名称

一种便于工程造价预算结果显示的展示架

(57)摘要

本实用新型公开了一种便于工程造价预算结果显示的展示架，包括第一白板、第二白板、第三白板和投影幕布，所述第一白板的顶部固定连接有顶板，所述顶板的底部通过螺栓螺纹连接有所述投影幕布，所述第一白板的底部固定有底板，所述底板的一侧固定连接有挡板，所述底板的底部固定连接有储物箱，所述储物箱的内部活动连接有抽屉，所述底板的底部固定连接有支撑腿，所述支撑腿的底部固定连接有万向轮，所述第一白板的两侧均通过铰链连接有所述第二白板和第三白板。该便于工程造价预算结果显示的展示架，通过第一白板、第二白板、第三白板和投影幕布的设置，投影和书写板的配合，功能齐全，并且提高了该装置的展示效果。

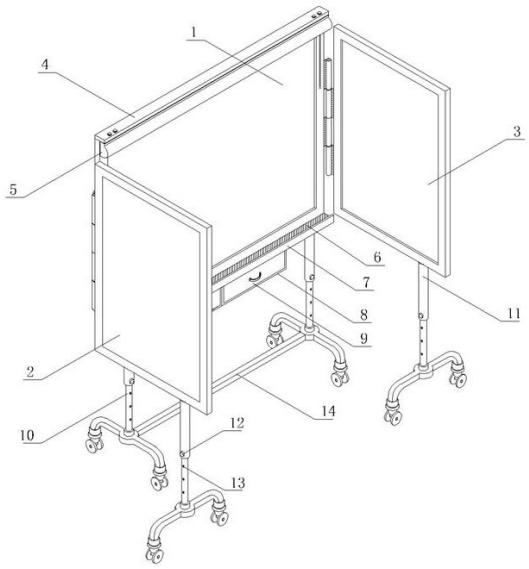

CN 213664441 U

1.一种便于工程造价预算结果显示的展示架,包括第一白板(1)、第二白板(2)、第三白板(3)和投影幕布(5),其特征在于:所述第一白板(1)的顶部固定连接有顶板(4),所述顶板(4)的底部通过螺栓螺纹连接有所述投影幕布(5),所述第一白板(1)的底部固定有底板(6),所述底板(6)的一侧固定连接有挡板(7),所述底板(6)的底部固定连接有储物箱(8),所述储物箱(8)的内部活动连接有抽屉(9),所述底板(6)的底部固定连接有支撑腿(10),所述支撑腿(10)的底部固定连接有万向轮,所述第一白板(1)的两侧均通过铰链连接有所述第二白板(2)和第三白板(3),所述第二白板(2)和第三白板(3)的底部均固定连接有长支撑腿(11),所述长支撑腿(11)的底部固定连接有所述万向轮。

2.根据权利要求1所述的一种便于工程造价预算结果显示的展示架,其特征在于:所述支撑腿(10)和长支撑腿(11)的中部均设置有调节螺栓(12)和螺纹孔(13)。

3.根据权利要求1所述的一种便于工程造价预算结果显示的展示架,其特征在于:所述长支撑腿(11)比所述支撑腿(10)的长度略长。

4.根据权利要求1所述的一种便于工程造价预算结果显示的展示架,其特征在于:所述支撑腿(10)的数量为两个,两个所述支撑腿(10)的一侧固定连接有连接杆(14)。

5.根据权利要求1所述的一种便于工程造价预算结果显示的展示架,其特征在于:所述第二白板(2)和第三白板(3)的材质为镀锌板。

6.根据权利要求1所述的一种便于工程造价预算结果显示的展示架,其特征在于:所述第一白板(1)正面的前端设置有所述投影幕布(5)。

一种便于工程造价预算结果显示的展示架

技术领域

[0001] 本实用新型涉及工程造价辅助用具技术领域，具体为一种便于工程造价预算结果显示的展示架。

背景技术

[0002] 工程造价是指进行某项工程建设所花费的全部费用，其核心内容是投资估算、设计概算、修正概算、施工图预算、工程结算、竣工决算等等，工程造价的主要任务：根据图纸、定额以及清单规范，计算出工程中所包含的直接费(人工、材料及设备、施工机具使用)、企业管理费、措施费、规费、利润及税金等等。

[0003] 在很多情况下，工程造价的数据需要用展示架展示其结果，在演示过程时，需要结合电子文件和工程图纸同步展示并进行讲解，当在讲解过程中，仅有书写设备时，口述和部分书写无法形象的展示结果和问题，仅有电子投影设备时，无法提取重点书写和对比，部分既有电子设备也有书写设备，但是书写面积较小，书写较多时需要擦除后再进行使用，使用起来非常不方便，降低了工作效率。

实用新型内容

[0004] (一)解决的技术问题

[0005] 针对现有技术的不足，本实用新型提供了一种便于工程造价预算结果显示的展示架，解决了上述背景技术中提出的问题。

[0006] (二)技术方案

[0007] 为实现以上目的，本实用新型通过以下技术方案予以实现：一种便于工程造价预算结果显示的展示架，包括第一白板、第二白板、第三白板和投影幕布，所述第一白板的顶部固定连接有顶板，所述顶板的底部通过螺栓螺纹连接有所述投影幕布，所述第一白板的底部固定有底板，所述底板的一侧固定连接有挡板，所述底板的底部固定连接有储物箱，所述储物箱的内部活动连接有抽屉，所述底板的底部固定连接有支撑腿，所述支撑腿的底部固定连接有万向轮，所述第一白板的两侧均通过铰链连接有所述第二白板和第三白板，所述第二白板和第三白板的底部均固定连接有长支撑腿，所述长支撑腿的底部固定连接有所述万向轮。

[0008] 可选的，所述支撑腿和长支撑腿的中部均设置有调节螺栓和螺纹孔。

[0009] 可选的，所述长支撑腿比所述支撑腿的长度略长。

[0010] 可选的，所述支撑腿的数量为两个，两个所述支撑腿的一侧固定连接有连接杆。

[0011] 可选的，所述第二白板和第三白板的材质为镀锌板。

[0012] 可选的，所述第一白板正面的前端设置有所述投影幕布。

[0013] (三)有益效果

[0014] 本实用新型提供了一种便于工程造价预算结果显示的展示架，具备以下有益效果：

[0015] 1、该便于工程造价预算结果显示的展示架，通过第一白板、第二白板、第三白板和投影幕布的设置，投影和书写板的配合，功能齐全，更加直观的能显示出预算结果和内容，从而方便讲解和展示，使预算数据更加直观准确，并且提高了该装置的展示效果，通过及时与电子文件比对，保证了工程造价预算的准确性。

[0016] 2、该便于工程造价预算结果显示的展示架，通过底板、挡板和抽屉的设置，底板和挡板形成收纳槽，方便讲解时辅助工具拿取和短暂的放置，在使用过程中的较为便利，抽屉的内部可以存放以及收纳辅助工具，以免丢失，结构简单、操作方便，非常适合推广应用，提高了该装置使用的便利性。

附图说明

[0017] 图1为本实用新型结构示意图；

[0018] 图2为本实用新型展开结构示意图；

[0019] 图3为本实用新型第一白板的结构示意图；

[0020] 图4为本实用新型投影幕布大样的结构示意图；

[0021] 图5为本实用新型挡板大样的结构示意图。

[0022] 图中：1、第一白板；2、第二白板；3、第三白板；4、顶板；5、投影幕布；6、底板；7、挡板；8、储物箱；9、抽屉；10、支撑腿；11、长支撑腿；12、调节螺栓；13、螺纹孔；14、连接杆。

具体实施方式

[0023] 下面将结合本实用新型实施例中的附图，对本实用新型实施例中的技术方案进行清楚、完整地描述，显然，所描述的实施例仅仅是本实用新型一部分实施例，而不是全部的实施例。

[0024] 请参阅图1至图5，本实用新型提供一种技术方案：一种便于工程造价预算结果显示的展示架，包括第一白板1、第二白板2、第三白板3和投影幕布5，第一白板1的顶部固定连接有顶板4，顶板4的底部通过螺栓螺纹连接有投影幕布5，投影幕布5设置在第一白板1正面的前端，打开投影幕布5，可使用外置投影仪进行投屏，第一白板1的底部固定有底板6，底板6的一侧固定连接有挡板7，底板6的底部固定连接有储物箱8，储物箱8的内部活动连接有抽屉9，底板6的底部固定连接有支撑腿10，支撑腿10的数量为两个，两个支撑腿10的一侧固定连接有连接杆14，支撑腿10的底部固定连接有万向轮，第一白板1的两侧均通过铰链连接有第二白板2和第三白板3，第二白板2和第三白板3的材质为镀锌板，可使用磁粒磁条将需要的文本“订”放在第二白板2和第三白板3上，第二白板2和第三白板3的底部均固定连接有长支撑腿11，支撑腿10和长支撑腿11的中部均设置有调节螺栓12和螺纹孔13，长支撑腿11比支撑腿10的长度略长，长支撑腿11的底部固定连接有万向轮。

[0025] 综上，该便于工程造价预算结果显示的展示架，使用步骤如下：

[0026] 1、通过第一白板1、第二白板2、第三白板3和投影幕布5的设置，移动底部的万向轮，展开第二白板2和第三白板3，使用铰链调节打开角度，打开投影幕布5，使用外置投影仪进行投屏，第二白板2和第三白板3的材质为镀锌板，可使用磁粒磁条将需要的文本“订”放在第二白板2和第三白板3上，投影和书写板的配合，从而方便讲解和展示，使预算数据更加直观准确，并且提高了该装置的展示效果。

[0027] 2、通过底板6、挡板7和抽屉9的设置，底板6和挡板7形成收纳槽，方便讲解时辅助工具拿取和短暂的放置，在使用过程中的较为便利，抽屉9的内部可以存放以及收纳辅助工具，以免丢失，提高了该装置使用的便利性。

[0028] 2、通过支撑腿10、调节螺栓12和螺纹孔13的设置，旋转拧出支撑腿10中部的调节螺栓12，上下移动调节高度，使用调节螺栓12连接不同的螺纹孔13，进行调节不同的高度，提高了该装置使用的多样化。

[0029] 以上所述，仅为本实用新型较佳的具体实施方式，但本实用新型的保护范围并不局限于此，任何熟悉本技术领域的技术人员在本实用新型揭露的技术范围内，根据本实用新型的技术方案及其实用新型构思加以等同替换或改变，都应涵盖在本实用新型的保护范围之内。

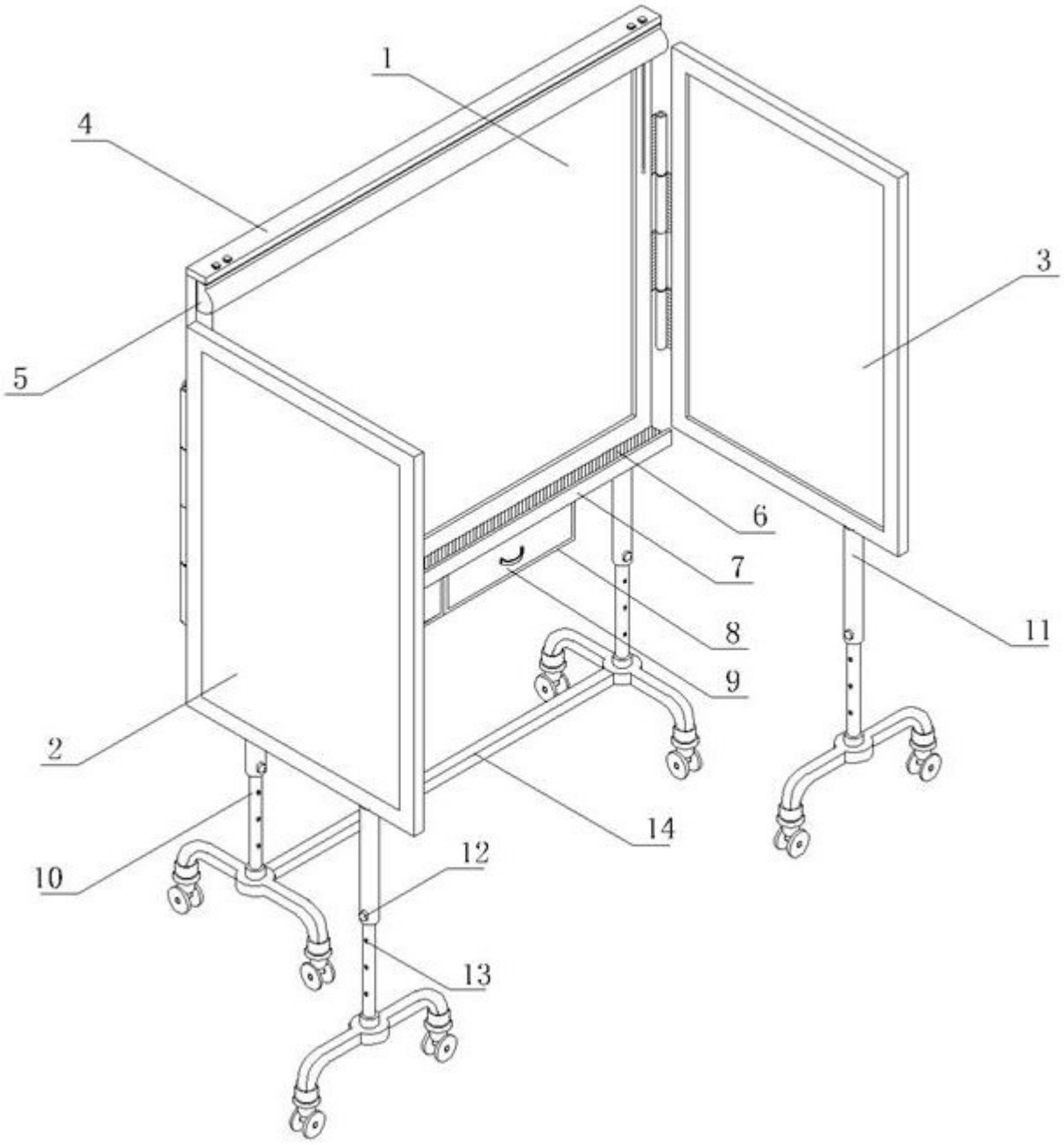

图1

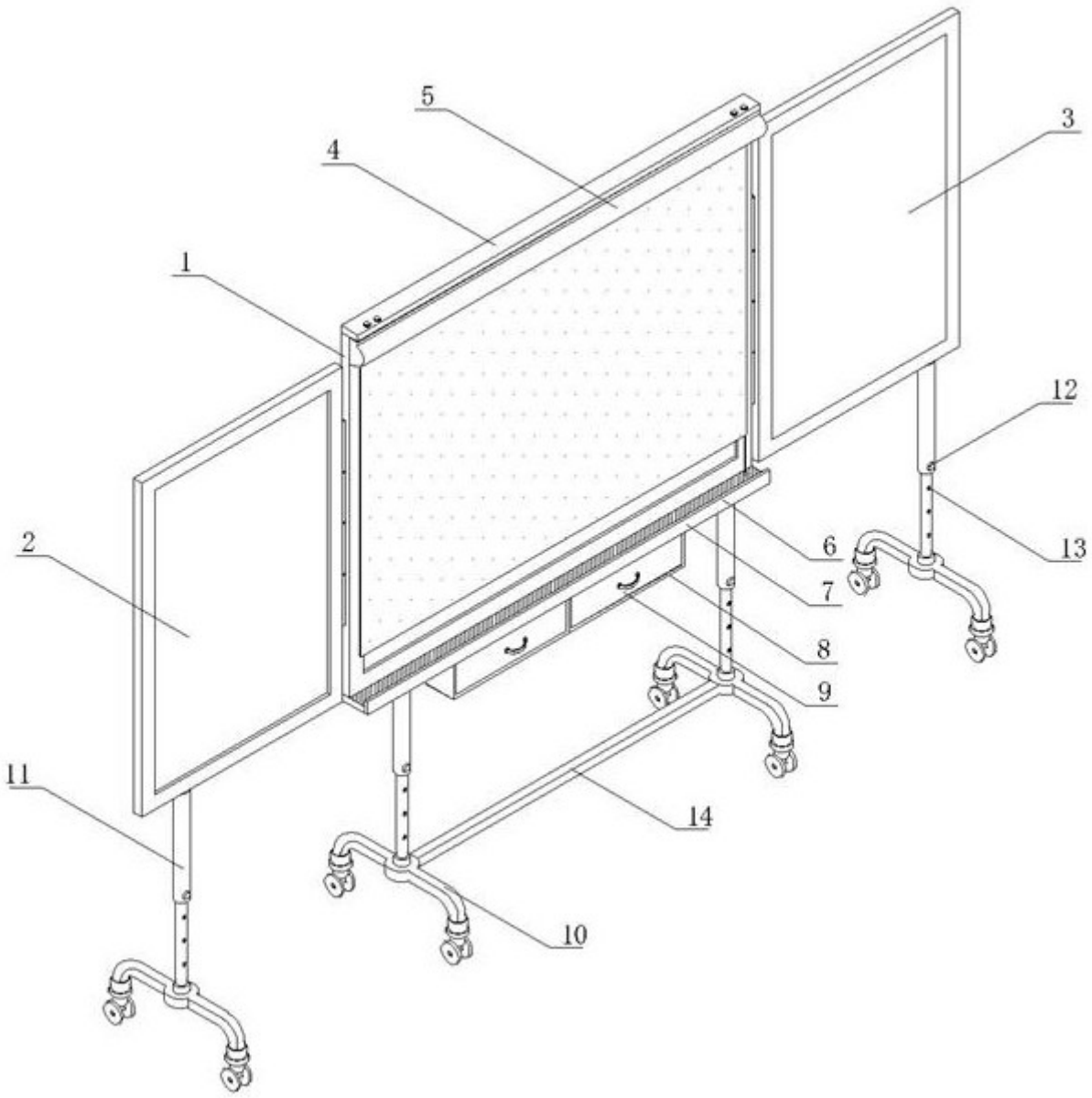

图2

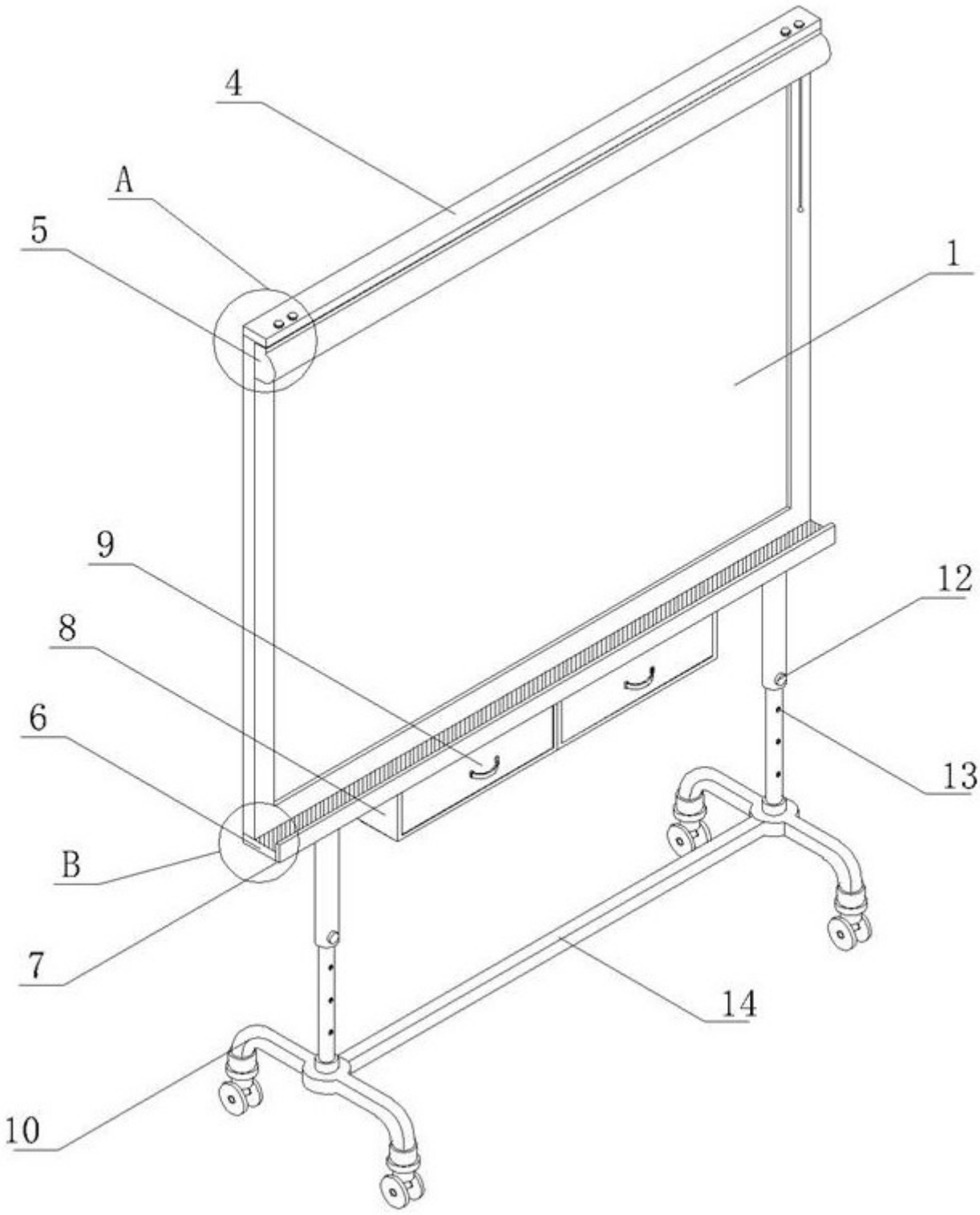

图3

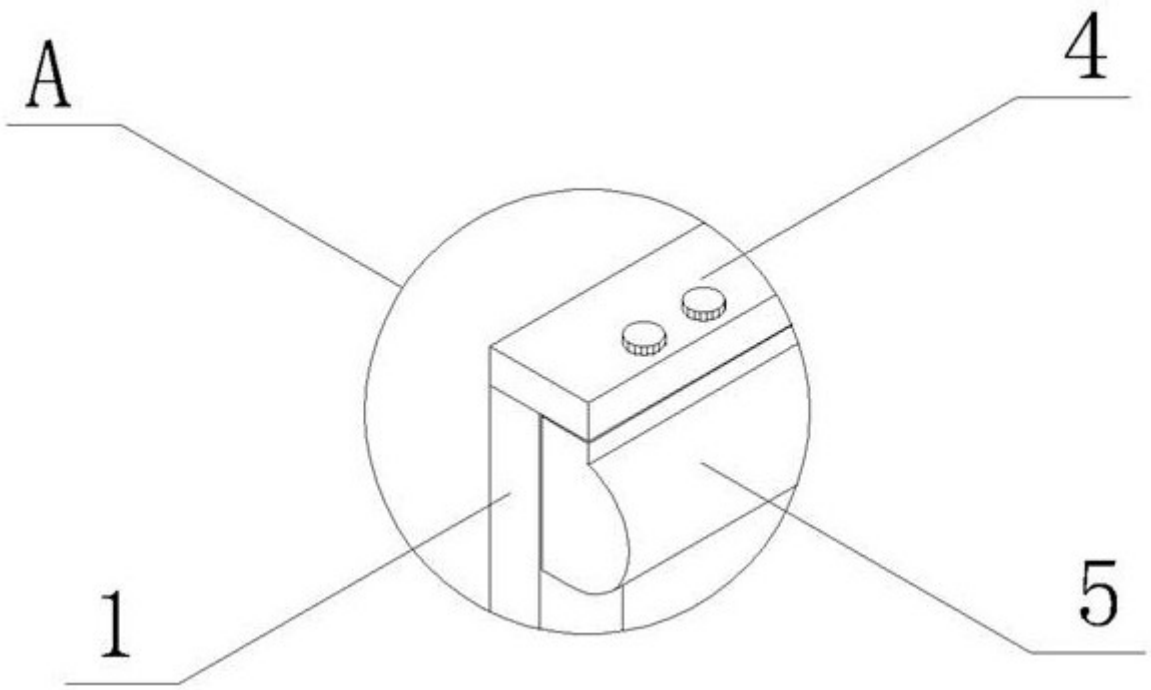

图4

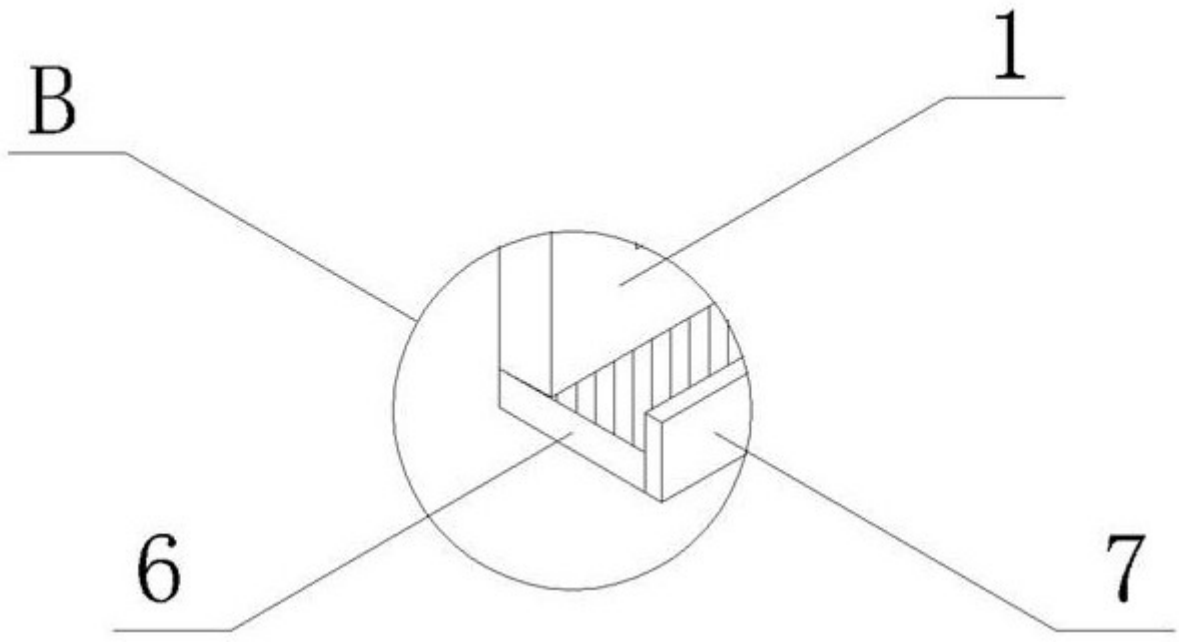

图5