[19]中华人民共和国国家知识产权局

[51]Int.Cl[6]
A47G 25/30
A47G 25/48

[12]发明专利申请公开说明书

[21]申请号 99106941.2

[43]公开日 1999年12月8日

[11]公开号 CN 1237400A

[22]申请日 99.6.1 [21]申请号 99106941.2

[30]优先权

[32]98.6.2 [33]US [31]088,642

[32]98.10.16 [33]US [31]174,135

[71]申请人 B&G塑料公司

地址 美国新泽西

[72]发明人 切斯特·科尔顿

迈克尔·诺曼

[74]专利代理机构 中国国际贸易促进委员会专利商标事务所

代理人 刘志平

权利要求书2页 说明书5页 附图页数5页

[54]发明名称 衣架

[57]摘要

一种竖直的衣架，包括：一横向延伸的支承件，一挂钩从所述支承件垂直向上 延伸；

第一和第二从所述支承件垂直向下延伸的衣物引导件，其位于所述支承件横向 对应两端；在所述挂钩两侧的一系列相互横向间隔的成对的衣撑元件，其从所 述支承件垂直向下悬垂至其自由端，所述成对的衣撑元件横向设置于所述第一 和第二衣物引导件之内；

第一和第二相邻的各对衣撑元件中的衣撑元件在其自由端之上形成横向延伸的 垂直间隔的突起，其相互面对并相互配合，能牢固地啮合衣物。

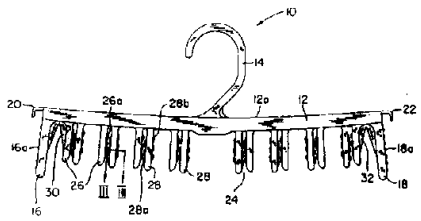

ISSN1008-4274

权 利 要 求 书

1. 一种竖直的衣架，包括:

一横向延伸的支承件，一挂钩从所述支承件垂直向上延伸;

第一和第二从所述支承件垂直向下延伸的衣物引导件，其位于所述支承件横向对应两端;

在所述挂钩两侧的一系列相互横向间隔的成对的衣撑元件，其直接从所述支承件垂直向下悬垂至其自由端，所述成对的衣撑元件横向设置于所述第一和第二衣物引导件之内;

其特征在于: 各对衣撑元件中第一和第二相邻的衣撑元件在其自由端上方形成横向延伸的垂直间隔的突起，其相互面对，用于相互配合地牢固地啮合衣物。

2. 如权利要求 1 所述的衣架，其特征在于: 所述第一衣撑元件的所述突起与所述第二衣撑元件的所述突起处于不同的垂直位置。

3. 如权利要求 2 所述的衣架，其特征在于: 所述第二衣撑元件的各所述突起与所述第一衣撑元件的突起在垂直方向顺序排列。

4. 如权利要求 1 所述的衣架，其特征在于: 所述突起的形状是半圆形的。

5. 如权利要求 4 所述的衣架，其特征在于: 所述第一衣撑元件的半圆形突起与所述第二衣撑元件的突起在垂直方向处于不同的位置。

6. 如权利要求 4 所述的衣架，其特征在于: 所述第二衣撑元件的各半圆形突起与所述第一衣撑元件的半圆形突起在垂直方向顺序排列。

7. 如权利要求 1 所述的衣架，其特征在于: 所述突起比所述衣撑元件有较少的衣架延伸厚度。

8. 如权利要求 1 所述的衣架，其特征在于: 还包括第一和第二支承臂，其从所述支承件向上延伸，并且一横向延伸的第二支承件与第一和第二支承臂的上端相连，第二支承件在其对应的横向端部有第一和第二卡爪。

9. 如权利要求 8 所述的衣架，其特征在于: 还包括衣物引导件，其

位于支承件的横向两端。

10. 如权利要求 8 所述的衣架，其特征在于：第一和第二卡爪包括所述对应的第二支承件的端部，其有对应的槽，其开口形成第二支承件的顶部表面。

11. 如权利要求 10 所述的衣架，其特征在于：各槽由第二支承件的相对的波纹内表面所限定。

12. 如权利要求 8 所述的衣架，其特征在于：还包括一从第二支承件向上延伸的挂钩。

说　明　书

衣架

本发明涉及一种衣架，更具体地说，是一种用于内衣的衣架。

美国专利 NO .4，703，878 公开了一种用于内衣的衣架，其有一横向延伸的支承件，有一从支承件向上延伸的挂钩，以与一支承轨接合，以悬挂支承件。一组衣服内部支撑元件从支承件上向下悬垂，支承件相对于垂直方向成弧形，并在端部有钩子以夹住内衣。在支承件的端部，衣架包括向下和向外延伸的单个衣撑元件，即，外部的衣撑元件，其有从外部衣撑元件向外延伸的突起。在支承件上在各外部衣撑元件之上形成有槽口或卡爪。这种衣架外部衣撑元件示于美国的外观设计专利 Des. 202,240。

专利 4，703，878 有用于悬挂各种腰带尺寸的内衣（贴身短内裤）的装置。通过将其腰带一端挂在有钩端部上方的内衣撑元件上，拉腰带绕过一个外部衣撑元件，然后拉腰带另一端绕过另一个外部衣撑元件，然后将腰带另一端置于内衣撑元件上。不同的内衣撑元件用于不同尺寸的内衣。

南非专利 NO.85/7516（其被 4，703，878 专利提到作为对应于该申请的在先提交申请）描述一种类似的衣架结构，然而，其内衣撑元件从支承件直地向下悬垂，即，元件不是弧形的。

对于本发明的另外的背景技术，可提到一种商业上已知的衣架，其用于贴身短内裤，称为："PLASTI－FORM－1－800－HANGER－4"。该衣架也有衣撑元件，其从支承件向下直地延伸，即，在垂直方向没有弧形。与 4，703，878 专利和上述南非专利申请的衣架（其各有形成于衣撑元件下端的钩子）不同，上述已知的商业衣架有一弹簧形元件，其连续延伸，衣撑元件的端部向支承件垂直向上。与上述衣架共同的是支承件是一向下呈弧形的结构，使当衣架撑开内衣时，就看不见支承件。

本发明的主要目的是提供一种上述类型的改进的衣架。

本发明提供了一种竖直的衣架，包括:

一横向延伸的支承件，一挂钩从所述支承件垂直向上延伸;

第一和第二从所述支承件垂直向下延伸的衣物引导件，其位于所述支承件横向对应两端;

在所述挂钩两侧的一系列相互横向间隔的成对的衣撑元件，其从所述支承件垂直向下悬垂至其自由端，所述成对的衣撑元件横向设置于所述第一和第二衣物引导件之内;

其特征在于: 第一和第二相邻的各对衣撑元件中的衣撑元件在其自由端之上形成横向延伸的垂直间隔的突起，其相互面对并相互配合，能牢固地啮合衣物。

在衣架的使用中，腰带被插入一对衣撑元件之中，并被该对衣撑元件的突起夹持。然后将腰带拉过支承件的一端，穿过支承件的前面，经支承件的另一端，插入支承件的后面，进入适当的一对衣撑元件，并被该对衣撑元件的突起夹持。

本发明的另一目的是便于悬挂有几部分的衣物，例如游泳衣。

本发明提供了一种竖直的衣架，包括一横向延伸的第一支承件，一系列衣撑元件从第一支承件上向下悬垂到其自由端，至少第一和第二相邻的衣撑元件在其自由端之上形成横向延伸和垂直间隔的突起，第一和第二支承臂从支承件向上延伸，一个横向延伸的第二支承件与第一和第二支承臂上端相连，第二支承件的相应横向端部有第一和第二卡爪。

下面通过实施例和附图对本发明进行描述。

图 1 是本发明的衣架的主视图;

图 2 是图 1 中衣架的右侧视图;

图 3 是从图 1 中沿 III - III 线的放大剖视图;

图 4 是图 1 的后视图，显示了以一种方式挂上衣物;

图 5 是图 1 的后视图，显示了以另一种方式挂上衣物;

图 6 是根据本发明第二种衣架的主视图;

图 7 是根据本发明的第三种衣架的主视图。

参见图 1，竖直的衣架 10 由塑料例如通过注塑形成为一单件。衣架 10

包括一横向衣撑元件 12，和一挂钩 14，用于接合于展示杆。

支承件 12 的端部是衣服引导件 16，18，其各有外表面，上面有衣服啮合波纹部 16a, 18a。卡爪 20 和 22 在引导件 16，18 上向外延伸。

在引导件 16，18 内，衣撑元件成对地从支承件 12 上向下悬垂。各对衣撑元件包括一衣撑元件 26，和衣撑元件 28。

各衣撑元件 26 有朝衣撑元件 28 之一横向向外伸出的突起 26a。各衣撑元件 28 有朝衣撑元件 26 之一横向向外伸出的突起 28a，的反向横向向外伸出的突起 28b。如图 3 所示，突起 26a, 28a 和 28b 比衣撑元件 26，28 有较小的延伸厚度。同样，幅板 30 和 32 比衣撑元件 26，28 也有较小的延伸厚度。

衣撑元件 26 的突起 26a 与衣撑元件 28 的突起 28a 有不同的垂直位置，反之亦然。在一图示的最佳实施例中，第二衣撑元件的各突起与第一衣撑元件的突起垂直地顺序排列。另外，突起 28a 和 28b 是在相同的垂直位置。所有突起 26a，28a 和 28b 的形状最好为半圆形的。参见图 3，衣撑元件 28 有一垂直槽 28c，如衣撑元件 26 一样。

参见图 4，在完成衣架 10 和内衣 34 的组装时，腰带端部 34a 插入一对衣撑元件中，由各对的衣撑元件的突起啮合和夹持。然后，将腰带拉过卡爪 22 内的引导件 18，穿过支承件 12 的前面，经卡爪 20 内的引导件 16 之上，再将腰带端部 34b 插入所选择的另一对衣撑元件中，先拉过突起 28b，然后被这对衣撑元件的突起夹持。因为支承件 12 在其表面 12a 的形状是向下呈弧形的，所以看不见装上内衣的衣架的前部。

图 5 显示了将腰带 36 装在衣架的第二种方式。将腰带端部 36a 插入一对衣撑元件之中，使衣撑元件 26 位于腰带端部之内，并由这对衣撑元件的突起啮合和夹持。然后将腰带拉过卡爪 22 内的引导件 18，穿过支承件 12 的前面，经卡爪 20 内的引导件 16，然后将腰带端部 36b 插入另一对选择的衣撑元件，衣撑元件 26 是在腰带之内，并由这对衣撑元件的突起夹持。

如前所述，本发明是提供一竖直的衣架，包括一横向延伸的支承件，和一系列的衣撑元件，衣撑元件从支承件向下悬垂至它们的自由端，至

少第一和第二相邻的衣撑元件之一在其自由端上部形成有横向延伸的、垂直间隔的突起。

从另一方面，本发明提供了一种竖直的衣架，包括一横向延伸的支承件，和一系列横向间隔的成对的衣撑元件，它们从支承件向下悬垂至它们的自由端，各对间隔的衣撑元件在其自由端向上形成有横向延伸的、垂直间隔的突起。

并且，本发明提供了一竖直的衣架，包括一横向延伸的支承件，和一系列横向间隔的成对的衣撑元件，它们从支承件向下悬垂至它们的自由端，各间隔成对的一衣撑元件在其两个垂直侧具有横向向外伸出的突起，并且各间隔成对的另一衣撑元件在朝向一衣撑元件的一个垂直侧有横向向外伸出的突起。各间隔成对的另一衣撑元件的一第二垂直侧是平的无突起的表面。

图 6 中显示了本发明第二实施例。竖直的衣架 110 由塑料通过例如注塑形成为一单件。衣架 110 包括一横向延伸的第一衣撑元件 112 和 一挂钩 114，用于接合一展示杆。

第一支承件 112 的端部是衣物引导件 116 和 118，其有对应的外表面，带有衣物啮合波纹部 116a, 118a。卡爪 120 和 122 在引导件 116 和 118 上向外延伸。

在引导件 116，118 内，衣撑元件从第一支承件 112 上成对 124 地向下悬垂。各对衣撑元件包括一衣撑元件 126 和衣撑元件 128。并提供有刚性肋 130，132，如图所示。

各衣撑元件 126 有一向着一个衣撑元件 128 横向向外伸出的突起 126a。各衣撑元件 128 有朝向一个衣撑元件 126 横向向外伸出的突起 128a，并且突起 128b 横向向外反向延伸。

衣撑元件 126 的突起 126a 与衣撑元件 128 的突起 128a 在不同的垂直位置，并且反之亦然。在图示的第二实施例中，第二衣撑元件的各突起与第一衣撑元件的突起垂直顺序地排列。另外，突起 128a 和 128b 在同一垂直位置。所有突起 126a, 128a 和 128b 的形状最好是半圆形的。

支承臂 134 和 136 的下端与第一支承件 122 相连，并且上端连接于横

向延伸的第二支承件 138，在它们的对应横向端部有第一和第二卡爪 140 和 142。第一和第二卡爪 140 和 142 包括第二支承件 138 的对应的端部，其上有一对应的槽，其开口成为第二支承件 138 的顶部约束部分。各槽由第二支承件 138 的相对的波纹形内表面所限定。

在组装一两件的妇女游泳衣衣架 110 时，下衣的腰带端部插入一对衣撑元件之中，并由这对衣撑元件的突起啮合和夹持。然后，将腰带拉过卡爪 122 内的引导件 118，穿过支承件 122 的前面，经卡爪 120 内的引导件 116，然后将另一腰带端部插入另一对选择的衣撑元件，先拉过其突起 128b，并由这对衣撑元件的突起夹持。因为支承件 112 的形状是在其表面 112a 为向下的弧形，所以看不见装有下衣的衣架前面部分。

上衣，例如游泳衣的奶罩，可用其带子插入卡爪 140，142，从而固定在衣架上。

臂 134，136 根据需要选择一定的长度，使当游泳衣的上衣装在衣架上时，奶罩的下部延伸盖住下衣。

图 7 显示了本发明的第三实施例，其是对第二实施例增加了衣撑元件。

如前所述，本发明提供了一竖直的衣架，包括一横向延伸的第一支承件，和一系列从支承件上向下悬垂到自由端的衣撑元件，至少第一和第二相邻的一个衣撑元件在其自由端之上限定了横向延伸和垂直间隔的突起，和一横向延伸的第二支承件，其在横向端部各有第一和第二卡爪。

本发明可以有各种变型，都在本发明的精神范围之中。例如，衣架的挂钩部分可以包括一所谓的“侧分挡系统”，而一尺寸标记可以以一自锁方式装在衣架上，如美国专利 NO. 5，687，887 中所述，其在此一并进行参考。另外，可以理解，本发明仅以实施例进行了描述，其不是对本发明的限制，本发明由后面的权利要求所限定。

说 明 书 附 图

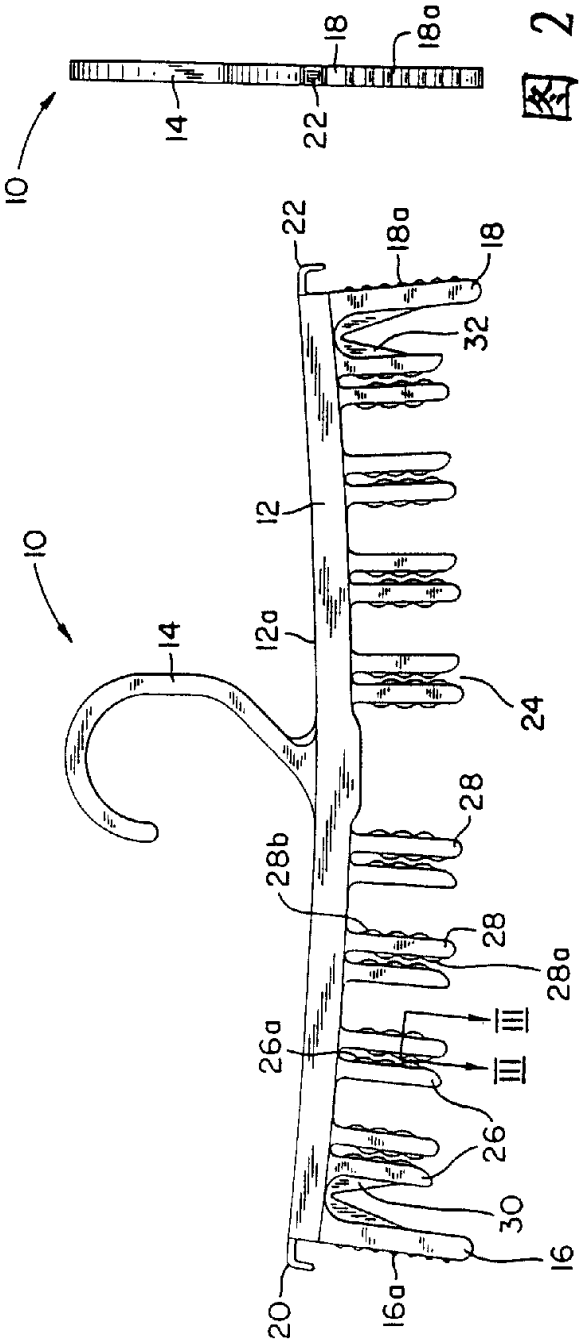
10
14
12a
12
22
18a
18
32
24
28
28b
28a
26a
26
30
16
16a
20
III
III

图 1

10
14
22
18
18a

图 2

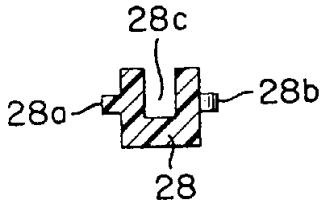

图 3

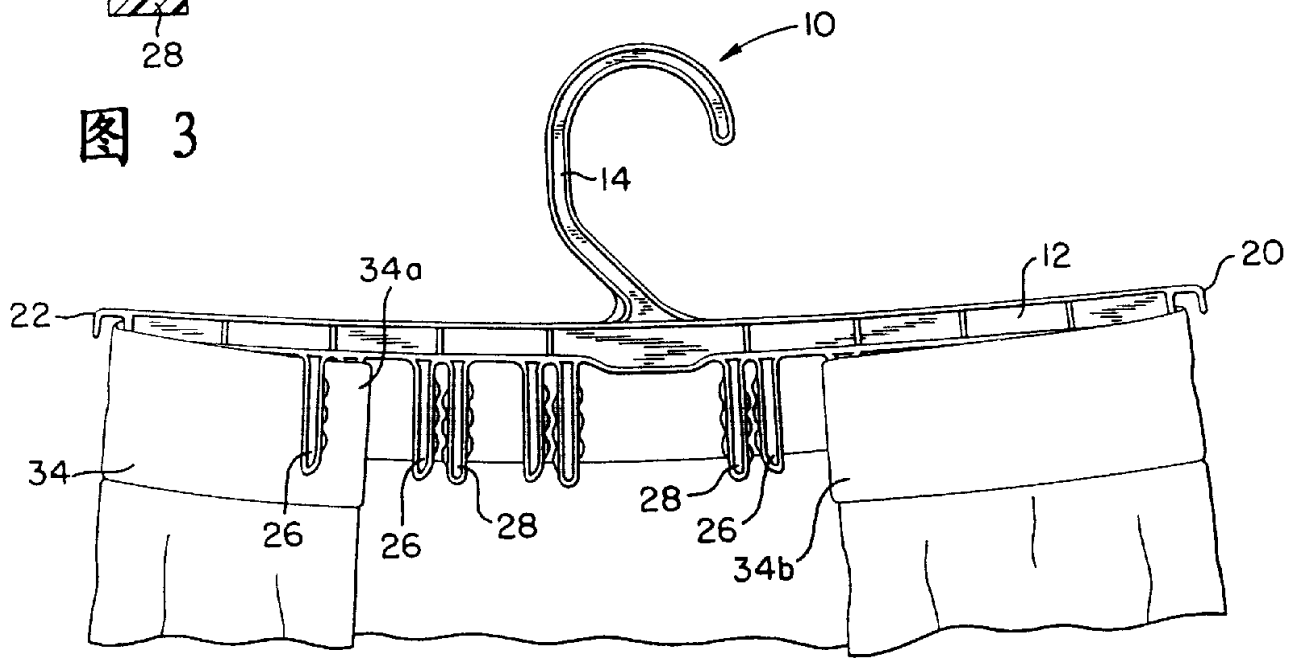

图 4

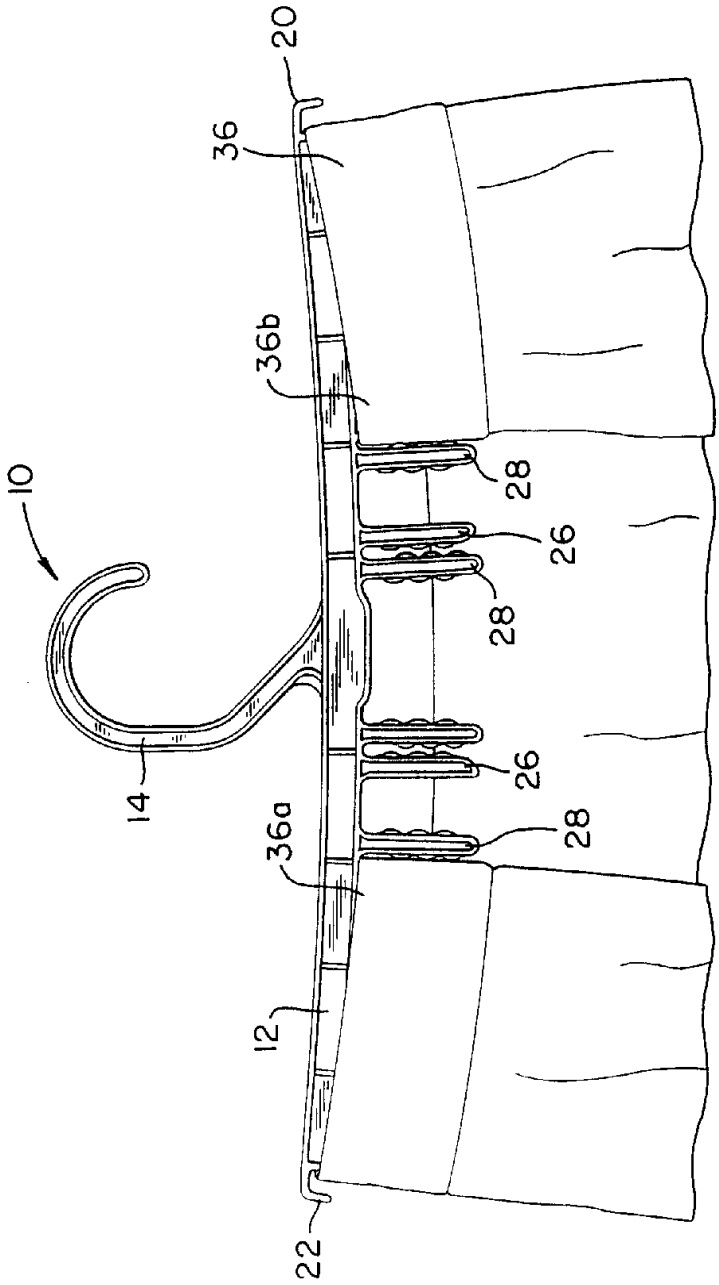

図 5

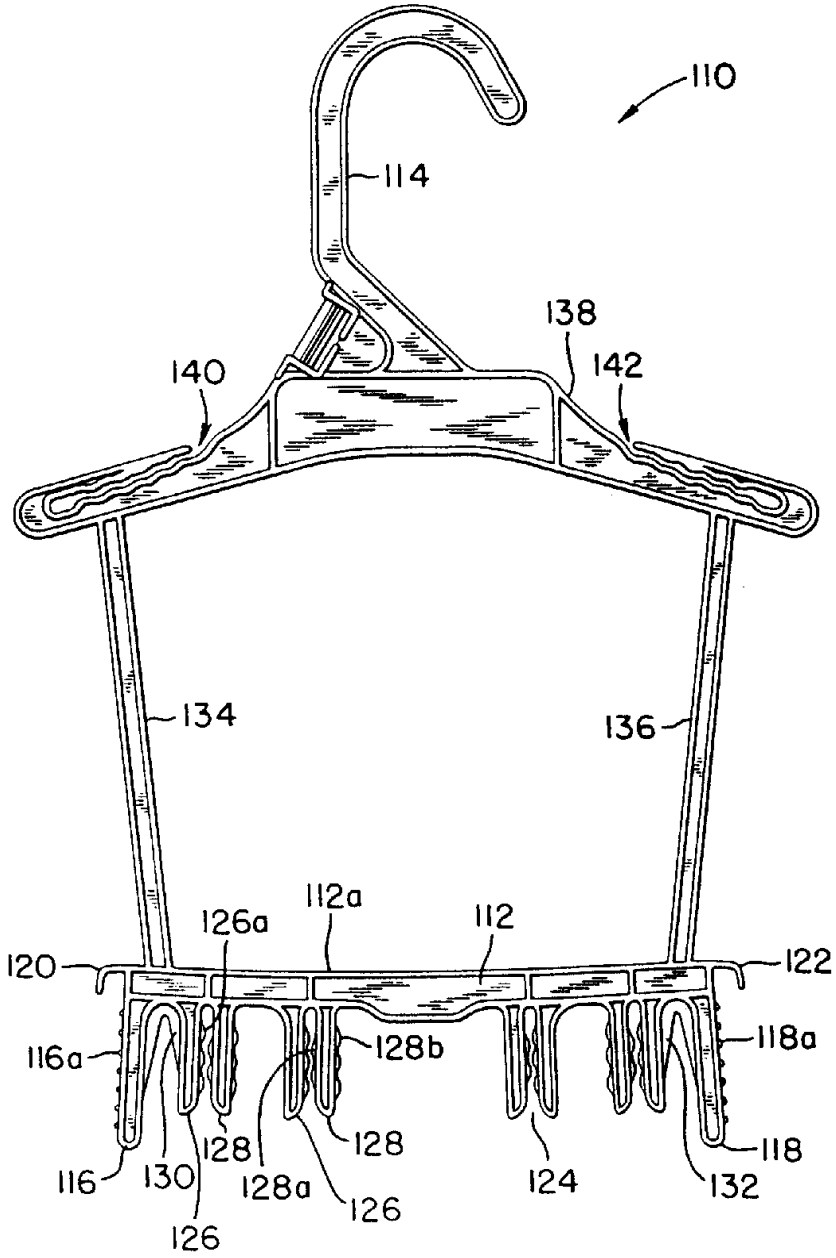
110
114
138
140
142
134
136
112a
126a
112
120
122
116a
128b
118a
128
128
118
116
130
128a
126
124
132
126

图 6

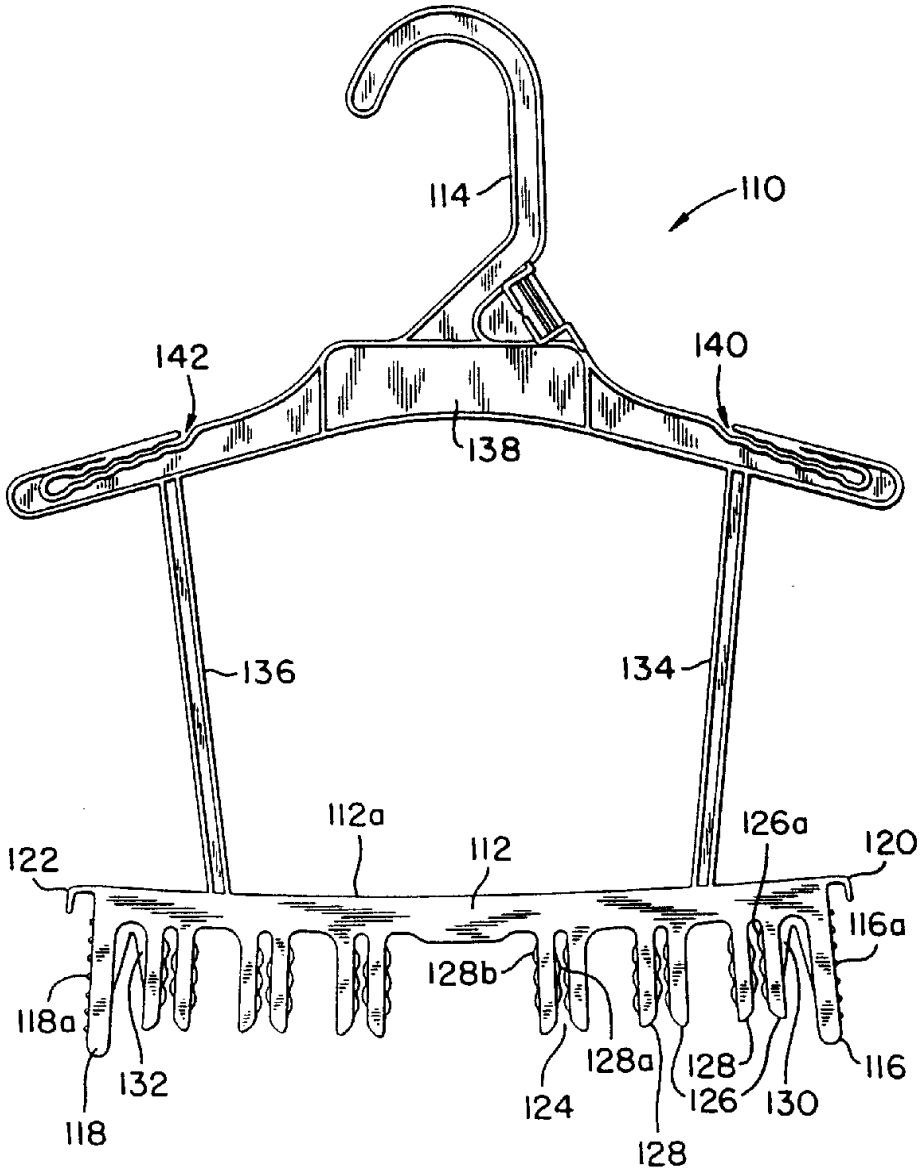
114
110
142
140
138
136
134
112a
112
122
126a
120
116a
128b
118a
132
118
124
128a
128
126
130
128
116

图 7