(19)中华人民共和国国家知识产权局

(12)实用新型专利

(10)授权公告号 CN 214156399 U
(45)授权公告日 2021.09.10

(21)申请号 202022984118.6

(22)申请日 2020.12.14

(73)专利权人 湖北浙联鞋服有限公司
地址 435200 湖北省黄石市阳新县经济开发区塘堍村

(72)发明人 谢明 丁诗希

(74)专利代理机构 北京科亿知识产权代理事务所(普通合伙) 11350
代理人 汤东凤

(51)Int.Cl.
A43D 8/16(2006.01)
B01D 46/10(2006.01)
B01D 46/00(2006.01)

权利要求书1页 说明书3页 附图4页

(54)实用新型名称

一种高效制鞋电脑花样设备

(57)摘要

本实用新型属于制鞋设备技术领域，尤其是一种高效制鞋电脑花样设备，针对现有的电脑花样机不便于对加工时产生的毛絮、线头进行清理问题，现提出如下方案，其包括工作台、机床主体、操作面板、控制机箱及裁片固定机构，所述机床主体、操作面板及裁片固定机构安装在工作台的台面上，所述控制机箱设在工作台的台面下方，所述机床主体、操作面板与控制机箱电连接，所述工作台的顶部滑动安装有收集罩，收集罩的一侧固定连通有软管的一端，软管的另一端固定连通有过滤箱的一侧，过滤箱内固定安装有过滤网，所述收集罩的顶部固定安装有连接杆的一端，本实用新型可以有效的对毛絮、线头进行收集，节省人力，结构简单，使用方便。

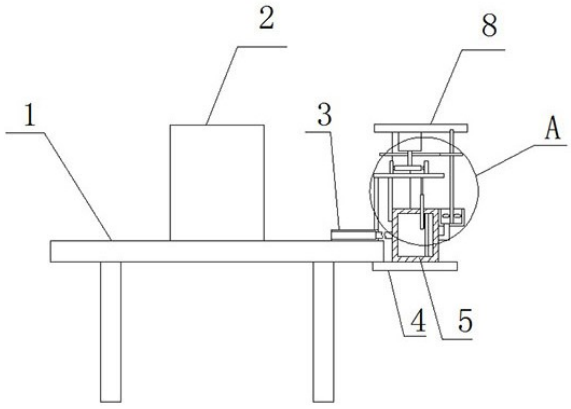

CN 214156399 U

1.一种高效制鞋电脑花样设备，包括工作台(1)、机床主体(2)、操作面板、控制机箱及裁片固定机构，所述机床主体(2)、操作面板及裁片固定机构安装在工作台(1)的台面上，所述控制机箱设在工作台(1)的台面下方，所述机床主体(2)、操作面板与控制机箱电连接，其特征在于，所述工作台(1)的顶部滑动安装有收集罩(3)，收集罩(3)的一侧固定连通有软管的一端，软管的另一端固定连通有过滤箱(5)的一侧，过滤箱(5)内固定安装有过滤网(6)，所述收集罩(3)的顶部固定安装有连接杆(12)的一端，连接杆(12)的另一端固定安装有连接板(11)，连接板(11)的顶部固定安装有两个安装板(13)，连接板(11)的底部转动安装有推动杆(15)的一端，推动杆(15)的另一端转动安装有推动板(16)，推动板(16)的一侧固定安装有刷子，刷子与过滤网(6)相接触，过滤箱(5)的另一侧固定连通有排气管的一端，排气管的另一端固定连通有排气罩(20)，排气罩(20)固定安装于过滤箱(5)的一侧。

2.根据权利要求1所述的一种高效制鞋电脑花样设备，其特征在于，所述工作台(1)的底部固定安装有承载板(4)，过滤箱(5)固定安装于承载板(4)的顶部，过滤箱(5)的一侧固定安装有滑轨，滑轨上滑动安装有滑块，滑块的顶部与连接板(11)的底部固定连接，过滤箱(5)的一侧设有开口，开口内固定安装有密封板。

3.根据权利要求1所述的一种高效制鞋电脑花样设备，其特征在于，所述过滤箱(5)的顶部固定安装有竖板(7)，竖板(7)的一侧固定安装有顶板(8)，顶板(8)的底部固定安装有电机(9)，电机(9)的输出轴上固定安装有扇形齿轮(10)，两个安装板(13)的一侧均固定安装有齿条(14)，扇形齿轮(10)交替与两个齿条(14)相啮合。

4.根据权利要求3所述的一种高效制鞋电脑花样设备，其特征在于，所述顶板(8)的底部固定安装有轴承，轴承的内圈固定安装有传动杆(18)，传动杆(18)的外侧固定安装有位于排气罩(20)内的扇叶。

5.根据权利要求4所述的一种高效制鞋电脑花样设备，其特征在于，所述传动杆(18)的外侧固定套设有小齿轮(19)，小齿轮(19)上啮合有大齿轮(17)，大齿轮(17)与小齿轮(19)相啮合。

一种高效制鞋电脑花样设备

技术领域

[0001] 本实用新型涉及制鞋设备技术领域，尤其涉及一种高效制鞋电脑花样设备。

背景技术

[0002] 电脑花样机是当前最先进的制鞋设备之一，它能使传统的手工花样得到高速度、高效率的实现。

[0003] 经检索，公开号：CN206933529U的专利文件公开了制鞋用电脑花样机，包括工作台、机床主体、操作面板、控制机箱及裁片固定机构，所述机床主体、操作面板及裁片固定机构安装在工作台的台面上，所述控制机箱设在工作台的台面下方，所述机床主体、操作面板分别与控制机箱电连接；所述控制机箱包括底板和顶板，所述顶板上开有第一散热口，所述底板上设有第二散热口，第一散热口中设有用于将箱体内空气抽至外界的散热风机，第一散热口中位于散热风机内侧安装有电吸尘组件，所述第二散热口中设有防尘罩；本实用新型能够有效防止灰尘进入控制机箱，防止向内电子元器件因灰尘堆积而发生损坏。

[0004] 但是上述的电脑花样机不便于对加工时产生的毛絮、线头进行清理，因此我们提出了一种高效制鞋电脑花样设备，用来解决上述问题。

实用新型内容

[0005] 本实用新型的目的是为了解决电脑花样机不便于对加工时产生的毛絮、线头进行清理的缺点，而提出的一种高效制鞋电脑花样设备。

[0006] 为了实现上述目的，本实用新型采用了如下技术方案：

[0007] 一种高效制鞋电脑花样设备，包括工作台、机床主体、操作面板、控制机箱及裁片固定机构，所述机床主体、操作面板及裁片固定机构安装在工作台的台面上，所述控制机箱设在工作台的台面下方，所述机床主体、操作面板与控制机箱电连接，所述工作台的顶部滑动安装有收集罩，收集罩的一侧固定连通有软管的一端，软管的另一端固定连通有过滤箱的一侧，过滤箱内固定安装有过滤网，所述收集罩的顶部固定安装有连接杆的一端，连接杆的另一端固定安装有连接板，连接板的顶部固定安装有两个安装板，连接板的底部转动安装有推动杆的一端，推动杆的另一端转动安装有推动板，推动板的一侧固定安装有刷子，刷子与过滤网相接触，过滤箱的另一侧固定连通有排气管的一端，排气管的另一端固定连通有排气罩，排气罩固定安装于过滤箱的一侧。

[0008] 优选的，所述工作台的底部固定安装有承载板，过滤箱固定安装于承载板的顶部，过滤箱的一侧固定安装有滑轨，滑轨上滑动安装有滑块，滑块的顶部与连接板的底部固定连接，过滤箱的一侧设有开口，开口内固定安装有密封板。

[0009] 优选的，所述过滤箱的顶部固定安装有竖板，竖板的一侧固定安装有顶板，顶板的底部固定安装有电机，电机的输出轴上固定安装有扇形齿轮，两个安装板的一侧均固定安装有齿条，扇形齿轮交替与两个齿条相啮合。

[0010] 优选的，所述顶板的底部固定安装有轴承，轴承的内圈固定安装有传动杆，传动杆

的外侧固定安装有位于排气罩内的扇叶。

[0011] 优选的，所述传动杆的外侧固定套设有小齿轮，小齿轮上啮合有大齿轮，大齿轮与小齿轮相啮合。

[0012] 与现有技术相比，本实用新型的优点在于：

[0013] (1)本方案使用时，通过开关启动电机，电机带动大齿轮和扇形齿轮转动，大齿轮带动小齿轮转动，小齿轮带动传动杆转动，传动杆带动扇叶转动向上吹风，使过滤箱内形成负压，进而通过收集罩对工作台上的毛絮、线头进行抽取，毛絮、线头经软管进入过滤箱，通过过滤网过滤后，气体由排气管和排气罩排出；

[0014] (2)本方案扇形齿轮转动会交替与两个齿条啮合，进而使两个安装板带动连接板前后往复运动，连接板带动连接杆前后往复运动，连接杆带动收集罩前后往复运动，增加收集范围；

[0015] (3)本方案通过连接板的往复运动配合推动杆可以使推动板上下往复运动，推动板带动刷子上下往复运动对过滤网进行清刷；

[0016] (4)本实用新型可以有效的对毛絮、线头进行收集，节省人力，结构简单，使用方便。

附图说明

[0017] 图1为本实用新型提出的一种高效制鞋电脑花样设备的结构示意图；

[0018] 图2为本实用新型提出的一种高效制鞋电脑花样设备的部分侧视结构示意图；

[0019] 图3为本实用新型提出的一种高效制鞋电脑花样设备的过滤箱、连接板、推动杆和推动板连接的侧视结构示意图；

[0020] 图4为本实用新型提出的一种高效制鞋电脑花样设备的A部分的结构示意图；

[0021] 图5为本实用新型提出的一种高效制鞋电脑花样设备的扇形齿轮、安装板和齿条连接的俯视结构示意图。

[0022] 图中：1工作台、2机床主体、3收集罩、4承载板、5过滤箱、6过滤网、7竖板、8顶板、9电机、10扇形齿轮、11连接板、12连接杆、13安装板、14齿条、15推动杆、16推动板、17大齿轮、18传动杆、19小齿轮、20排气罩。

具体实施方式

[0023] 下面将结合本实施例中的附图，对本实施例中的技术方案进行清楚、完整地描述，显然，所描述的实施例仅仅是本实施例一部分实施例，而不是全部的实施例。

[0024] 参照图1-5，一种高效制鞋电脑花样设备，包括工作台1、机床主体2、操作面板、控制机箱及裁片固定机构，工作台1、机床主体2、操作面板、控制机箱及裁片固定机构已经在公开号：CN206933529U的专利文件公开，为现有技术，本申请文件直接引用，机床主体2、操作面板及裁片固定机构安装在工作台1的台面上，控制机箱设在工作台1的台面下方，机床主体2、操作面板与控制机箱电连接，工作台1的顶部滑动安装有收集罩3，收集罩3的一侧固定连通有软管的一端，软管的另一端固定连通有过滤箱5的一侧，过滤箱5内固定安装有过滤网6，收集罩3的顶部固定安装有连接杆12的一端，连接杆12的另一端固定安装有连接板11，连接板11的顶部固定安装有两个安装板13，连接板11的底部转动安装有推动杆15的一

端，推动杆15的另一端转动安装有推动板16，推动板16的一侧固定安装有刷子，刷子与过滤网6相接触，过滤箱5的另一侧固定连通有排气管的一端，排气管的另一端固定连通有排气罩20，排气罩20固定安装于过滤箱5的一侧。

[0025] 本实施例中，工作台1的底部固定安装有承载板4，过滤箱5固定安装于承载板4的顶部，过滤箱5的一侧固定安装有滑轨，滑轨上滑动安装有滑块，滑块的顶部与连接板11的底部固定连接，过滤箱5的一侧设有开口，开口内通过螺栓固定安装有密封板，滑块与滑轨使连接板11稳定的滑动。

[0026] 本实施例中，过滤箱5的顶部固定安装有竖板7，竖板7的一侧固定安装有顶板8，顶板8的底部固定安装有电机9，电机9的输出轴上固定安装有扇形齿轮10，两个安装板13的一侧均固定安装有齿条14，扇形齿轮10交替与两个齿条14相啮合使安装板13前后往复运动。

[0027] 本实施例中，顶板8的底部固定安装有轴承，轴承的内圈固定安装有传动杆18，传动杆18的外侧固定安装有位于排气罩20内的扇叶，轴承使传动杆18稳定的转动。

[0028] 本实施例中，传动杆18的外侧固定套设有小齿轮19，小齿轮19上啮合有大齿轮17，大齿轮17与小齿轮19相啮合。

[0029] 本实施例中，使用时，通过开关启动电机9，电机9带动大齿轮17和扇形齿轮10转动，大齿轮17带动小齿轮19转动，小齿轮19带动传动杆18转动，传动杆18带动扇叶转动向上吹风，使过滤箱5内形成负压，进而通过收集罩3对工作台1上的毛絮、线头进行抽取，毛絮、线头经软管进入过滤箱5，通过过滤网6过滤后，气体由排气管和排气罩20排出；扇形齿轮10转动会交替与两个齿条14啮合，进而使两个安装板13带动连接板11前后往复运动，连接板11带动连接杆12前后往复运动，连接杆12带动收集罩3前后往复运动，增加收集范围；通过连接板11的往复运动配合推动杆15可以使推动板16上下往复运动，推动板16带动刷子上下往复运动对过滤网6进行清刷。

[0030] 以上所述，仅为本实施例较佳的具体实施方式，但本实施例的保护范围并不局限于此，任何熟悉本技术领域的技术人员在本实施例揭露的技术范围内，根据本实施例的技术方案及其实用新型构思加以等同替换或改变，都应涵盖在本实施例的保护范围之内。

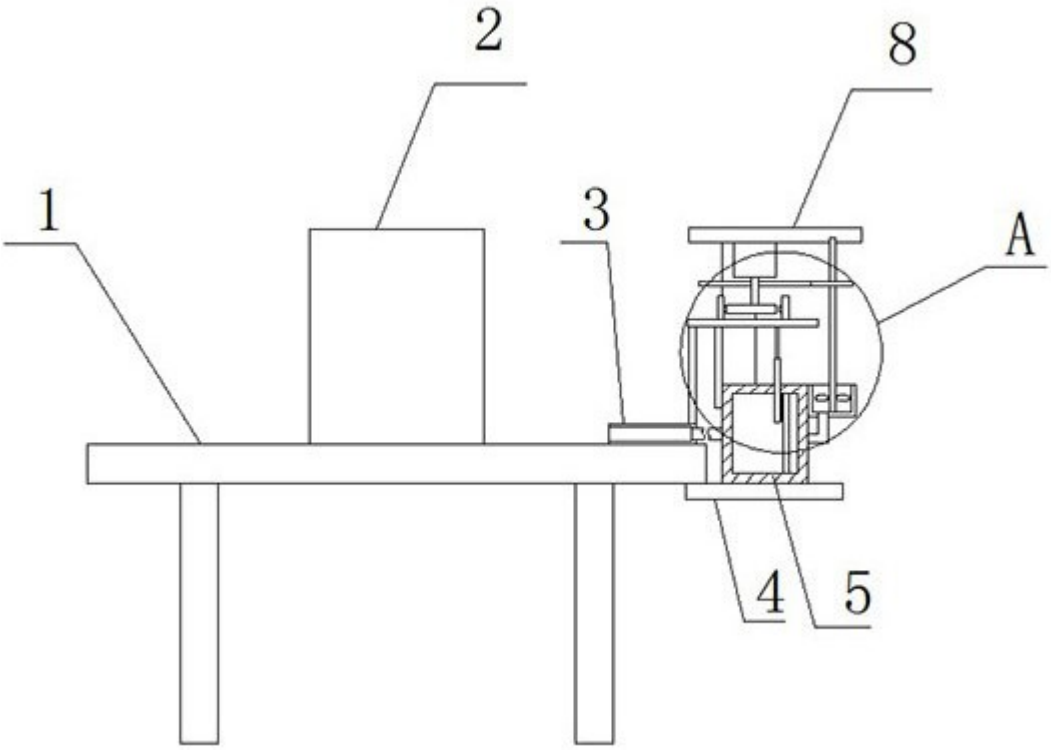

图1

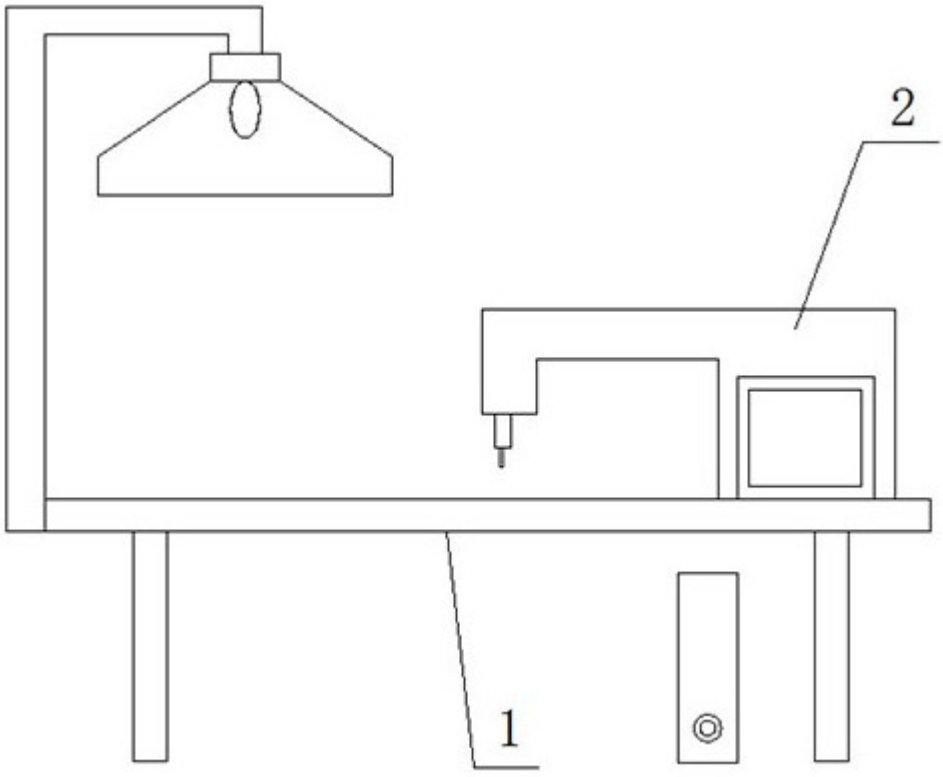

图2

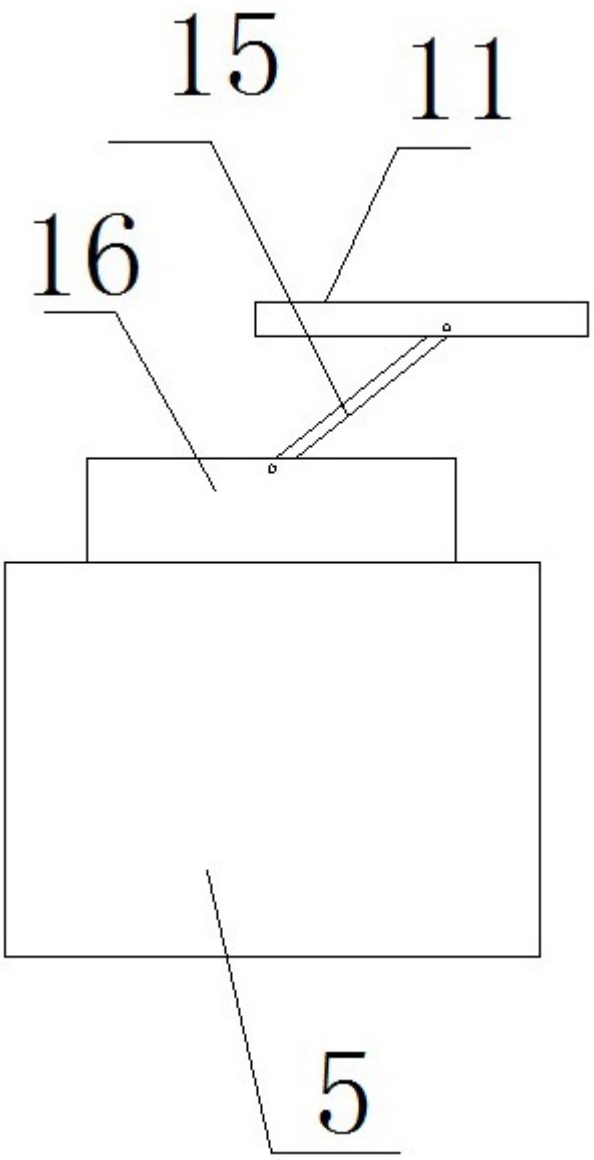

图3

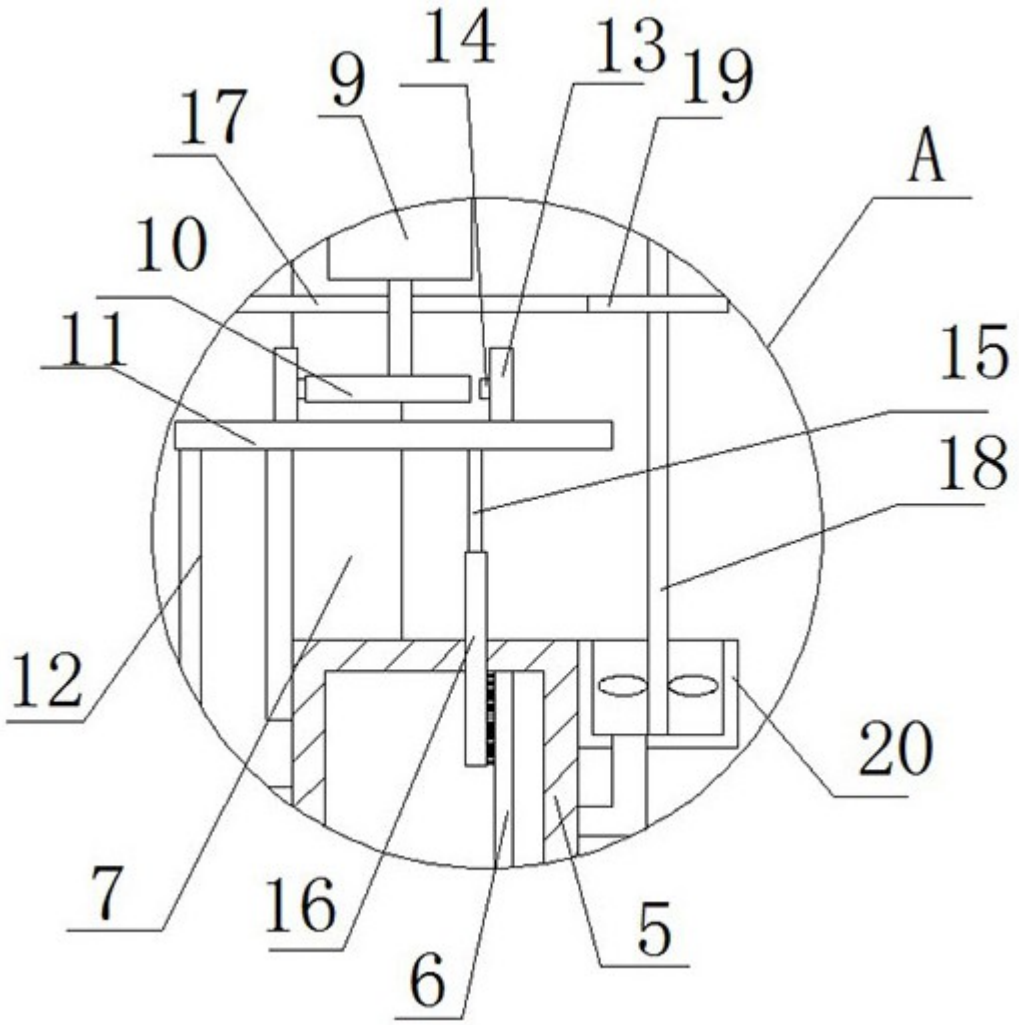

图4

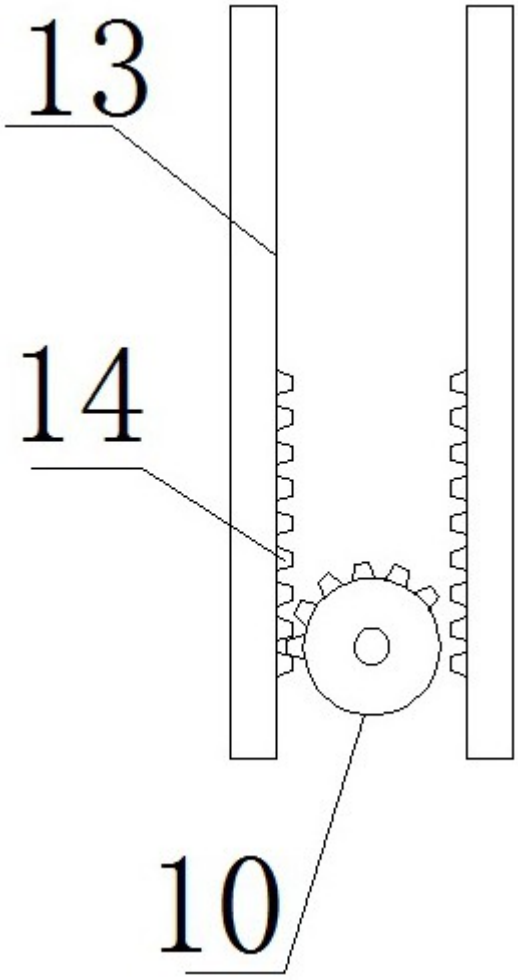

图5