[19] 中华人民共和国国家知识产权局

[51] Int. Cl.
H02G 1/02 (2006.01)

[12] 实用新型专利说明书

专利号 ZL 200720155257.X

[45] 授权公告日 2008 年 6 月 18 日

[11] 授权公告号 CN 201075609Y

[22] 申请日 2007.7.13

[21] 申请号 200720155257.X

[73] 专利权人 安徽阜南县安盈电力工程有限公司

地址 236300 安徽省阜南县城关淮河东路 24 号

[72] 发明人 张 烁

权利要求书 1 页 说明书 2 页 附图 1 页

[54] 实用新型名称

一种电工用维修保护支架

[57] 摘要

本实用新型公开了一种电工用维修保护支架，其结构包括支架主体、固定件，所述的支架主体连接在固定件上。 本实用新型的一种电工用维修保护支架结构简单，易于制造，使用方便，解决了目前电工在变压器上工作时保险绳无处挂靠的问题，保护了工作人员的安全，具有很好的使用价值。

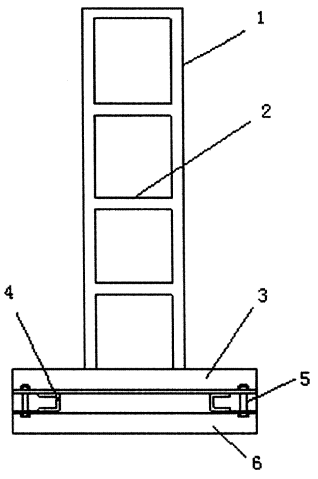

1、一种电工用维修保护支架，其特征在于：其结构包括支架主体、固定件，所述的支架主体连接在固定件上。

2、根据权利要求 1 所述的一种电工用维修保护支架，其特征在于：所述的固定件是由上、下固定件组成，所述的支架主体连接在上固定件上，所述的上、下固定件夹住变压器上设置的槽钢架后用螺栓固定。

3、根据权利要求 1 或 2 所述的一种电工用维修保护支架，其特征在于：所述的支架主体的两立柱之间设置有若干挂钩横杆。

4、根据权利要求 2 所述的一种电工用维修保护支架，其特征在于：所述的上固定件为槽钢和角钢焊接而成，下固定件为角钢。

一种电工用维修保护支架

技术领域

本实用新型涉及一种电工用维修保护装置，具体地说是一种用在变压器上的电工用维修保护支架。

背景技术

《国家电网公司电力力工作规程》（电力线路部分）第 6.2.1 条:凡在离地面（坠落高度基准面）2m 及以上的地点点的工作，都应视做高处作业。

第 6.2.2 条：高处作业时，安全带（绳）应挂在牢固的构件上或专为挂安全带用的钢架或钢丝绳上，并不得低挂高用，禁止系挂在移动或不牢固的物件上[如避雷器、断路器（开关）、隔离开关（刀闸）、互感器等支持不牢固的物件]。

但是以上两条规程在实际工作当中却很难得到落实，因为电工在变压器上维修工作时，安全带无处挂靠，如果想挂靠，只能低挂高用，但此举违反了上述规定，所以设计一种另外附属的保护支架势在必行。

实用新型内容

本实用新型的所要解决的技术问题是针对现有技术不足之处，提供一种用在变压器上的电工用维修保护支架。

本实用新型解决其技术问题所采用的技术方案是：一种电工用维修保护支架，其结构包括支架主体、固定件，所述的支架主体连接在固定件上。

所述的固定件是由上、下固定件组成，所述的支架主体连接在上固定件上，所述的上、下固定件夹住变压器上设置的槽钢架后用螺栓固定。

所述的支架主体的两立柱之间设置有若干挂钩横杆。

所述的上固定件为槽钢和角钢焊接而成，下固定件为角钢。

本实用新型的一种电工用维修保护支架和现有技术相比，具有以下有益效果：

本实用新型的一种电工用维修保护支架结构简单，易于制造，使用方便，在应用时，解决了目前电工在变压器上工作时保险绳无处挂靠的问题，保护了工作人员的安全，具有很好的使用价值。

附图说明

附图 1 为一种电工用维修保护支架的结构示意主视图；

附图 2 为一种电工用维修保护支架的结构示意左视图。

具体实施方式

接下来参照说明书附图对本实用新型的一种电工用维修保护支架作以下详细地说明。

本实用新型的一种电工用维修保护支架，其结构包括支架主体 1、固定件，所述的固定件是由上、下固定件 3、6 组成，所述的支架主体 1 连接在上固定件 3 上，所述的上、下固定件 3、6 夹住变压器上设置的槽钢架 4 后用螺栓 5 固定；所述的支架主体 1 的两立柱之间设置有若干挂钩横杆 2；所述的上固定件 3 为槽钢和角钢焊接而成，下固定件 6 为角钢。

当然以上只为比较好的实施例，凡是在固定件上设置有支架且固定在变压器的槽钢架上的装置，均受本实用新型保护，比如在固定件上焊接有一根立柱，立柱上开设安全绳挂钩孔，依然在本实用新型的保护范围内。

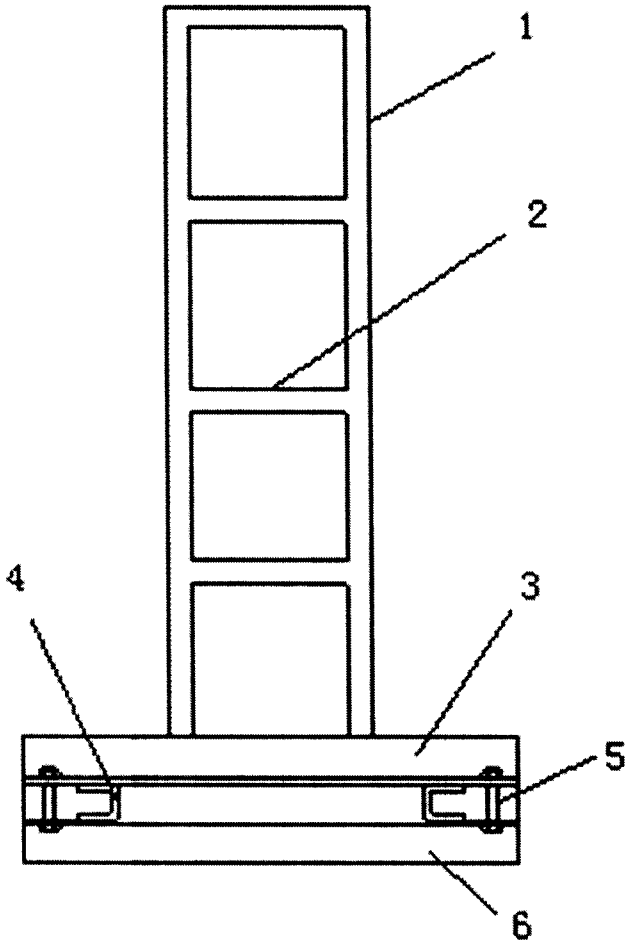

图1

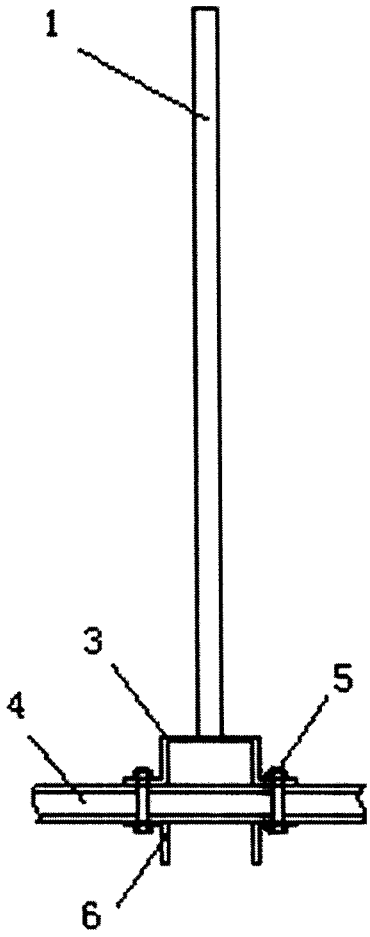

图2