(19)中华人民共和国国家知识产权局

(12)实用新型专利

(10)授权公告号 CN 206306708 U
(45)授权公告日 2017.07.07

(21)申请号 201621170541.X

(22)申请日 2016.11.02

(73)专利权人 许昌学院
地址 461000 河南省许昌市八一路88号许昌学院美术学院

(72)发明人 王萌

(74)专利代理机构 北京轻创知识产权代理有限公司 11212
代理人 王新生

(51)Int.Cl.
B44D 3/18(2006.01)

权利要求书1页 说明书2页 附图2页

(54)实用新型名称

一种具有颜料携带功能的油画画板

(57)摘要

本实用新型公开了一种具有颜料携带功能的油画画板，包括中空画板主体、便携提手、吸附磁片、画布固定磁柱、开合板、合页、弹性扣、可折叠调色板、折页、调色板固定钩、颜料盒卡槽、颜料盒、弹性卡座、加料口、密封盖、密封盖卡扣和卡扣锁，所述中空画板主体上侧壁设置有便携把手。该装置设置有可折叠调色板和颜料盒，可以将绘画所需的颜料放入颜料盒内储存，油画画家在外出绘画时无需专门携带调色板和绘画颜料，减轻了油画画家的外出绘画的携带量，该装置功能齐全，使用方便，生产成本低，利于推广。

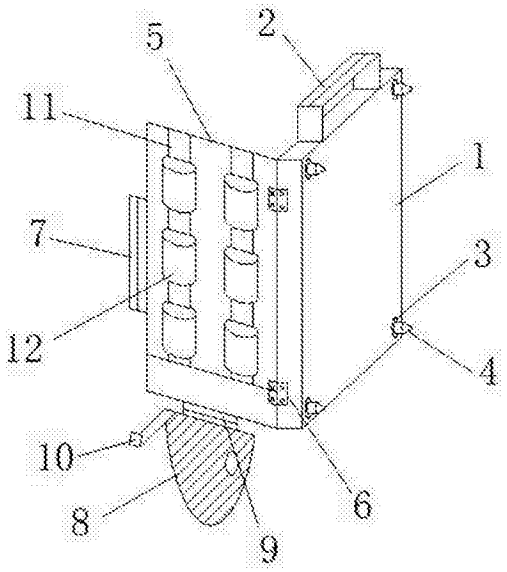

CN 206306708 U

1.一种具有颜料携带功能的油画画板，包括中空画板主体(1)、便携提手(2)、吸附磁片(3)、画布固定磁柱(4)、开合板(5)、合页(6)、弹性扣(7)、可折叠调色板(8)、折页(9)、调色板固定钩(10)、颜料盒卡槽(11)、颜料盒(12)、弹性卡座(13)、加料口(14)、密封盖(15)、密封盖卡扣(16)和卡扣锁(17)，其特征在于：所述中空画板主体(1)上侧壁设置有便携提手(2)，且中空画板主体(1)右侧壁设置有吸附磁片(3)，吸附磁片(3)上设置有画布固定磁柱(4)，所述中空画板主体(1)左侧设置有开合板(5)，且开合板(5)通过合页(6)与中空画板主体(1)连接，所述开合板(5)左侧设置有弹性扣(7)，且开合板(5)下侧设置有可折叠调色板(8)，可折叠调色板(8)通过折页(9)与开合板(5)连接，所述可折叠调色板(8)上设置有调色板固定钩(10)，所述开合板(5)前侧壁设置有颜料盒卡槽(11)，颜料盒卡槽(11)上设置有颜料盒(12)，所述颜料盒(12)后侧壁设置有弹性卡座(13)，且颜料盒(12)通过弹性卡座(13)固定在颜料盒卡槽(11)内，所述颜料盒(12)上侧设置有加料口(14)，加料口(14)上设置有密封盖(15)，密封盖(15)上设置有密封盖卡扣(16)，所述颜料盒(12)前侧壁设置有卡扣锁(17)。

2.根据权利要求1所述的一种具有颜料携带功能的油画画板，其特征在于：所述中空画板主体(1)是由轻质木材制成。

3.根据权利要求1所述的一种具有颜料携带功能的油画画板，其特征在于：所述便携提手(2)是由橡胶材料制成。

4.根据权利要求1所述的一种具有颜料携带功能的油画画板，其特征在于：所述可折叠调色板(8)上设置有指孔。

5.根据权利要求1所述的一种具有颜料携带功能的油画画板，其特征在于：所述加料口(14)外侧设置有密封垫圈。

一种具有颜料携带功能的油画画板

技术领域

[0001] 本实用新型涉及一种油画画板技术领域，具体为一种具有颜料携带功能的油画画板。

背景技术

[0002] 油画画板即油画绘画时用来垫画纸的平板，常放在画架上，也有放膝盖上画的，油画画板是油画画家必备的绘画辅助用具，由于油画画家绘画的地点多变，常常需要外出绘画，外出绘画时需要携带颜料和调色板等多种绘画辅助用具，费时费力，传统的油画画板功能单一，难以满足油画画家的多种需求，增大了油画画家绘画的难度。

实用新型内容

[0003] 本实用新型的目的在于提供一种具有颜料携带功能的油画画板，以解决上述背景技术中提出的问题。

[0004] 为实现上述目的，本实用新型提供如下技术方案一种具有颜料携带功能的油画画板，包括中空画板主体、便携提手、吸附磁片、画布固定磁柱、开合板、合页、弹性扣、可折叠调色板、折页、调色板固定钩、颜料盒卡槽、颜料盒、弹性卡座、加料口、密封盖、密封盖卡扣和卡扣锁，所述中空画板主体上侧壁设置有便携提手，且中空画板主体右侧壁设置有吸附磁片，吸附磁片上设置有画布固定磁柱，所述中空画板主体左侧设置有开合板，且开合板通过合页与中空画板主体连接，所述开合板左侧设置有弹性扣，且开合板下侧设置有可折叠调色板，可折叠调色板通过折页与开合板连接，所述可折叠调色板上设置有调色板固定钩，所述开合板前侧壁设置有颜料盒卡槽，颜料盒卡槽上设置有颜料盒，所述颜料盒后侧壁设置有弹性卡座，且颜料盒通过弹性卡座固定在颜料盒卡槽内，所述颜料盒上侧设置有加料口，加料口上设置有密封盖，密封盖上设置有密封盖卡扣，所述颜料盒前侧壁设置有卡扣锁。

[0005] 优选的，所述中空画板主体是由轻质木材制成。

[0006] 优选的，所述便携提手是由橡胶材料制成。

[0007] 优选的，所述可折叠调色板上设置有指孔。

[0008] 优选的，所述加料口外侧设置有密封垫圈。

[0009] 与现有技术相比，本实用新型的有益效果是：该装置设置有可折叠调色板和颜料盒，可以将绘画所需的颜料放入颜料盒内储存，油画画家在外出绘画时无需专门携带调色板和绘画颜料，减轻了油画画家的外出绘画的携带量，该装置功能齐全，使用方便，生产成本低，利于推广。

附图说明

[0010] 图1为本实用新型的整体结构示意图。

[0011] 图2为本实用新型的颜料盒结构示意图

[0012] 图中：1、中空画板主体，2、便携提手，3、吸附磁片，4、画布固定磁柱，5、开合板，6、合页，7、弹性扣，8、可折叠调色板，9、折页，10、调色板固定钩，11、颜料盒卡槽，12、颜料盒，13、弹性卡座，14、加料口，15、密封盖，16、密封盖卡扣，17、卡扣锁。

具体实施方式

[0013] 下面将结合本实用新型实施例中的附图，对本实用新型实施例中的技术方案进行清楚、完整地描述，显然，所描述的实施例仅仅是本实用新型一部分实施例，而不是全部的实施例。基于本实用新型中的实施例，本领域普通技术人员在没有做出创造性劳动前提下所获得的所有其他实施例，都属于本实用新型保护的范围。

[0014] 请参阅图1和图2，本实用新型提供一种技术方案：一种具有颜料携带功能的油画画板，包括中空画板主体1、便携提手2、吸附磁片3、画布固定磁柱4、开合板5、合页6、弹性扣7、可折叠调色板8、折页9、调色板固定钩10、颜料盒卡槽11、颜料盒12、弹性卡座13、加料口14、密封盖15、密封盖卡扣16和卡扣锁17，所述中空画板主体1上侧壁设置有便携提手2，中空画板主体1是由轻质木材制成，便携提手2是由橡胶材料制成，且中空画板主体1右侧壁设置有吸附磁片3，吸附磁片3上设置有画布固定磁柱4，所述中空画板主体1左侧设置有开合板5，且开合板5通过合页6与中空画板主体1连接，所述开合板5左侧设置有弹性扣7，且开合板5下侧设置有可折叠调色板8，可折叠调色板8通过折页9与开合板5连接，可折叠调色板8上设置有指孔，所述可折叠调色板8上设置有调色板固定钩10，所述开合板5前侧壁设置有颜料盒卡槽11，颜料盒卡槽11上设置有颜料盒12，所述颜料盒12后侧壁设置有弹性卡座13，且颜料盒12通过弹性卡座13固定在颜料盒卡槽11内，所述颜料盒12上侧设置有加料口14，加料口14上设置有密封盖15，密封盖15上设置有密封盖卡扣16，且加料口14外侧设置有密封垫圈，所述颜料盒12前侧壁设置有卡扣锁17。

[0015] 工作原理：在使用该油画画板时，先将中空画板主体1后侧的开合板5打开到合适的角度，然后将中空画板主体1放在画架上，将可折叠调色板8打开利用调色板固定钩10来固定好可折叠调色板8的位置，将颜料盒12从颜料盒卡槽11内取出，将颜料盒12内的颜料倒在可折叠调色板8上进行调色，然后将绘画所需的画布通过画布固定磁柱4吸附固定在中空画板主体1右侧面上，通过画笔蘸取可折叠调色板8上的颜料进行绘画即可。

[0016] 尽管参照前述实施例对本实用新型进行了详细的说明，对于本领域的技术人员来说，其依然可以对前述各实施例所记载的技术方案进行修改，或者对其中部分技术特征进行等同替换，凡在本实用新型的精神和原则之内，所作的任何修改、等同替换、改进等，均应包含在本实用新型的保护范围之内。

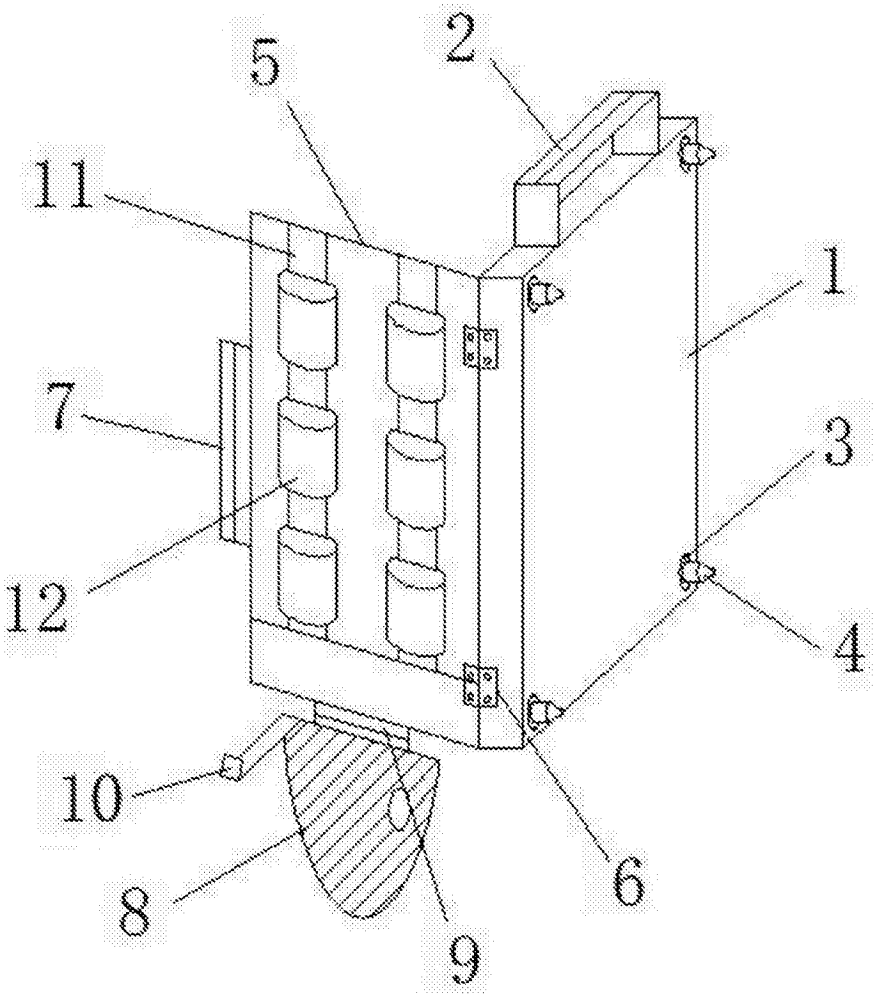

图1

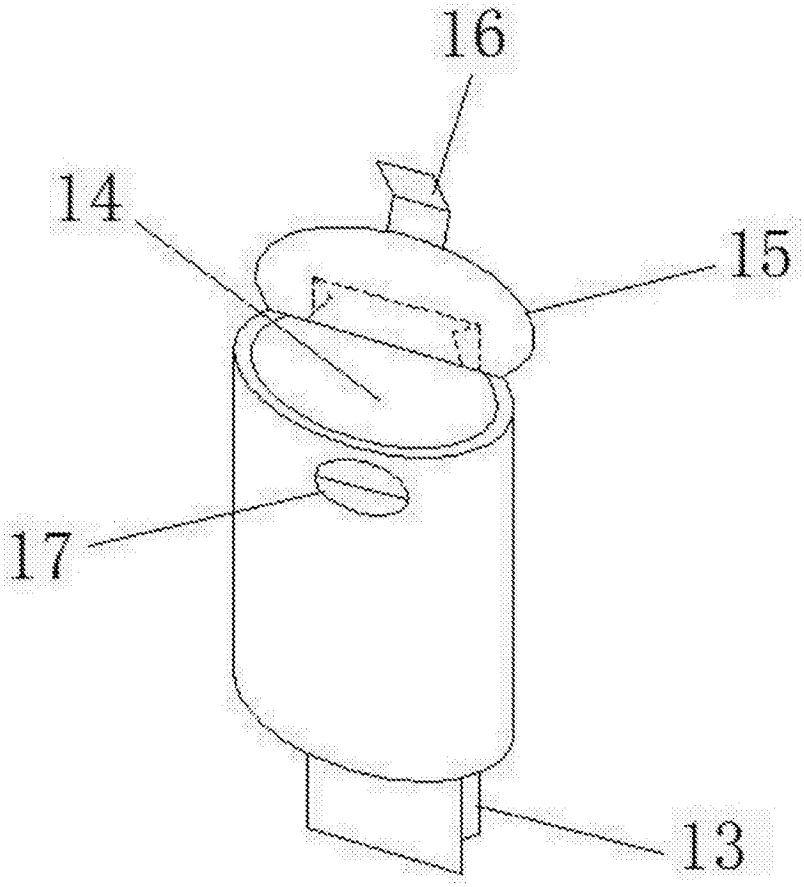

图2