(19)中华人民共和国国家知识产权局

(12)发明专利申请

(10)申请公布号 CN 103708132 A
(43)申请公布日 2014.04.09

(21)申请号 201210372000.5

(22)申请日 2012.09.28

(71)申请人 天津市大港华明化工厂
地址 300273 天津市滨海新区(大港)中塘镇南台村

(72)发明人 王德勇

(51)Int.Cl.
B65D 88/06(2006.01)
B65D 88/54(2006.01)
B65D 90/00(2006.01)
B65D 90/14(2006.01)
B65D 90/32(2006.01)
B65D 90/48(2006.01)

权利要求书1页 说明书2页 附图1页

(54)发明名称

一种液体化工产品储存罐

(57)摘要

本发明提供一种液体化工产品储存罐，包括罐体和支架，罐体设置在支架上，罐体顶部设置有进料口，进料口设有过滤器，罐体顶部另一侧设有超压排气阀，底部设有排渣管，罐体左侧下端设有出料管，罐体右端设有与罐体等高的液位仪，液位仪通过连通管与罐体连通，罐体材料选用不锈钢或施加内部防腐处理的碳钢。本发明顶部设置的超压排气阀可将液体化工产品挥发出的气体排出，减小罐体内的气体压力，消除储存罐的安全隐患；储存罐底部的排渣管能方便的将产品沉淀物排出，便于罐体的清洗、检修；位于罐体右端的液位仪能随时检查储存罐的容量；另外，该储存罐选用不锈钢材料，能增强储存罐的防腐能力，延长储存罐的使用寿命。

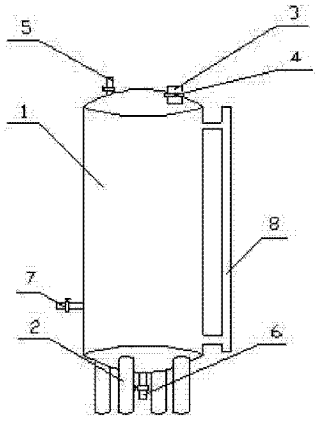

CN 103708132 A

1. 一种液体化工产品储存罐，包括罐体和支架，所述罐体设置在支架上，其特征在于：所述罐体顶部设置有进料口，所述进料口设有过滤器，所述罐体顶部另一侧设有超压排气阀，所述罐体底部设有排渣管，所述罐体左侧下端设有出料管，所述罐体右端设有与罐体等高的液位仪，所述液位仪通过连通管与罐体连通。

2. 根据权利要求 1 所述一种液体化工产品储存罐，其特征在于：所述罐体材料选用不锈钢或施加内部防腐处理的碳钢。

一种液体化工产品储存罐

技术领域

[0001] 本发明涉及化工设备装置技术领域，尤其涉及一种液体化工产品储存罐。

背景技术

[0002] 在化工产品生产企业，液体化工产品都是通过专门的储存罐储存，储存过程中，一些液体化工产品会产生沉淀同时挥发气体，时间长了沉淀会影响储存罐的储存容量，挥发出的气体会导致储存罐内气压升高，存在安全隐患，另外，液体化工产品对储存罐也会产生一定的腐蚀作用，缩短储存罐的使用寿命。

发明内容

[0003] 本发明要解决的问题是提供一种结构简单、方便检修、使用寿命长的液体化工产品储存罐。

[0004] 本发明的技术方案如下：一种液体化工产品储存罐，包括罐体和支架，所述罐体设置在支架上，其特征在于：所述罐体顶部设置有进料口，所述进料口设有过滤器，所述罐体顶部另一侧设有超压排气阀，所述罐体底部设有排渣管，所述罐体左侧下端设有出料管，所述罐体右端设有与罐体等高的液位仪，所述液位仪通过连通管与罐体连通。

[0005] 进一步，所述罐体材料选用不锈钢或施加内部防腐处理的碳钢。

[0006] 本发明的有益效果在于：本发明顶部设置的超压排气阀可将液体化工产品挥发出的气体排出，减小罐体内的气体压力，消除储存罐的安全隐患；储存罐底部的排渣管能方便的将产品沉淀物排出，便于罐体的清洗、检修；位于罐体右端的液位仪能随时检查储存罐的容量；另外，该储存罐选用不锈钢材料，能增强储存罐的防腐能力，延长储存罐的使用寿命。

附图说明

[0007] 图 1 为本发明的结构示意图。

[0008] 其中：1、罐体， 2、支架，

[0009] 3、进料口， 4、过滤器，

[0010] 5、超压排气阀， 6、排渣管，

[0011] 7、出料管， 8、液位仪。

具体实施方式

[0012] 下面结合附图对本发明的具体实施方式做出简要说明。

[0013] 如图所示：一种液体化工产品储存罐，包括罐体 1 和支架 2，罐体 1 设置在支架 2 上，罐体 1 顶部设置有进料口 3，进料口 3 设有过滤器 4，罐体 1 顶部另一侧设有超压排气阀 5，底部设有排渣管 6，罐体 1 左侧下端设有出料管 7，罐体 1 右端设有与罐体 1 等高的液位仪 8，液位仪 8 通过连通管与罐体 1 连通，罐体 1 材料选用不锈钢或施加内部防腐处理的碳钢。

[0014] 工作方式：使用时，将液体化工产品从罐体 1 顶部进料口 3 经过滤器 4 倒入罐体 1，倾倒过程中，透过液位仪 8 观测储存罐的剩余容量；在储存过程中，隔一段时间要打开超压排气阀 5 释放液体化工产品挥发出来的气体，还要打开罐体 1 底部的排渣管 6 将产品沉淀物排出；当需要该液体化工产品时，直接打开出料管 7 将产品排出。

[0015] 以上对本发明的一个实施例进行了详细说明，但所述内容仅为本发明的较佳实施例，不能被认为用于限定本发明的实施范围。凡依本发明申请范围所作的均等变化与改进等，均应仍归属于本发明的专利涵盖范围之内。

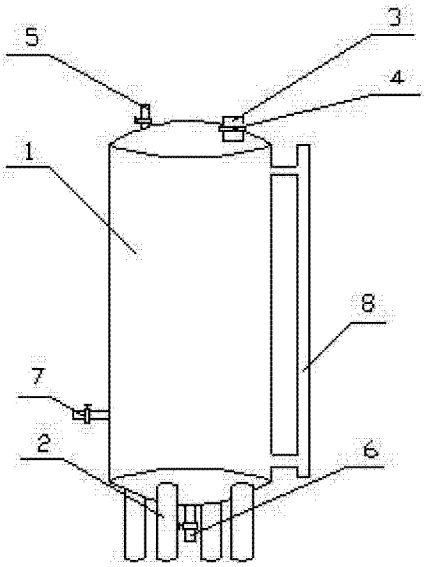

图 1