(19)国家知识产权局

(12)实用新型专利

(10)授权公告号 CN 222437780 U
(45)授权公告日 2025.02.07

(21)申请号 202520000910.3

(22)申请日 2025.01.02

(73)专利权人 中山市博伦帝照明电器有限公司
地址 528421 广东省中山市古镇冈南晋兴工业园2栋3楼之1、4楼之1

(72)发明人 张友康

(74)专利代理机构 东莞市中正知识产权事务所(普通合伙) 44231
专利代理师 徐康

(51)Int.Cl.
F21V 19/00(2006.01)
F21V 8/00(2006.01)
F21V 17/10(2006.01)
F21S 8/06(2006.01)

权利要求书1页 说明书3页 附图2页

(54)实用新型名称

一种多层盘型灯具结构

(57)摘要

本实用新型公开了一种多层盘型灯具结构，包括安装盘、通过吊线连接在安装盘上的圆环形灯具本体，圆环形灯具本体的内环上通过螺钉固定有若干个竖向圆柱体；竖向圆柱体的侧壁上设置有两个相平行的竖向条形凹槽，竖向条形凹槽内固定有光源板；相邻竖向圆柱体之间设置有弧形导光板，弧形导光板的两端分别插设在相邻竖向圆柱体的竖向条形凹槽内，且光源板的光线经弧形导光板向外照射。本实用新型的结构设置合理，在竖向圆柱体内设置有竖向条形槽和光源板，并且弧形导光板的边沿卡设在竖向条形槽内限位，光源板的光线可以从弧形导光板向外照射，也可以提高照明的范围，配合圆环形灯具本体可以提高照明及装饰效果，提高了适用范围。

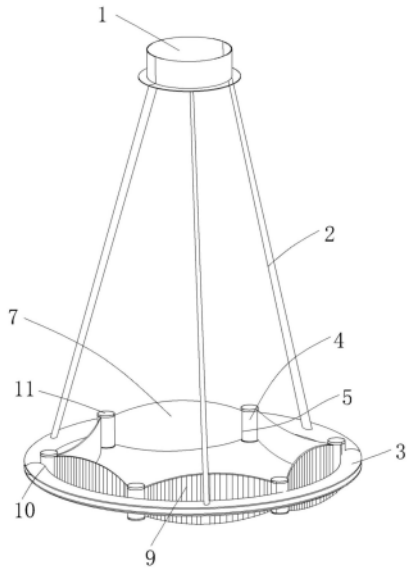

CN 222437780 U

1.一种多层盘型灯具结构,包括安装盘、通过吊线连接在安装盘上的圆环形灯具本体,其特征在于:所述圆环形灯具本体的内环上通过螺钉固定有若干个竖向圆柱体;

所述竖向圆柱体的侧壁上设置有两个相平行的竖向条形凹槽,所述竖向条形凹槽内固定有光源板;

相邻竖向圆柱体之间设置有弧形导光板,所述弧形导光板的两端分别插设在相邻竖向圆柱体的竖向条形凹槽内,且光源板的光线经弧形导光板向外照射。

2.根据权利要求1所述的一种多层盘型灯具结构,其特征在于:所述圆环形灯具本体包括圆环形灯座、灯带和圆环形透光灯罩;

所述圆环形灯座的外环上设置有C形凹槽;

所述灯带固定在所述C形凹槽内,且所述圆环形透光灯罩卡位在所述C形凹槽的开口处;

所述灯带的光线经圆环形透光灯罩向外照射。

3.根据权利要求2所述的一种多层盘型灯具结构,其特征在于:所述竖向圆柱体的高度大于圆环形灯具本体的高度;

所述弧形导光板的高度与竖向圆柱体的高度相配合。

4.根据权利要求1所述的一种多层盘型灯具结构,其特征在于:所述弧形导光板的内弧面和/或外弧面上设置有若干个相平行的竖向凸条。

5.根据权利要求1所述的一种多层盘型灯具结构,其特征在于:所述竖向圆柱体的侧面中部设置有C形避位槽,所述圆环形灯具本体的内环贴附在所述C形避位槽内,且螺钉固定在C形避位槽中部。

6.根据权利要求3所述的一种多层盘型灯具结构,其特征在于:所述竖向圆柱体的顶端和底端通过螺钉固定有端盖;

所述弧形导光板插设在竖向条形凹槽内并通过端盖夹持限位。

一种多层盘型灯具结构

技术领域

[0001] 本实用新型属于灯具技术领域,具体涉及一种多层盘型灯具结构。

背景技术

[0002] 吊灯是一种常见的灯具结构,其一般是包括安装座、吊线和灯具,灯具通过吊线与安装座相连接,其灯具多是由圆环形灯座和处于圆环形灯座底面的光源板及圆环形灯罩,其虽然可以满足一般情况的使用需求,但是其不但造型较为有限,而且其照射的范围较为有限,从而一定程度上会影响其适用范围。

实用新型内容

[0003] 本实用新型的目的是提供结构设置合理且有利于提高照明装饰效果的一种多层盘型灯具结构。

[0004] 实现本实用新型目的的技术方案是一种多层盘型灯具结构,包括安装盘、通过吊线连接在安装盘上的圆环形灯具本体,所述圆环形灯具本体的内环上通过螺钉固定有若干个竖向圆柱体;

[0005] 所述竖向圆柱体的侧壁上设置有两个相平行的竖向条形凹槽,所述竖向条形凹槽内固定有光源板;

[0006] 相邻竖向圆柱体之间设置有弧形导光板,所述弧形导光板的两端分别插设在相邻竖向圆柱体的竖向条形凹槽内,且光源板的光线经弧形导光板向外照射。

[0007] 进一步优选为:所述圆环形灯具本体包括圆环形灯座、灯带和圆环形透光灯罩;

[0008] 所述圆环形灯座的外环上设置有C形凹槽;

[0009] 所述灯带固定在所述C形凹槽内,且所述圆环形透光灯罩卡位在所述C形凹槽的开口处;

[0010] 所述灯带的光线经圆环形透光灯罩向外照射。

[0011] 进一步优选为:所述竖向圆柱体的高度大于圆环形灯具本体的高度;

[0012] 所述弧形导光板的高度与竖向圆柱体的高度相配合。

[0013] 进一步优选为:所述弧形导光板的内弧面和/或外弧面上设置有若干个相平行的竖向凸条。

[0014] 进一步优选为:所述竖向圆柱体的侧面中部设置有C形避位槽,所述圆环形灯具本体的内环贴附在所述C形避位槽内,且螺钉固定在C形避位槽中部。

[0015] 进一步优选为:所述竖向圆柱体的顶端和底端通过螺钉固定有端盖;

[0016] 所述弧形导光板插设在竖向条形凹槽内并通过端盖夹持限位。

[0017] 本实用新型具有积极的效果:本实用新型的结构设置合理,其设置有圆环形灯具本体,可以实现照明需求,而且其设置有竖向圆柱体并配合弧形导光板,在竖向圆柱体内设置有竖向条形槽和光源板,并且弧形导光板的边沿卡设在竖向条形槽内限位,光源板的光线可以从弧形导光板向外照射,也可以提高照明的范围,配合圆环形灯具本体可以提高照

明及装饰效果,提高了适用范围。

附图说明

[0018] 为了使本实用新型的内容更容易被清楚的理解,下面根据具体实施例并结合附图,对本实用新型作进一步详细的说明,其中:

[0019] 图1为本实用新型的结构示意图;

[0020] 图2为本实用新型中圆环形灯具本体的拆分结构示意图;

[0021] 图3为本实用新型中弧形导光板与竖向圆柱体拆分时结构示意图。

[0022] 附图标记:安装盘1、吊线2、圆环形灯具本体3、圆环形灯座31、灯带32、圆环形透光灯罩33、竖向圆柱体4、竖向条形凹槽5、光源板6、弧形导光板7、C形凹槽8、竖向凸条9、C形避位槽10、端盖11。

具体实施方式

[0023] 下面将结合本实用新型实施例中的附图,对本实用新型实施例中的技术方案进行清楚、完整地描述,显然,所描述的实施例仅仅是本实用新型一部分实施例,而不是全部的实施例。基于本实用新型中的实施例,本领域普通技术人员在没有做出创造性劳动前提下所获得的所有其他实施例,都属于本实用新型保护的范围。

[0024] 实施例

[0025] 见图1至图3所示,一种多层盘型灯具结构,包括安装盘1、通过吊线2连接在安装盘上的圆环形灯具本体3,所述圆环形灯具本体的内环上通过螺钉固定有若干个竖向圆柱体4;本实施例中,其所述圆环形灯具本体包括圆环形灯座31、灯带32和圆环形透光灯罩33;并且,所述竖向圆柱体的侧壁上设置有两个相平行的竖向条形凹槽5,所述竖向条形凹槽内固定有光源板6;并且,其相邻竖向圆柱体之间设置有弧形导光板7,在装配时,所述弧形导光板的两端分别插设在相邻竖向圆柱体的竖向条形凹槽内,且光源板的光线经弧形导光板向外照射。在弧形导光板装配时,先将弧形导光板的两端插入竖向圆柱体的竖向条形凹槽内,再将竖向圆柱体固定在圆环形灯具本体的内环上,由两个竖向圆柱体的位置夹持使弧形导光板限位,可以防止弧形导光板松动或脱落,通过上述结构可以实现多层盘造型,而且也可以实现不同的光照效果。

[0026] 在实际应用过程中,其所述圆环形灯座的外环上设置有C形凹槽8;在装配时,其所述灯带固定在所述C形凹槽内,且所述圆环形透光灯罩卡位在所述C形凹槽的开口处;所述灯带的光线经圆环形透光灯罩向外照射。其灯带的光线向外照射。

[0027] 而且,在实际应用过程中,所述竖向圆柱体的高度大于圆环形灯具本体的高度;所述弧形导光板的高度与竖向圆柱体的高度相配合。

[0028] 而且本实施例中,其所述弧形导光板的内弧面和/或外弧面上设置有若干个相平行的竖向凸条9。通过上述竖向凸条,在照射时可以经过竖向凸条向外照射,可以提高光线的分散照射范围,提高照明效果。

[0029] 为了提高装配美观性,所述竖向圆柱体的侧面中部设置有C形避位槽10,所述圆环形灯具本体的内环贴附在所述C形避位槽内,且螺钉固定在C形避位槽中部。可以提高无缝隙贴合连接,并且也可以提高接触面积,防止竖向圆柱体倾斜或移位。

[0030] 在实际应用过程中,其所述竖向圆柱体的顶端和底端通过螺钉固定有端盖11;在使用时,所述弧形导光板插设在竖向条形凹槽内并通过端盖夹持限位。通过上述结构,可以方便弧形导光板的装配及连接使用,而且方便进行拆装及维护操作。

[0031] 本实用新型具有积极的效果:本实用新型的结构设置合理,其设置有圆环形灯具本体,可以实现照明需求,而且其设置有竖向圆柱体并配合弧形导光板,在竖向圆柱体内设置有竖向条形槽和光源板,并且弧形导光板的边沿卡设在竖向条形槽内限位,光源板的光线可以从弧形导光板向外照射,也可以提高照明的范围,配合圆环形灯具本体可以提高照明及装饰效果,提高了适用范围。

[0032] 本实施例中使用的标准零件可以从市场上直接购买,而根据说明书记载的非标准结构部件,也可以直接根据现有的技术常识毫无疑义的加工得到,同时各个零部件的连接方式采用现有技术中成熟的常规手段,而机械、零件及设备均采用现有技术中常规的型号,故在此不再作出具体叙述。

[0033] 显然,本实用新型的上述实施例仅仅是为清楚地说明本实用新型所作的举例,而并非是对本实用新型的实施方式的限定。对于所属领域的普通技术人员来说,在上述说明的基础上还可以做出其它不同形式的变化或变动。这里无需也无法对所有的实施方式予以穷举。而这些属于本实用新型的实质精神所引伸出的显而易见的变化或变动仍属于本实用新型的保护范围。

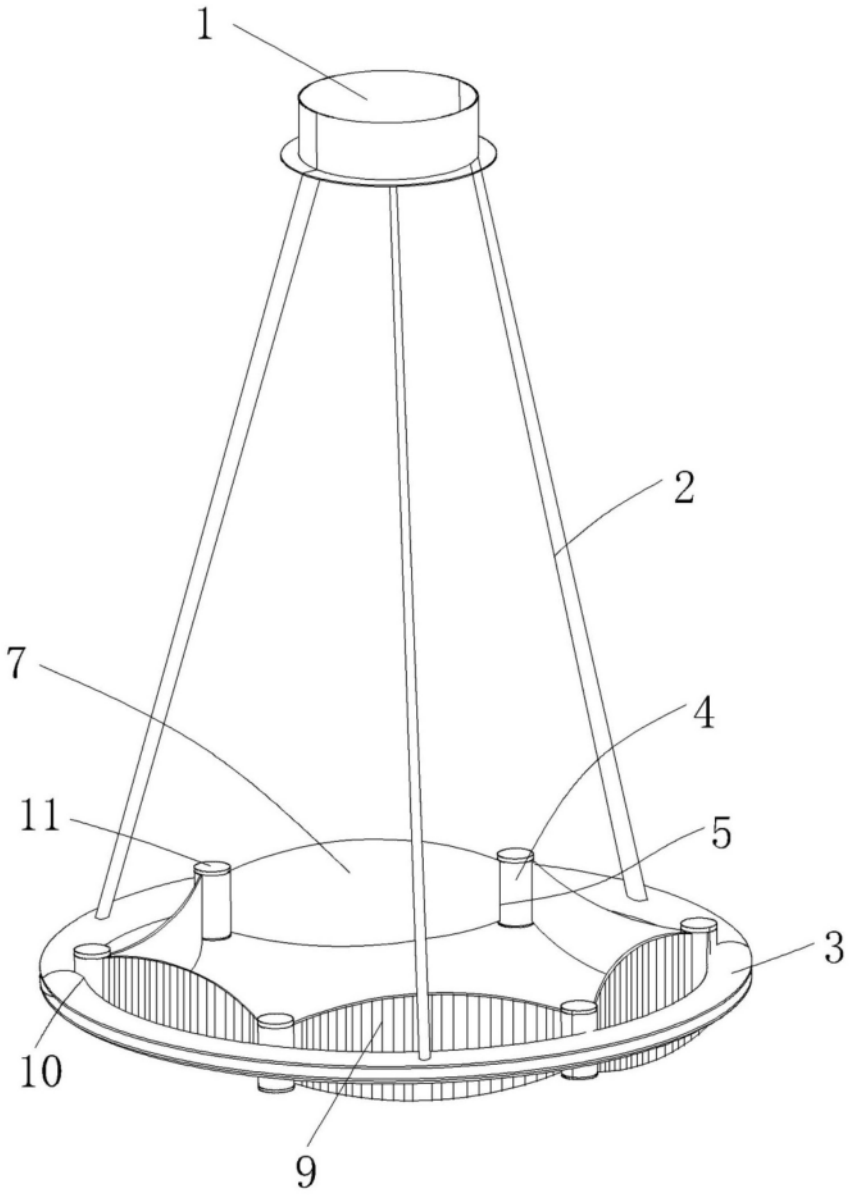

图1

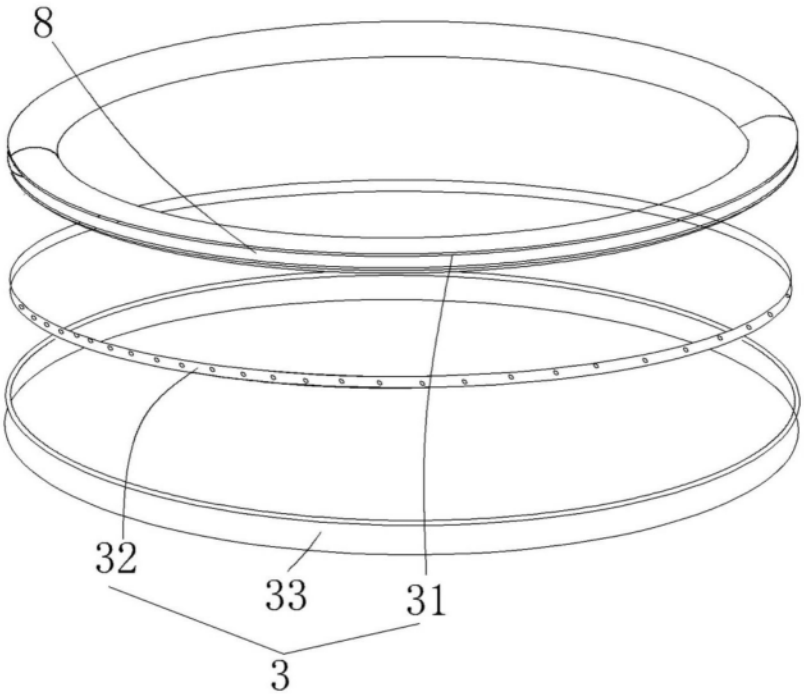

图2

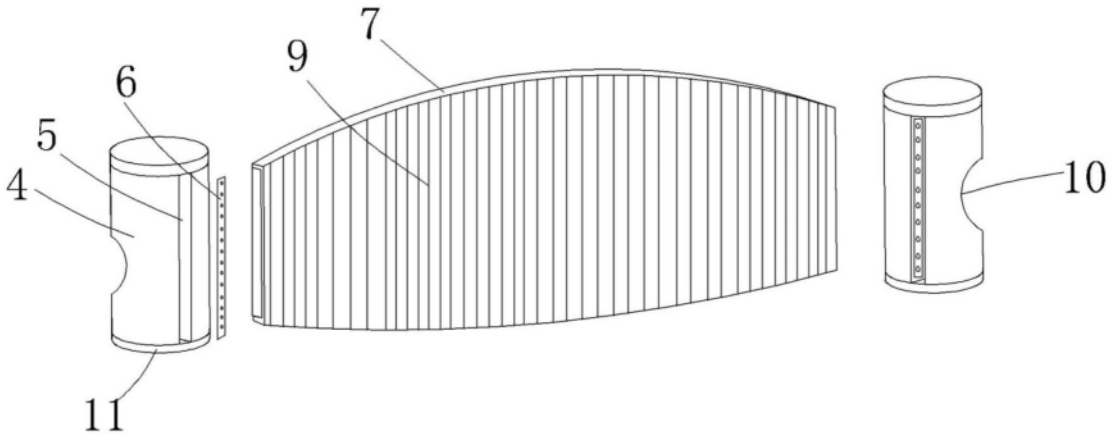

图3