(19)中华人民共和国国家知识产权局

(12)发明专利

(10)授权公告号 CN 102951355 B
(45)授权公告日 2016.05.18

(21)申请号 201210483487.4

(22)申请日 2012.11.22

(73)专利权人 中山环亚塑料包装有限公司
地址 528400 广东省中山市火炬开发区逸仙路30号

(72)发明人 陈远庭

(74)专利代理机构 中山市兴华粤专利代理有限公司 44345
代理人 吴剑锋

(51)Int.Cl.
B65D 47/08(2006.01)
B65D 53/02(2006.01)

审查员 牛犇

权利要求书1页 说明书3页 附图5页

(54)发明名称

一种双柔式密封扣位瓶盖

(57)摘要

本发明公开了一种双柔式密封扣位瓶盖，包括有盖体座，其特征在于：在所述的盖体座上设有开口，在所述盖体座上通过铰链组件连接有能翻转打开的盖体，在所述的盖体内设有密封顶柱，盖体与盖体座盖合时所述密封顶柱端面顶压在所述开口周边的盖体座上，在所述盖体与盖体座之间设有能使盖体按压弹开的扣合装置，在所述盖体座底部上设有与瓶身连接的连接部，在所述连接部内的盖体座上一体成型有密封圈。本发明的目的是为了克服现有技术中的不足之处，提供一种结构简单，使用方便，使用寿命长，生产成本相对较低，密封性好的双柔式密封扣位瓶盖。

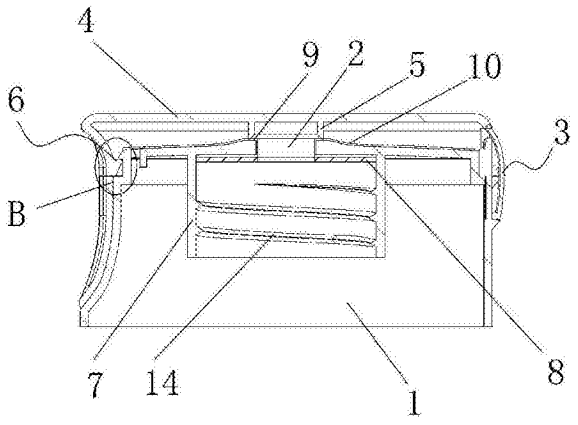

CN 102951355 B

1.一种双柔式密封扣位瓶盖，包括有盖体座(1)，在所述的盖体座(1)上设有开口(2)，在所述盖体座(1)上通过铰链组件(3)连接有能翻转打开的盖体(4)，在所述的盖体(4)内设有密封顶柱(5)，盖体(4)与盖体座(1)盖合时所述密封顶柱(5)端面顶压在所述开口(2)周边的盖体座(1)上，在所述盖体(4)与盖体座(1)之间设有能使盖体(4)按压弹开的扣合装置(6)，在所述盖体座(1)底部上设有与瓶身连接的连接部(7)，在所述连接部(7)内的盖体座(1)上一体成型有密封圈(8)，其特征在于：所述扣合装置(6)包括设置在所述盖体座(1)上的下扣位件(61)，和设置在盖体(4)上的上扣位件(62)，所述下扣位件(61)包括有从所述盖体座(1)向外凸出的下扣位件本体(611)，在所述下扣位件本体(611)上端设有一方便扣接的下连接斜面(612)，所述下扣位件本体(611)下端上设有下限位平面(613)，所述上扣位件(62)包括有从盖体向外凸出的上扣位件本体(621)，在所述上扣位件本体(621)上设有上连接斜面(622)，在所述上扣位本体(621)底部上设有上限位平面(623)，所述的上限位平面(623)卡接在所述下限位平面(613)，所述的铰链组件(3)为由弹性材料制成的弹性铰链组件，所述的弹性铰链组件与盖体(4)、盖体座(1)注塑成一体，所述铰链组件(3)包括有间隔设置的左、右铰链件(31,32)，在所述左、右铰链件(31,32)上分别设有方便翻转的刻痕线，在所述左、右铰链件(31,32)之间设有加强铰链件(33)，在所述盖体座(1)上设有一凸台(9)，所述的开口(2)设置在所述凸台(9)中间，盖体(4)与盖体座(1)盖合时所述密封顶柱(5)的端面顶压在所述凸台(9)上，在所述凸台(9)与盖体座(1)之间设有弧形连接面(10)，在所述的盖体座(1)上端周边上设有连接凹台(11)，在所述盖体(4)周边上向下延伸有连接凸沿(12)，所述的连接凸沿(12)卡接在所述连接凹台(11)内，在所述盖体座(1)上设有方便揭开所述盖体(4)的凹槽(13)，在所述的连接部(7)内壁上设有连接螺纹(14)。

一种双柔式密封扣位瓶盖

技术领域

[0001] 本发明涉及一种双柔式密封扣位瓶盖。

背景技术

[0002] 传统的瓶盖一般包括瓶盖座和铰接在瓶盖座上的盖体，盖体和瓶盖座之间一般是通过盖体上的顶柱与瓶盖座上的开口过盈配合达到将盖合上；传统的这种设计造成瓶盖打开时不方便。而且传统的这种瓶盖铰接部件所采用的材料与盖体、瓶盖座的材料是相同的，这严重地影响了盖的折叠寿命；由于现有的瓶盖其密封效果相对较差，所以软管包装基本采用铝膜封口密封。这不但在生产加工上增加了难度，而且增加了成本。

发明内容

[0003] 本发明的目的是为了克服现有技术中的不足之处，提供一种结构简单，使用方便，使用寿命长，生产成本相对较低，密封性好的双柔式密封扣位瓶盖。

[0004] 为了达到上述目的，本发明采用以下方案：

[0005] 一种双柔式密封扣位瓶盖，包括有盖体座，其特征在于：在所述的盖体座上设有开口，在所述盖体座上通过铰链组件连接有能翻转打开的盖体，在所述的盖体内设有密封顶柱，盖体与盖体座盖合时所述密封顶柱端面顶压在所述开口周边的盖体座上，在所述盖体与盖体座之间设有能使盖体按压弹开的扣合装置，在所述盖体座底部上设有与瓶身连接的连接部，在所述连接部内的盖体座上一体成型有密封圈。

[0006] 如上所述的一种双柔式密封扣位瓶盖，其特征在于所述扣合装置包括设置在所述盖体座上的下扣位件，和设置在盖体上的上扣位件。

[0007] 如上所述的一种双柔式密封扣位瓶盖，其特征在于所述下扣位件包括有从所述盖体座向外凸出的下扣位件本体，在所述下扣位件本体上端设有一方便扣接的下连接斜面，所述下扣位件本体下端上设有下限位平面，所述上扣位件包括有从盖体向外凸出的上扣位件本体，在所述上扣位件本体上设有上连接斜面，在所述上扣位本体底部上设有上限位平面，所述的上限位平面卡接在所述下限位平面上。

[0008] 如上所述的一种双柔式密封扣位瓶盖，其特征在于所述的铰链组件为由弹性材料制成的弹性铰链组件，所述的弹性铰链组件与盖体、盖体座注塑成一体。

[0009] 如上所述的一种双柔式密封扣位瓶盖，其特征在于所述铰链组件包括有间隔设置的左、右铰链件，在所述左、右铰链件上分别设有方便翻转的刻痕线，在所述左、右铰链件之间设有加强铰链件。

[0010] 如上所述的一种双柔式密封扣位瓶盖，其特征在于在所述盖体座上设有一凸台，所述的开口设置在所述凸台中间，盖体与盖体座盖合时所述密封顶柱的端面顶压在所述凸台上。

[0011] 如上所述的一种双柔式密封扣位瓶盖，其特征在于在所述凸台与盖体座之间设有弧形连接面。

[0012] 如上所述的一种双柔式密封扣位瓶盖，其特征在于在所述的盖体座上端周边上设有连接凹台，在所述盖体周边上向下延伸有连接凸沿，所述的连接凸沿卡接在所述连接凹台内。

[0013] 如上所述的一种双柔式密封扣位瓶盖，其特征在于在所述盖体座上设有方便揭开所述盖体的凹槽。

[0014] 如上所述的一种双柔式密封扣位瓶盖，其特征在于在所述的连接部内壁上设有连接螺纹。

[0015] 综上所述，本发明相对于现有技术其有益效果是：

[0016] 本发明采用弹性材料一体成型技术，通过盖体上的顶柱端面与开口周边的盖体座密封，并通过盖体座正面的扣合装置将盖合上，使用时只要轻按扣合装置对应位置上的盖体座即可将盖体弹开，使用方便；本发明中中间铰链应用弹性材料极大的延长了盖的折叠寿命；本发明中在连接部内的盖体座上一体成型有密封圈，可完全替代铝膜的密封功能。本发明结构简单，使用方便，使用寿命长，生产成本相对较低，密封性好。

附图说明

[0017] 图1为本发明的立体图；

[0018] 图2为本发明打开状态的立体图；

[0019] 图3为本发明的俯视图；

[0020] 图4为图3中A-A的剖面示意图；

[0021] 图5为图4中B处的放大图。

具体实施方式

[0022] 下面结合附图说明和具体实施方式对本发明作进一步描述：

[0023] 如图1至5所示的一种双柔式密封扣位瓶盖，包括有盖体座1，在所述的盖体座1上设有开口2，在所述盖体座1上通过铰链组件3连接有能翻转打开的盖体4，在所述的盖体4内设有密封顶柱5，盖体4与盖体座1盖合时所述密封顶柱5端面顶压在所述开口2周边的盖体座1上，在所述盖体4与盖体座1之间设有能使盖体4按压弹开的扣合装置6，在所述盖体座1底部上设有与瓶身连接的连接部7，在所述连接部7内的盖体座1上一体成型有密封圈8。

[0024] 本发明中所述的扣合装置6包括设置在所述盖体座1上的下扣位件61，和设置在盖体4上的上扣位件62。其中所述的下扣位件61包括有从所述盖体座1向外凸出的下扣位件本体611，在所述的下扣位件本体611上端设有一方便扣接的下连接斜面612，所述下扣位件本体611下端上设有下限位平面613，所述的上扣位件62包括有从盖体向外凸出的上扣位件本体621，在所述的上扣位件本体621上设有上连接斜面622，在所述上扣位本体621底部上设有上限位平面623，所述的上限位平面623卡接在所述下限位平面613上。

[0025] 盖体4与盖体座1相互盖合时，下连接斜面612与上连接斜面622相互挤压，最后上限位平面623卡接在所述下限位平面613上，当需要打开瓶盖4时，只需轻按盖体座1与下扣位件61对应的位置，瓶盖4就会自动弹出，使用方便。

[0026] 本发明中所述的铰链组件3为由弹性材料制成的弹性铰链组件，所述的弹性铰链组件与盖体4、盖体座1注塑成一体。其中所述的铰链组件3包括有间隔设置的左、右铰链件

31,32,在所述的左、右铰链件31,32上分别设有方便翻转的刻痕线,在所述左、右铰链件31,32之间设有加强铰链件33。采用一体成型技术将材料为热塑性弹性材料的铰链组件3与材料为PP的盖体4、盖体座1注塑成一体。有效延长了整体的折叠寿命。

[0027] 本发明中在所述盖体座1上设有一凸台9,所述的开口2设置在所述凸台9中间,盖体4与盖体座1盖合时所述密封顶柱5的端面顶压在所述凸台9上。在所述凸台9与盖体座1之间设有弧形连接面10。

[0028] 本发明中在所述的盖体座1上端周边上设有连接凹台11,在所述盖体4周边上向下延伸有连接凸沿12,所述的连接凸沿12卡接在所述连接凹台11内。在所述盖体座1上设有方便揭开所述盖体4的凹槽13。在所述的连接部7内壁上设有连接螺纹14。

[0029] 本发明结构简单,使用方便,使用寿命长,生产成本相对较低,密封性好。

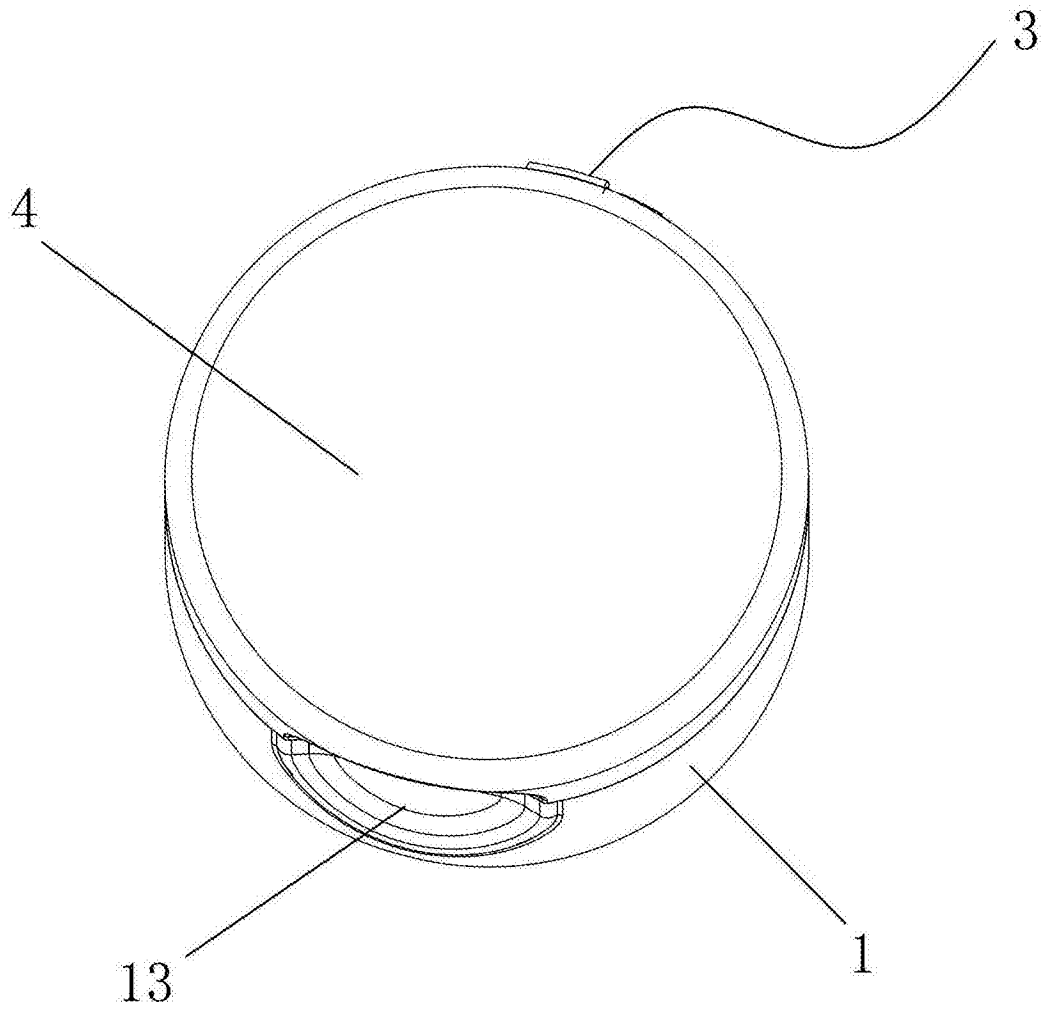

图1

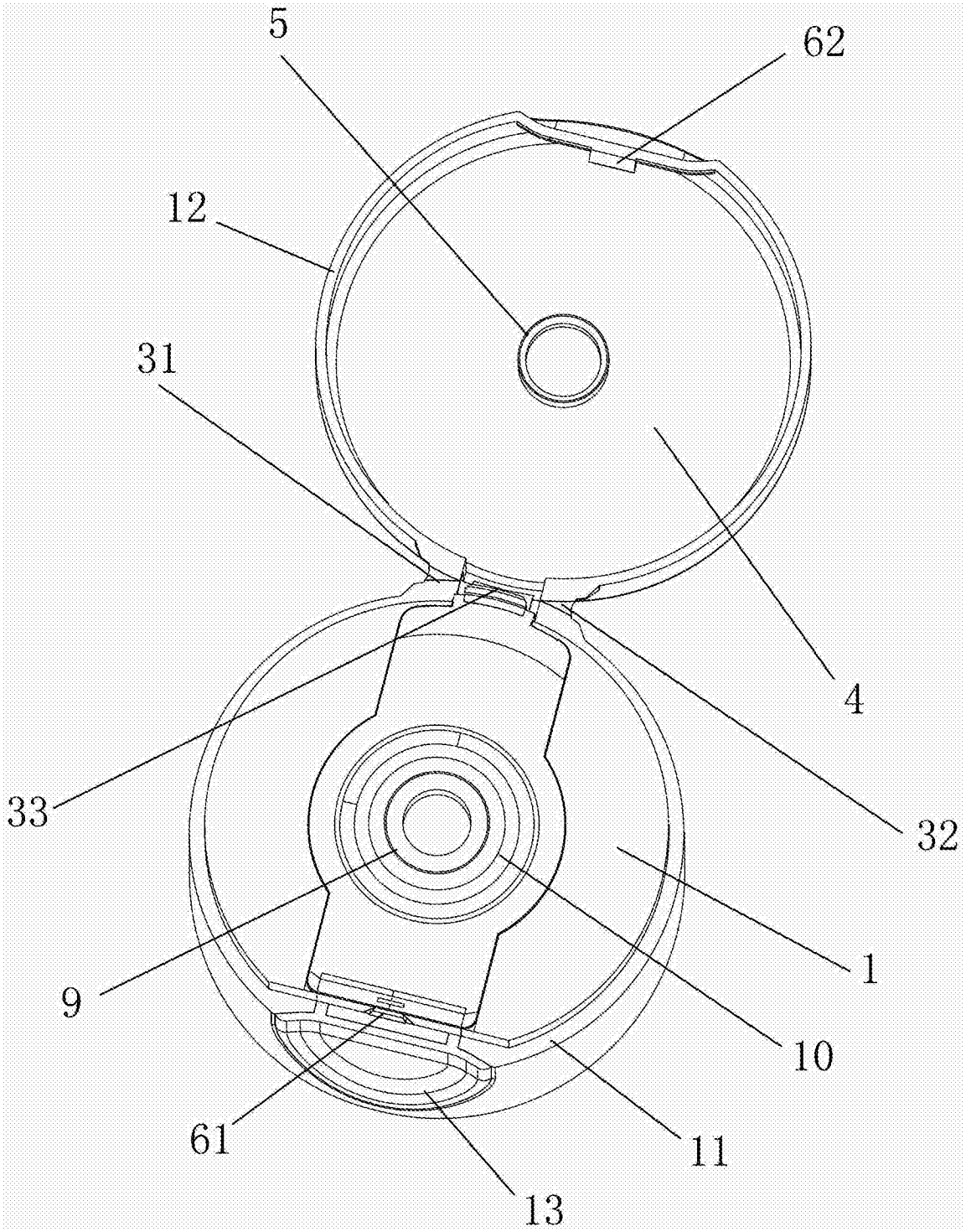

图2

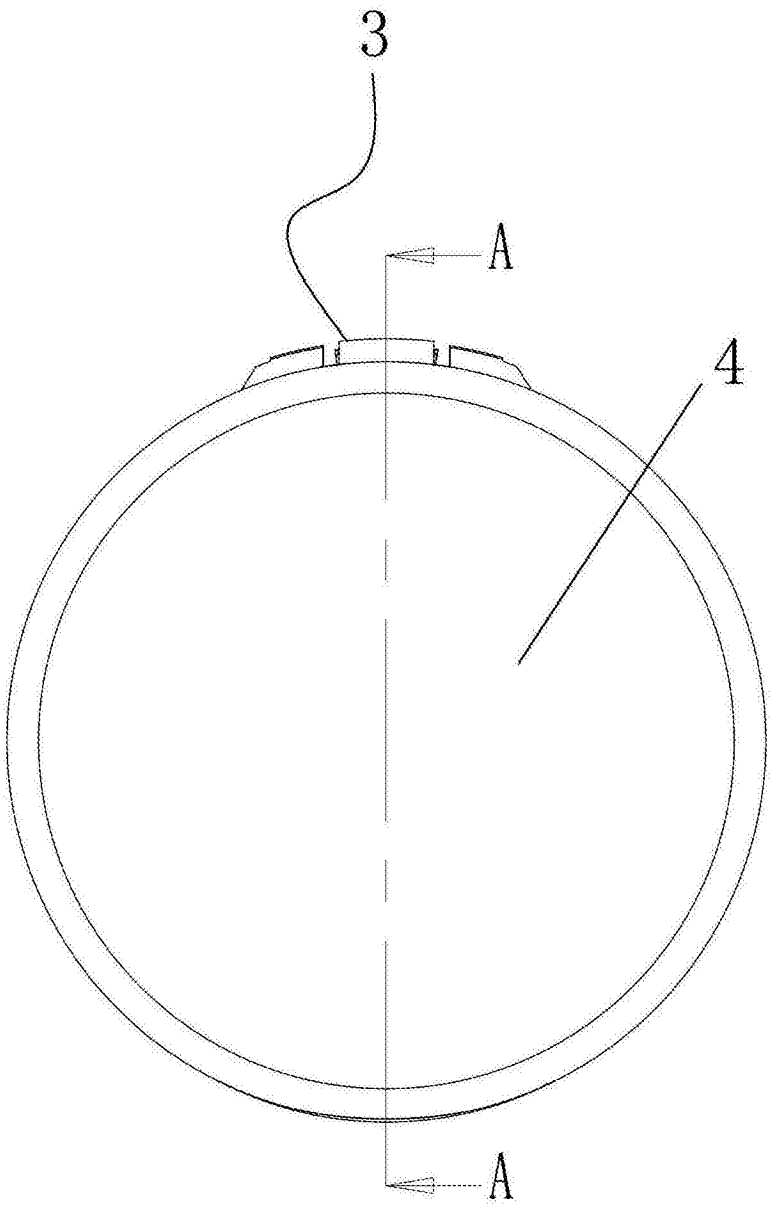

图3

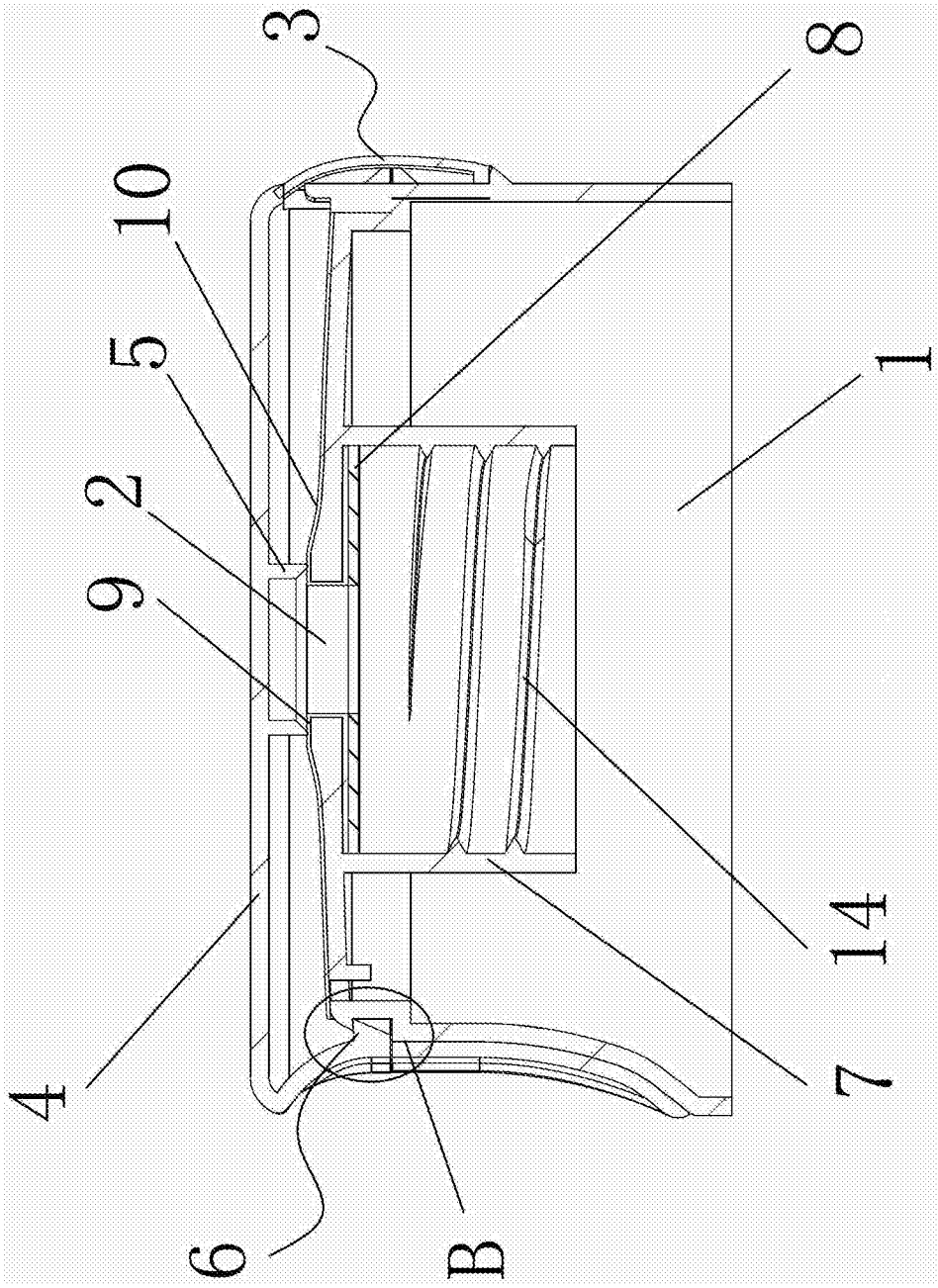

图4

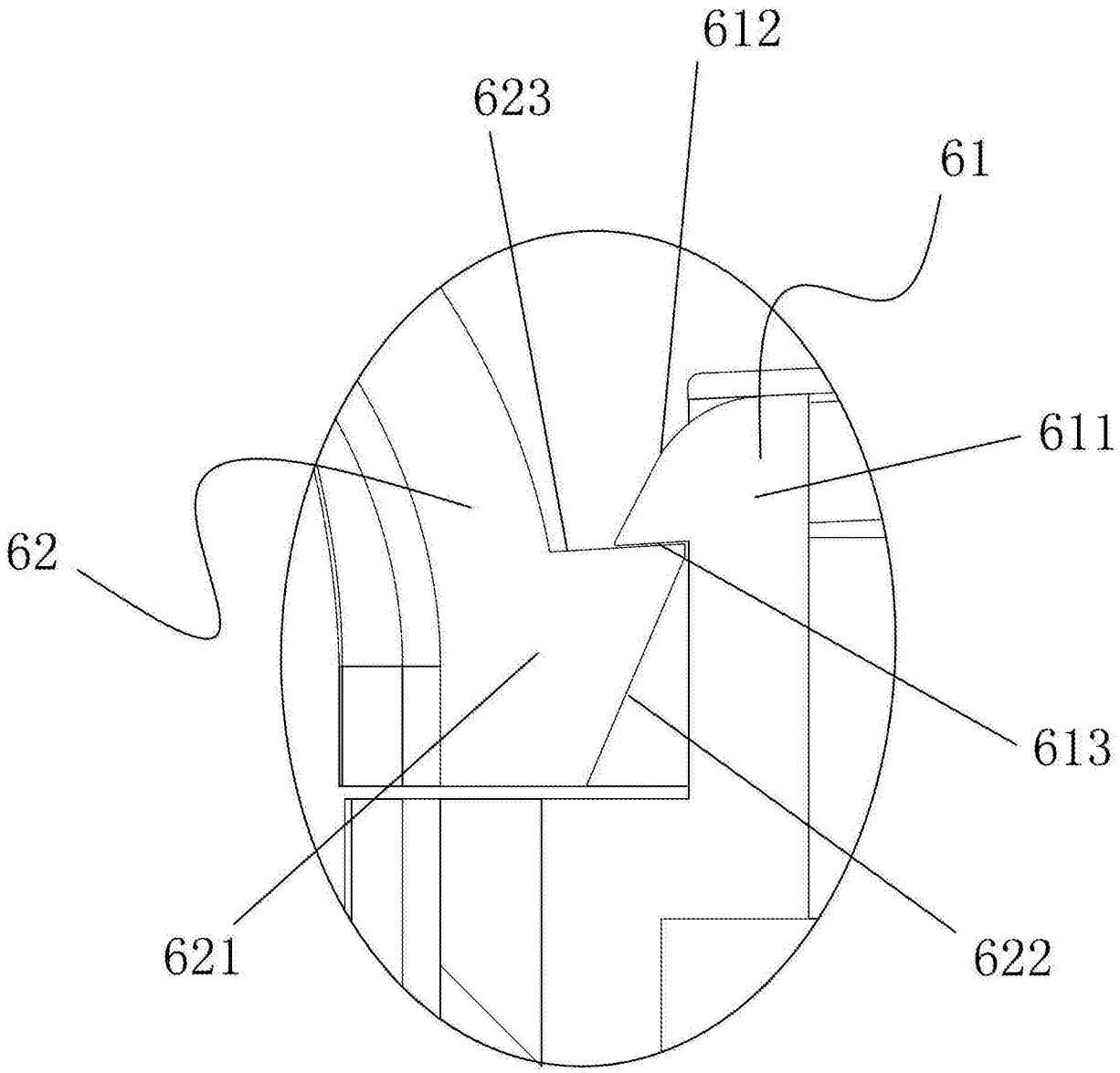

图5