(19)中华人民共和国国家知识产权局

(12)实用新型专利

(10)授权公告号 CN 205083033 U
(45)授权公告日 2016.03.16

(21)申请号 201520841145.4

(22)申请日 2015.10.28

(73)专利权人 陈佳鸿
地址 362800 福建省泉州市泉港区南埔镇凤翔村西头社区306号

(72)发明人 陈佳鸿

(51)Int.Cl.
A47C 7/00(2006.01)

权利要求书1页 说明书2页 附图4页

(54)实用新型名称

隐藏式可移动的椅子

(57)摘要

本实用新型提出了一种隐藏式可移动的椅子，包括支撑柱、坐部和背部，所述背部安装在坐部上，所述坐部安装在支撑柱顶面，所述支撑柱设有通槽，所述通槽贯通支撑柱底部，所述通槽中设有滑块，所述通槽槽壁设有导槽，所述导槽贯通支撑柱内外部，所述滑块的侧壁设有与导槽相适配的卡块，所述卡块凸出支撑柱侧壁，所述滑块的底部设有通孔，所述通孔开口向内翻边，所述通孔中安装有滚珠，所述滚珠凸出滑块底面，所述滑块上下滑动，使得所述滚珠凸出支撑柱底面或者隐藏在支撑柱内部，本实用新型能够方便的调节滑块，在需要移动椅子的时候，能够将滚珠凸出支撑柱底面，能省力的移动椅子。

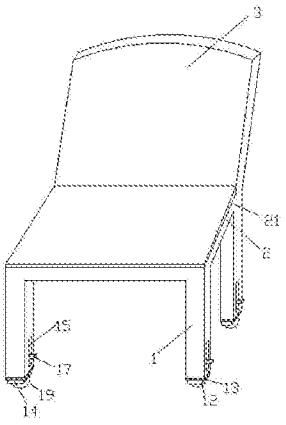

CN 205083033 U

1.一种隐藏式可移动的椅子，包括支撑柱、坐部和背部，所述背部安装在坐部上，所述坐部安装在支撑柱顶面，其特征在于：所述支撑柱设有通槽，所述通槽贯通支撑柱底部，所述通槽中设有滑块，所述通槽槽壁设有导槽，所述导槽贯通支撑柱内外部，所述滑块的侧壁设有与导槽相适配的卡块，所述卡块凸出支撑柱侧壁，所述滑块的底部设有通孔，所述通孔开口向内翻边，所述通孔中安装有滚珠，所述滚珠凸出滑块底面，所述滑块上下滑动，使得所述滚珠凸出支撑柱底面或者隐藏在支撑柱内部。

2.根据权利要求1所述的隐藏式可移动的椅子，其特征在于：所述导槽侧壁的顶部和底部设有相对置的卡垫，所述卡垫中部高并且向两边逐渐降低直至与导槽槽壁相平。

3.根据权利要求1所述的隐藏式可移动的椅子，其特征在于：所述坐部顶面设有软垫，所述软垫包括皮革层和海绵体，所述皮革层将坐部四周包裹，所述海绵体位于皮革层与坐部顶面之间。

4.根据权利要求1所述的隐藏式可移动的椅子，其特征在于：所述通槽开口设有橡胶垫，所述橡胶垫的厚度为0.1-0.5cm，所述橡胶垫设有防滑纹。

隐藏式可移动的椅子

技术领域

[0001] 本实用新型涉及椅子，特别涉及一种隐藏式可移动的椅子。

背景技术

[0002] 椅子用料方便，结构简单，用途非常的广泛。现在大多数的椅子结构单一，椅子在放置的时候，由于地面和椅子腿都是硬物体，很容易对地面或者椅子造成磨损损坏，并且在需要移动椅子的时候，大多需要用力搬动椅子才能移动，非常费力。

实用新型内容

[0003] 针对现有技术的不足之处，本实用新型提供一种隐藏式可移动的椅子，它能够方便的调节滑块，在需要移动椅子的时候，能够将滚珠凸出支撑柱底面，能省力的移动椅子。

[0004] 为达到上述之目的本实用新型提供的技术方案是：一种隐藏式可移动的椅子，包括支撑柱、坐部和背部，所述背部安装在坐部上，所述坐部安装在支撑柱顶面，所述支撑柱设有通槽，所述通槽贯通支撑柱底部，所述通槽中设有滑块，所述通槽槽壁设有导槽，所述导槽贯通支撑柱内外部，所述滑块的侧壁设有与导槽相适配的卡块，所述卡块凸出支撑柱侧壁，所述滑块的底部设有通孔，所述通孔开口向内翻边，所述通孔中安装有滚珠，所述滚珠凸出滑块底面，所述滑块上下滑动，使得所述滚珠凸出支撑柱底面或者隐藏在支撑柱内部。

[0005] 进一步地，所述导槽侧壁的顶部和底部设有相对置的卡垫，所述卡垫中部高并且向两边逐渐降低直至与导槽槽壁相平。

[0006] 进一步地，所述坐部顶面设有软垫，所述软垫包括皮革层和海绵体，所述皮革层将坐部四周包裹，所述海绵体位于皮革层与坐部顶面之间。

[0007] 进一步地，所述通槽开口设有橡胶垫，所述橡胶垫的厚度为0.1-0.5cm，所述橡胶垫设有防滑纹。

[0008] 与现有技术相比，具有以下有益效果：

[0009] 1.本实用新型所述支撑柱设有通槽，所述通槽贯通支撑柱底部，所述通槽中设有滑块，所述通槽槽壁设有导槽，所述导槽贯通支撑柱内外部，所述滑块的侧壁设有与导槽相适配的卡块，所述卡块凸出支撑柱侧壁，所述滑块的底部设有通孔，所述通孔开口向内翻边，所述通孔中安装有滚珠，所述滚珠凸出滑块底面，所述滑块上下滑动，使得所述滚珠凸出支撑柱底面或者隐藏在支撑柱内部，能够方便的调节滑块，在需要移动椅子的时候，能够将滚珠凸出支撑柱底面，能省力的移动椅子，在使用椅子的时候，将滚珠隐藏在支撑柱内，使用便捷。

附图说明

[0010] 图1为本实用新型结构示意图；

[0011] 图2为本实用新型软垫和坐部连接结构示意图；

[0012] 图3为本实用新型支撑柱内部结构示意图；

[0013] 图4为本实用新型导槽结构示意图；

[0014] 下面结合附图对本实用新型作进一步的详细说明。

具体实施方式

[0015] 如图1至图4所示，一种隐藏式可移动的椅子，包括支撑柱1、坐部2和背部3，所述背部3安装在坐部2上，所述坐部2安装在支撑柱1顶面，所述坐部2顶面设有软垫21，所述软垫21包括皮革层22和海绵体23，所述皮革层22将坐部2四周包裹，所述海绵体23位于皮革层22与坐部2顶面之间，所述软垫21具有良好的弹性，长时间坐在椅子上，能够有效的避免臀部酸痛。

[0016] 所述支撑柱1设有通槽11，所述通槽11贯通支撑柱1底部，所述通槽11开口设有橡胶垫12，所述橡胶垫12的厚度为0.1-0.5cm，所述橡胶垫12设有防滑纹13，有效的避免椅子打滑，同时在放置椅子的时候，能避免支撑柱1与地面硬性接触，减少椅子或地面磨损损坏。

[0017] 所述通槽11中设有滑块14，所述通槽11槽壁设有导槽15，所述导槽15贯通支撑柱1内外部，所述导槽15侧壁的顶部和底部设有相对置的卡垫16，所述卡垫16中部高并且向两边逐渐降低直至与导槽15槽壁相平，所述滑块14的侧壁设有与导槽15相适配的卡块17，所述卡块17凸出支撑柱1侧壁，所述滑块14的底部设有通孔18，所述通孔18开口向内翻边，所述通孔18中安装有滚珠19，所述滚珠19凸出滑块14底面，所述滑块14上下滑动，使得所述滚珠19凸出支撑柱1底面或者隐藏在支撑柱1内部，在需要移动椅子的时候，将滑块14向下移，所述卡块17的在下方卡垫16的弹力作用下将滑块14固定，使得滚珠19凸出支撑柱1底部，方便省力的移动椅子；在使用椅子的时候，坐在椅子上，所述滑块14在重力的作用下上移，滚珠19隐藏在支撑柱1中，卡块17在上方卡垫16的作用下降滑块14固定，使用便捷。

[0018] 最后应说明的是：以上实施例仅用以说明本实用新型的技术方案而非限制，尽管参照较佳实施例对本实用新型进行了详细说明，本领域的普通技术人员应当理解，可以对本实用新型的技术方案进行修改或者等同替换，而不脱离本实用新型技术方案的精神和范围，其均应涵盖在本实用新型的权利要求范围当中。

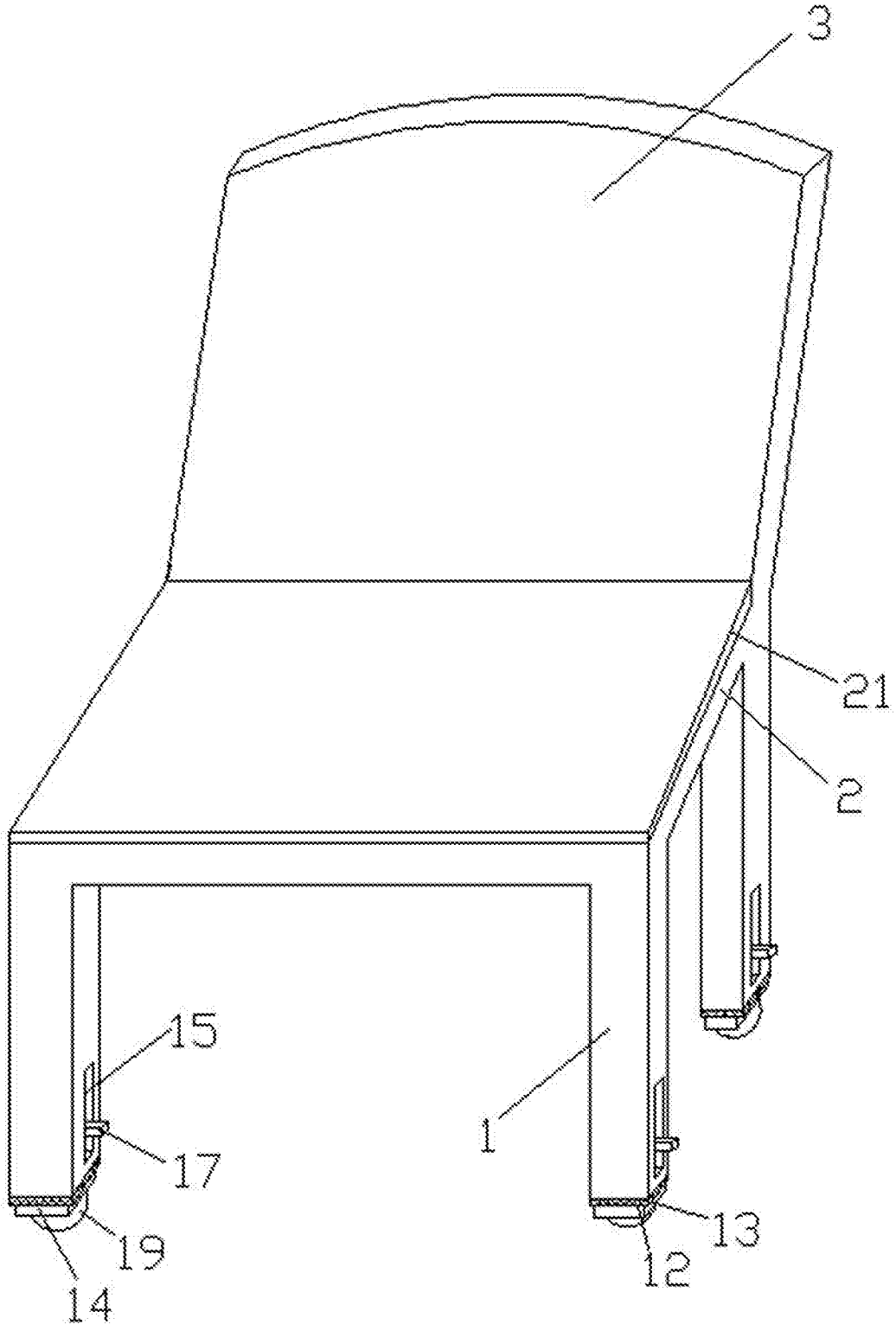

图1

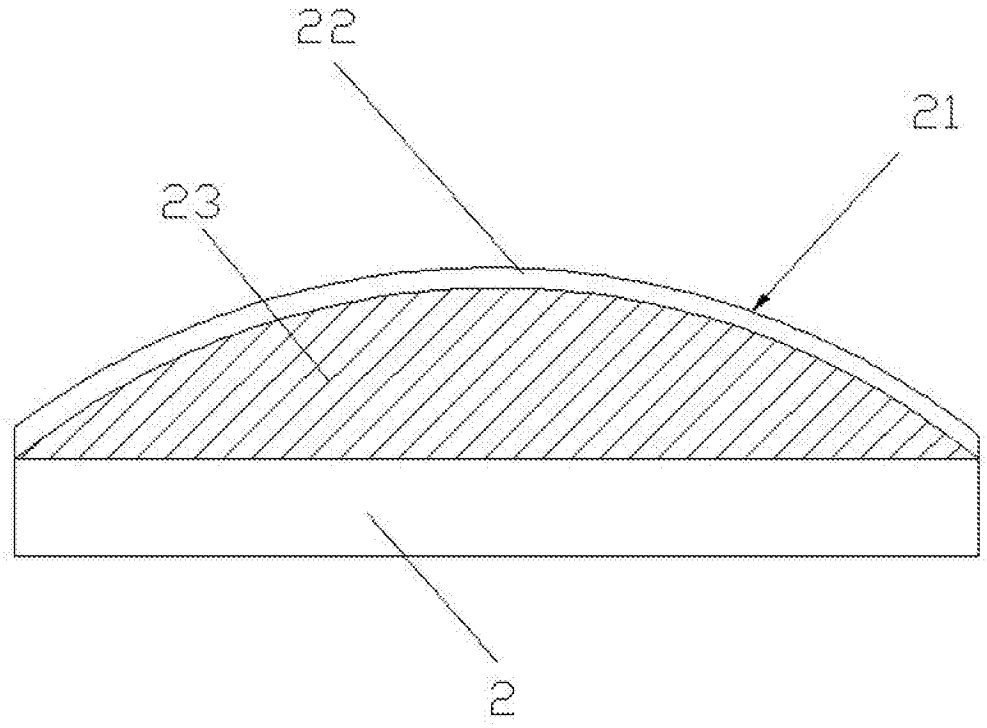

图2

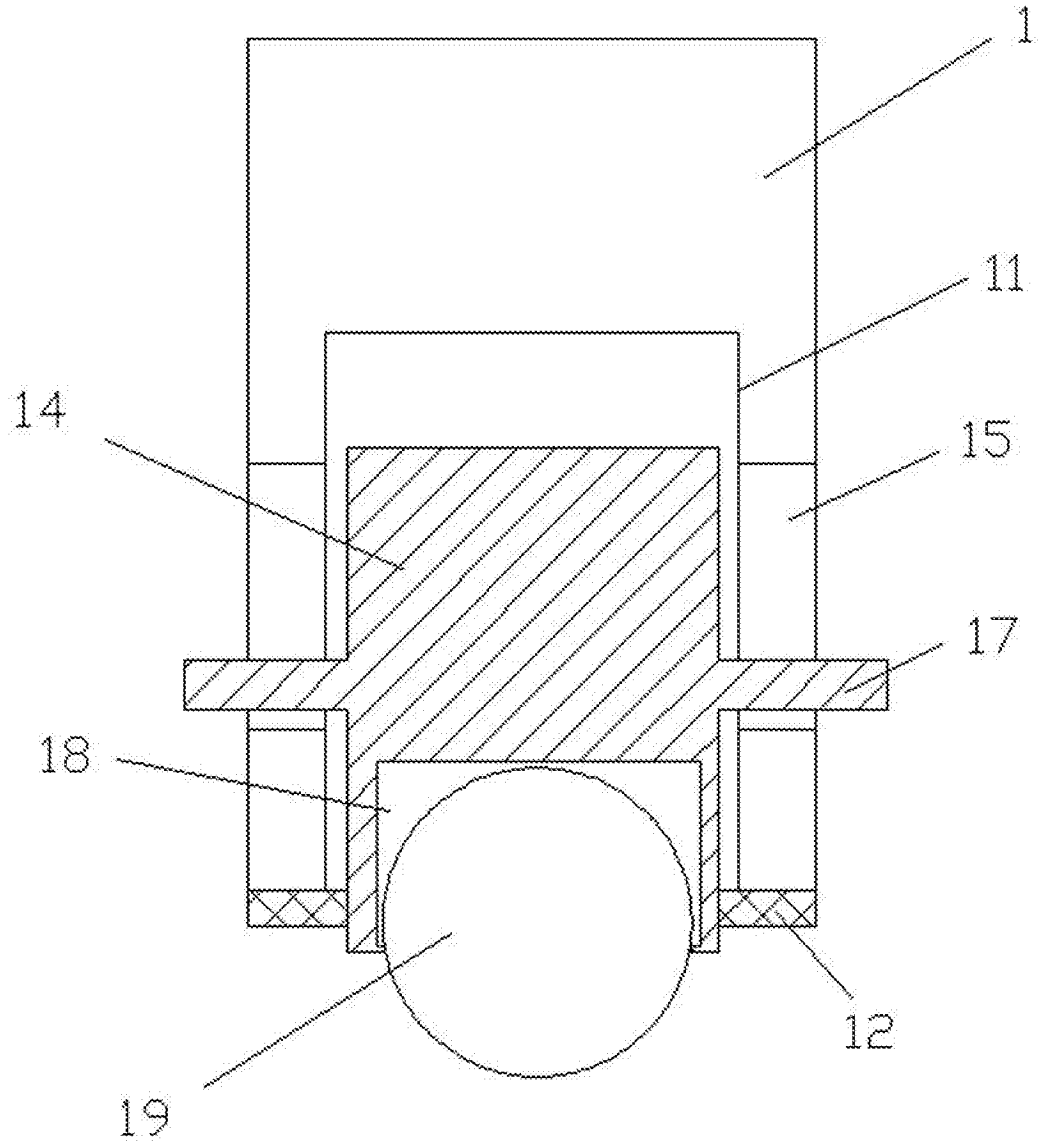

图3

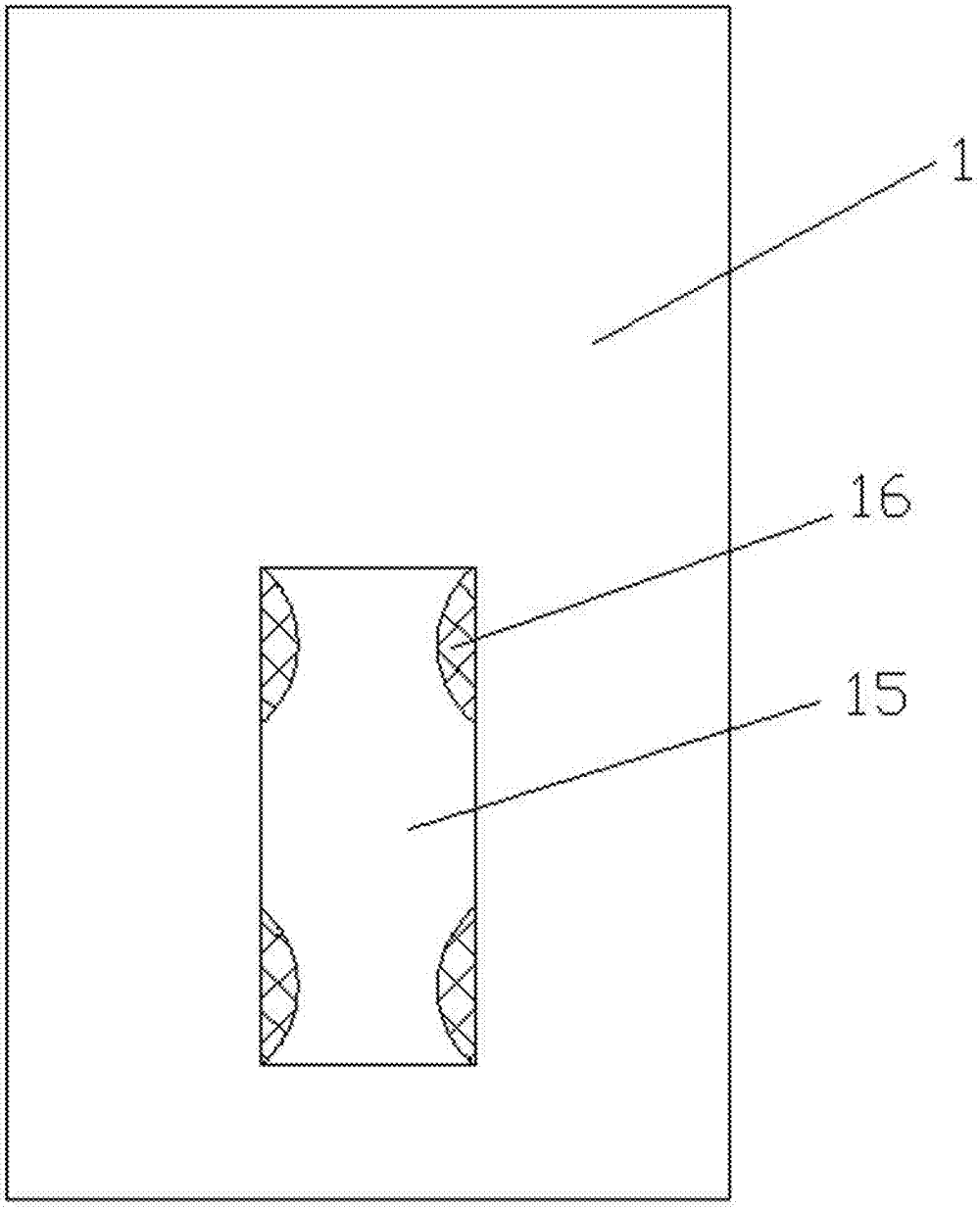

图4