(19)中华人民共和国国家知识产权局

(12)实用新型专利

(10)授权公告号 CN 206612502 U
(45)授权公告日 2017.11.07

(21)申请号 201621278239.6

(22)申请日 2016.11.25

(73)专利权人 浙江嘉益保温容器有限公司
地址 321200 浙江省金华市武义县经济开发区白洋工业区(牛背金)金牛路3号

(72)发明人 李小强

(74)专利代理机构 北京中政联科专利代理事务所(普通合伙) 11489
代理人 郭晓华

(51)Int.Cl.
A47G 19/22(2006.01)
A47J 41/00(2006.01)
A47J 41/02(2006.01)

权利要求书1页 说明书3页 附图2页

(54)实用新型名称

一种真空保温的汤壶

(57)摘要

本申请中所述的一种真空保温的汤壶，包括杯盖(1)以及套接在杯盖(1)下的杯体(2)，杯盖(1)中设有勺子(1d)，杯盖(1)包括盖外壳(1a)以及固定在盖外壳(1a)内的盖内胆(1b)，盖外壳(1a)与盖内胆(1b)之间间隔有真空层(1c)，盖内胆(1b)中设有内塞盖(1e)，内塞盖(1e)的中间位置向下凹陷有容纳勺子(1d)的槽(1e1)，槽(1e1)一侧的内塞盖(1e)侧壁上设有卡头(1k)、另一侧的内塞盖(1e)侧壁上设有拨片(1m)，勺子(1d)的一端卡接在卡头(1k)上、另一端抵触在拨片(1m)；具有保温稳定，设有勺子，使用方便，易于安装的效果。

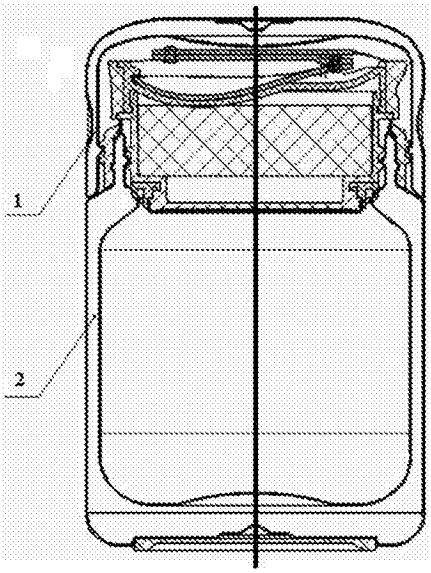

CN 206612502 U

1.一种真空保温的汤壶，包括杯盖(1)以及套接在杯盖(1)下的杯体(2)，杯盖(1)中设有勺子(1d)，其特征在于：

杯盖(1)包括盖外壳(1a)以及固定在盖外壳(1a)内的盖内胆(1b)，盖外壳(1a)与盖内胆(1b)之间间隔有真空层(1c)，盖内胆(1b)中设有内塞盖(1e)，内塞盖(1e)的中间位置向下凹陷有容纳勺子(1d)的槽(1e1)，槽(1e1)一侧的内塞盖(1e)侧壁上设有卡头(1k)、另一侧的内塞盖(1e)侧壁上设有拨片(1m)，勺子(1d)的一端卡接在卡头(1k)上、另一端抵触在拨片(1m)。

2.根据权利要求1所述真空保温的汤壶，其特征在于：内塞盖(1e)的外侧套接有软质的内塞装饰圈(1f)。

3.根据权利要求1所述真空保温的汤壶，其特征在于：内塞盖(1e)下侧设有空心的内塞体(1g)。

4.根据权利要求3所述真空保温的汤壶，其特征在于：内塞体(1g)中填充有内塞泡沫(1h)。

5.根据权利要求2或3所述真空保温的汤壶，其特征在于：内塞体(1g)的下侧设有内塞密封圈(1i)。

6.根据权利要求1所述真空保温的汤壶，其特征在于：

内塞体(1g)的底部固定有内塞不锈钢片(1j)。

7.根据权利要求1所述真空保温的汤壶，其特征在于：杯体(2)包括外壳(2b)以及设置在外壳(2b)上部的塑口(2a)，外壳(2b)的内部设有内胆(2c)。

8.根据权利要求7所述真空保温的汤壶，其特征在于：内胆(2c)底部的内胆底(2d)为向上凹陷状，内胆底(2d)与外壳(2b)底部的外壳底(2e)贴合。

9.根据权利要求8所述真空保温的汤壶，其特征在于：外壳底(2e)的下侧设有防滑垫(2f)。

一种真空保温的汤壶

技术领域

[0001] 本申请涉及日常生活领域，具体为一种真空保温的汤壶，用于保温汤壶中。

背景技术

[0002] 现有技术中：

[0003] 随着生活水平的提高，保温杯已逐渐介入我们的生活，市场上的保温汤壶产品多是没有内塞的，或者是有内塞，但是在使用时内塞与外盖安装后无法保温。

[0004] 鉴于此，如何设计出一种真空保温的汤壶，克服上述现有技术中所存在的缺陷，是本领域技术人员亟待解决的技术问题。

发明内容

[0005] 本申请的目的在于克服现有技术中存在的技术问题，而提供一种真空保温的汤壶。

[0006] 本申请的目的是通过如下技术方案来完成的，一种真空保温的汤壶，包括杯盖以及套接在杯盖下的杯体，杯盖中设有勺子，杯盖包括盖外壳以及固定在盖外壳内的盖内胆，盖外壳与盖内胆之间间隔有真空层，盖内胆中设有内塞盖，内塞盖的中间位置向下凹陷有容纳勺子的槽，槽一侧的内塞盖侧壁上设有卡头、另一侧的内塞盖侧壁上设有拨片，勺子的一端卡接在卡头上、另一端抵触在拨片。

[0007] 内塞盖的外侧套接有软质的内塞装饰圈。

[0008] 内塞盖下侧设有空心的内塞体。

[0009] 内塞体中填充有内塞泡沫。

[0010] 内塞体的下侧设有内塞密封圈。

[0011] 内塞体的底部固定有内塞不锈钢片。

[0012] 杯体包括外壳以及设置在外壳上部的塑口，外壳的内部设有内胆。

[0013] 内胆底部的内胆底为向上凹陷状，内胆底与外壳底部的外壳底贴合。

[0014] 外壳底的下侧设有防滑垫。

[0015] 本申请与现有技术相比，具有以下明显优点和效果：

[0016] 1、保温稳定，设有勺子，使用方便，易于安装。

[0017] 2、结构简单、设计合理，连接紧密、稳定性高。

[0018] 3、选材方便、便于生产制造，造价低、易于普及。

附图说明

[0019] 此处所说明的附图用来提供对本申请的进一步理解，构成本申请的一部分，本申请的示意性实施例及其说明用于解释本申请，并不构成对本申请的不当限定。在附图中：

[0020] 图1为本申请的整体结构示意图。

[0021] 图2为本申请中杯盖的结构原理图。

[0022] 图3为本申请中杯体的结构示意图。

具体实施方式

[0023] 为使本申请的目的、技术方案和优点更加清楚，下面将结合本申请具体实施例及相应的附图对本申请技术方案进行清楚、完整地描述。显然，所描述的实施例仅是本申请一部分实施例，而不是全部的实施例。基于本申请中的实施例，本领域普通技术人员在没有做出创造性劳动前提下所获得的所有其他实施例，都属于本申请保护的范围。

[0024] 本申请中所述的一种真空保温的汤壶，包括杯盖1以及套接在杯盖1下的杯体2，杯盖1中设有勺子1d，杯盖1包括盖外壳1a以及固定在盖外壳1a内的盖内胆1b，盖外壳1a与盖内胆1b之间间隔有真空层1c，盖内胆1b中设有内塞盖1e，内塞盖1e的中间位置向下凹陷有容纳勺子1d的槽1e1，槽1e1一侧的内塞盖1e侧壁上设有卡头1k、另一侧的内塞盖1e侧壁上设有拨片1m，勺子1d的一端卡接在卡头1k上、另一端抵触在拨片1m；具有保温稳定，设有勺子，使用方便，易于安装的效果。

[0025] 本申请实施例中，

[0026] 参见图1～图3中所示，一种真空保温的汤壶，包括杯盖1以及套接在杯盖1下的杯体2，杯盖1中设有勺子1d，杯盖1的内部中设置勺子1d，提高汤壶的整体使用效果。

[0027] 杯盖1包括盖外壳1a以及固定在盖外壳1a内的盖内胆1b，通过盖外壳1a与盖内胆1b形成杯盖1的防护以及保温结构。

[0028] 其中，盖外壳1a与盖内胆1b之间间隔有真空层1c，将盖外壳1a与盖内胆1b固定连接在一起并将两者之间的间隙抽真空处理，形成真空层1c，利用真空层1c增强杯盖1的保温性能。

[0029] 盖内胆1b中设有内塞盖1e，利用内塞盖1e形成杯盖1内部的支撑结构，通过内塞盖1e的安装进而实现对勺子1d的固定。

[0030] 其中，内塞盖1e的中间位置向下凹陷有容纳勺子1d的槽1e1，在内塞盖1e中设置向下凹陷的槽1e1，利用槽1e1实现对勺子1d的固定容纳。槽1e1为长条状结构的凹陷槽，或者为矩形槽便于开模制造。

[0031] 沿着槽1e1的左右两侧设置固定勺子1d的结构。

[0032] 槽1e1左侧即内塞盖1e左侧壁上端固定有凸出的卡头1k对勺子1d的端头进行卡接，槽1e1右侧即内塞盖1e右侧壁上端固定有横向固定的拨片1m，通过拨片1m对勺子1d的端头进行抵触定位。

[0033] 勺子1d的左端卡接在卡头1k上，勺子1d的右端固定抵触在拨片1m上，因为拨片1m可弹性变形，进而形成勺子1d与槽1e1之间的可拆卸式安装结构。

[0034] 本申请实施例中，

[0035] 内塞盖1e的外侧套接有软质的内塞装饰圈1f。

[0036] 沿着内塞盖1e的周向外侧壁固定套接一橡胶圈。

[0037] 其中，橡胶圈上可以设置图案形成装饰结构，利用软质的内塞装饰圈1f与盖内胆1b的内壁上部贴合，进而形成稳定的夹持性安装与密封贴合结构。

[0038] 本申请实施例中，

[0039] 内塞盖1e下侧设有空心的内塞体1g。

[0040] 沿着内塞盖1e下侧固定设置空心结构即空心的内塞体1g，并将内塞体1g的空心结构密封并进行抽真空处理，可以形成较为稳定的保温结构。

[0041] 本申请实施例中，

[0042] 内塞体1g中填充有内塞泡沫1h。

[0043] 在内塞体1g的空心中填充内塞泡沫1h，即在空心中填充保温的泡沫材料，强化杯盖1的保温效果。

[0044] 本申请实施例中，

[0045] 内塞体1g的下侧设有内塞密封圈1i。

[0046] 沿着空心圆柱体形的内塞体1g下部边缘固定安装内塞密封圈1i，通过内塞密封圈1i与杯体2的开口贴合进行贴合性的密封保温。

[0047] 本申请实施例中，

[0048] 内塞体1g的底部固定有内塞不锈钢片1j。

[0049] 利用内塞不锈钢片1j对内塞体1g的底部进行焊接密封，其强度较高且不会因为锈蚀污染汤壶中的水质，安全级别高。

[0050] 本申请实施例中，

[0051] 杯体2包括外壳2b以及设置在外壳2b上部的塑口2a，外壳2b的内部设有内胆2c。

[0052] 沿着外壳2b的上部设置塑料材质形成的塑口2a，塑口2a采用软质塑料材料进行制作，在杯体2与杯盖1安装时，可以利用塑口2a的软质贴合形成稳定的密封结构。

[0053] 在外壳2b的内部固定安装内胆2c，通过内胆2c实现保温的效果。

[0054] 本申请实施例中，

[0055] 内胆2c底部的内胆底2d为向上凹陷状，设置向上凹陷的结构，可以实现内胆2c内部的运动缓冲与热胀冷缩。

[0056] 内胆底2d与外壳2b底部的外壳底2e贴合。

[0057] 设置外壳底2e向上对内胆底2d进行支撑，保证其稳定支撑的效果。

[0058] 本申请实施例中，

[0059] 外壳底2e的下侧设有防滑垫2f。

[0060] 在外壳2e下侧的底部设置软质的橡胶防滑垫2f，通过防滑垫2f的软质可以弥补外壳2e的运输以及移动中的缓冲，同时起到防滑的效果。

[0061] 整个汤壶形成的保温结构较为稳定，多种密封与保温相结合，增强密封性的同时也提高了汤壶的安全性，密封级别高可以极大的隔绝外部污染物进入汤壶中。

[0062] 以上所述仅为本申请的实施例而已，而且，本申请中零部件所取的名称也可以不同，并不限制本申请中的名称。对于本领域技术人员来说，本申请可以有各种更改和变化。凡在本申请的构思和原理之内所作的任何修改、等同替换、改进等，均应包含在本申请的权利要求范围之内。

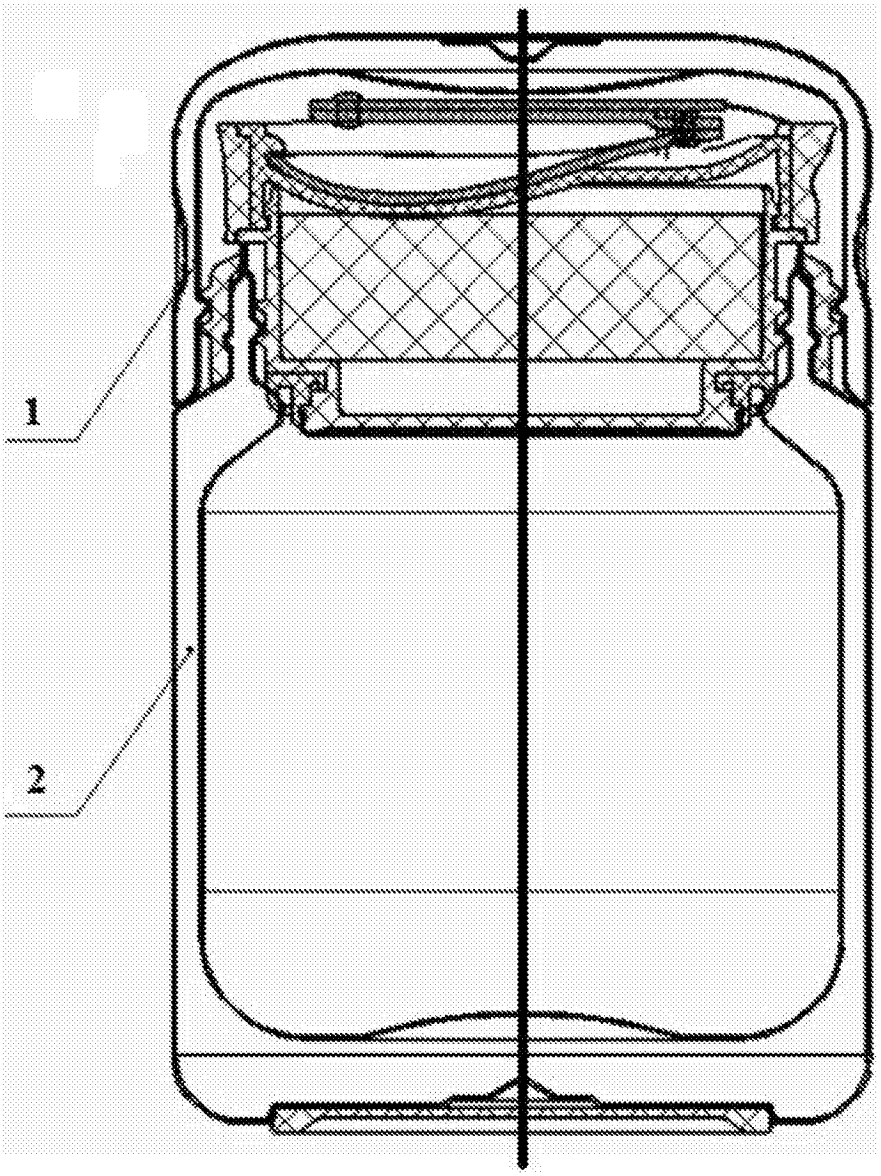

图1

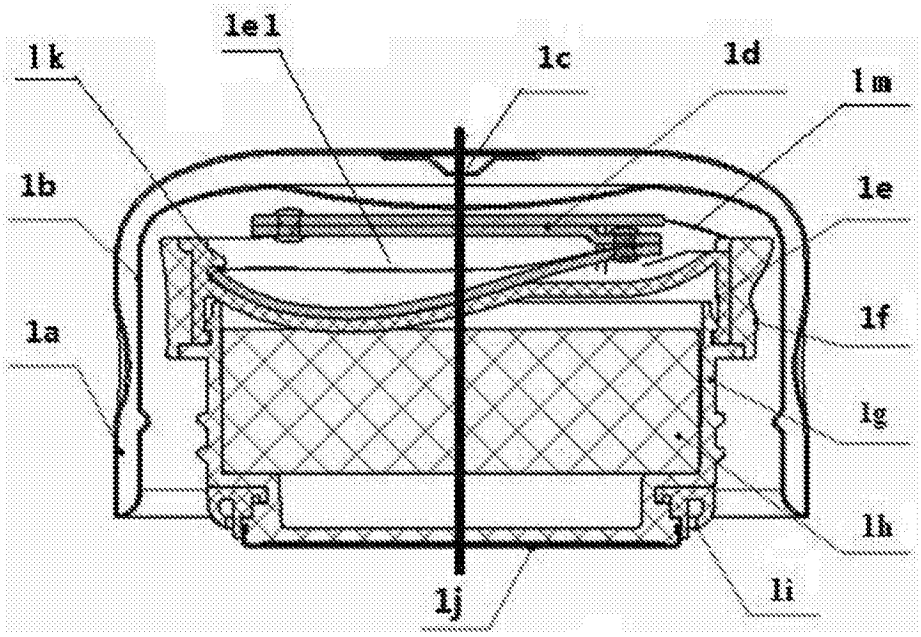

图2

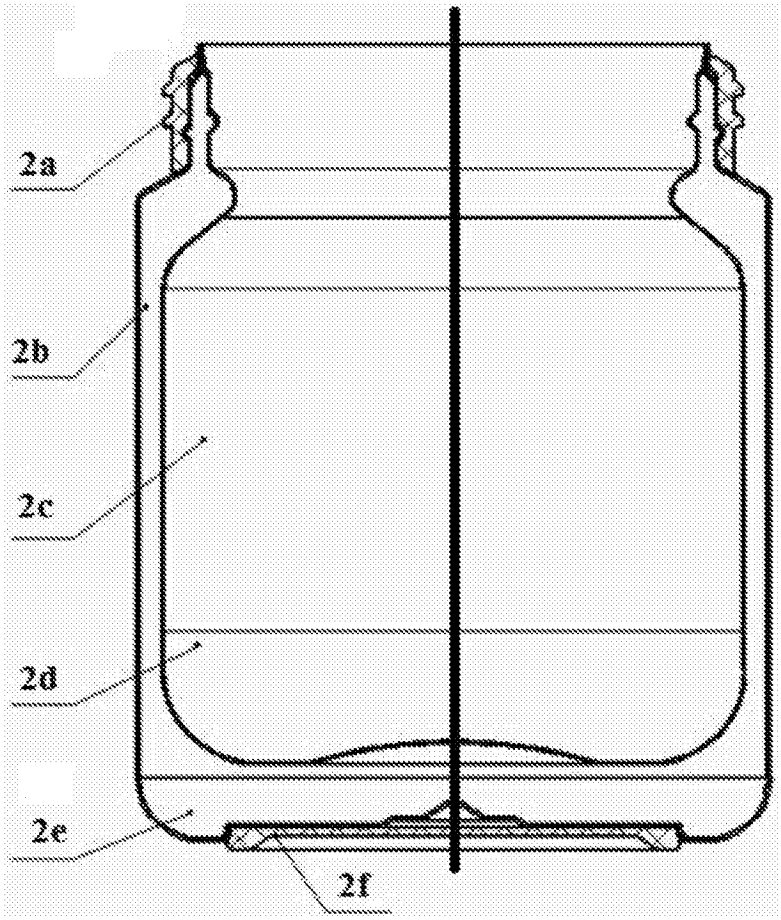

图3