(19)中华人民共和国国家知识产权局

(12)发明专利申请

(10)申请公布号 CN 102498964 A
(43)申请公布日 2012.06.20

(21)申请号 201110257225.1

(22)申请日 2011.08.31

(71)申请人 苏州苏鼎产品设计有限公司
地址 215558 江苏省苏州市常熟市常熟东南经济开发区金都路 8 号 1 幢

(72)发明人 张剑

(51)Int.Cl.
A01G 9/02(2006.01)

权利要求书 1 页 说明书 2 页 附图 1 页

(54)发明名称

一种可降解的一次成型花盆

(57)摘要

一种可降解的一次成型花盆，所述一次成型花盆具有花盆体和可分离地置于所述花盆体底部的盆托，所述花盆体由可降解材料一次成型压制成盆状物，其内侧喷涂可降解防水层，并在所述花盆体的底部形成漏水孔，本发明所述的可降解的一次成型花盆，能够将花卉植物连同花土放入其中培养，而在出售或者正式摆放时将其一体放入到花盆中，时间一长，则所述一次成型花盆降解，与花土混合，既有利于植物，也省却了取出简易花盆的麻烦。

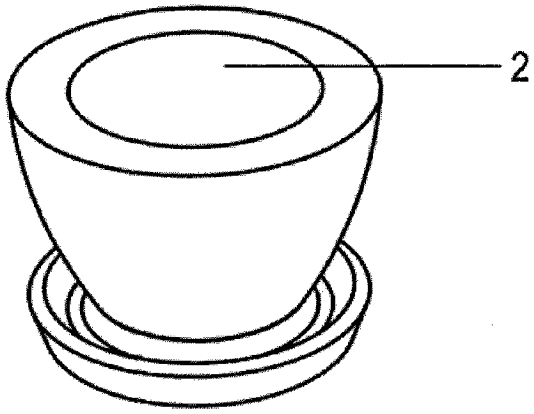

CN 102498964 A

1. 一种可降解的一次成型花盆，其特征在于：所述一次成型花盆具有花盆体和可分离地置于所述花盆体底部的盆托，所述花盆体由可降解材料一次成型压制成盆状物，其内侧喷涂可降解防水层，并在所述花盆体的底部形成漏水孔。

2. 如权利要求 1 所述的可降解的一次成型花盆，其特征在于：所述花盆体的顶部具有一圈翻边状的盆沿。

3. 如权利要求 1 所述的可降解的一次成型花盆，其特征在于：所述花盆体的底部尺寸较小，往上到顶部尺寸越来越大。

4. 如权利要求 1 所述的可降解的一次成型花盆，其特征在于：所述花盆体的表面形成有多个加强筋。

5. 如权利要求 1 所述的可降解的一次成型花盆，其特征在于：所述盆托由塑料一体形成。

6. 如权利要求 1 所述的可降解的一次成型花盆，其特征在于：所述花盆体由混入肥料颗粒的打碎的秸秆压制而成。

一种可降解的一次成型花盆

技术领域：

[0001] 本发明涉及一种花盆，特别是涉及一种可降解的一次成型花盆，属于盆栽用品的技术领域。

背景技术：

[0002] 随着人们生活水平日益提高，对于精神文明的追求会越来越高，住于钢筋混凝土丛林中的城市居民，包括生活条件较好的县镇村，人们都要求回归自然，把绿色引进室内，因此，各式各样的盆栽进入室内，既点缀了室内环境，又能够净化空气，改善居住条件，有些盆栽还能起到比如降低居室温度、增加空气湿度、散发芳香气体、驱赶蚊虫等等功效因此室内盆栽得到了广泛利用。

[0003] 花盆是一种种花用的器皿，为口大底端小的倒圆台或倒棱台形状，质地多为泥、瓷、塑料、石及木制品。价格根据质地、大小有所不同。目前，种植花卉的花盆形式多样，大小不一。花卉生产者或养花人士可以根据花卉的特性和需要以及花盆的特点选用花盆。

[0004] 目前，商家在培养花卉时，为了便于运输，并节约花盆，以及避免搬动过程中划伤花盆造成不好出售，常用一个黑塑料片制成的简易花盆来培养花卉，在出售时，才将简易花盆放入到花盆中出售，这样也保证了花盆是新的，有利于美观。

[0005] 然而，由此带来的问题是，简易花盆不易降解，会存在在花盆中很长时间，既不美观，又影响植物的生长，而将其取出也是很不方便，甚至弄上植物的根部，有碍其生长。

发明内容：

[0006] 本发明要解决的技术问题是：花卉植物在出售前常使用简易花盆，出售时将简易花盆连同植物放入花盆中，然而简易花盆不易降解，会存在在花盆中很长时间，既不美观，又影响植物的生长，而将其取出也是很不方便，甚至弄上植物的根部，有碍其生长。

[0007] 为了解决上述技术问题，本发明提供一种新型的可降解的一次成型花盆，具体内容如下：

[0008] 一种可降解的一次成型花盆，所述一次成型花盆具有花盆体和可分离地置于所述花盆体底部的盆托，所述花盆体由可降解材料一次成型压制成盆状物，其内侧喷涂可降解防水层，并在所述花盆体的底部形成漏水孔。

[0009] 优选的，所述花盆体的顶部具有一圈翻边状的盆沿。

[0010] 优选的，所述花盆体的底部尺寸较小，往上到顶部尺寸越来越大。

[0011] 优选的，所述花盆体的表面形成有多个加强筋。

[0012] 优选的，所述盆托由塑料一体形成。

[0013] 优选的，所述花盆体由混入肥料颗粒的打碎的秸秆压制而成。

[0014] 本发明的有益效果在于：本发明所述的可降解的一次成型花盆，能够将花卉植物连同花土放入其中培养，而在出售或者正式摆放时将其一体放入到花盆中，时间一长，则所述一次成型花盆降解，与花土混合，既有利于植物，也省却了取出简易花盆的麻烦。

附图说明：

[0015] 附图 1 为本发明所提供的可降解的一次成型花盆的示意图，

[0016] 附图 2 为本发明所提供的可降解的一次成型花盆在另一角度的示意图，

[0017] 其中附图标记 1- 花盆体，2- 可降解防水层，3- 盆托。

具体实施方式：

[0018] 下面结合附图 1-2 对本发明的具体实施方式进行说明。

[0019] 如图 1-2 所示，一种可降解的一次成型花盆，所述一次成型花盆具有花盆体 1 和可分离地置于所述花盆体底部的盆托 3，所述花盆体 1 由可降解材料一次成型压制成盆状物，其内侧喷涂可降解防水层 2，并在所述花盆体 1 的底部形成漏水孔，所述花盆体 1 的底部尺寸较小，往上到顶部尺寸越来越大，本发明所述的可降解的一次成型花盆，能够将花卉植物连同花土放入其中培养，而在出售或者正式摆放时将其一体放入到花盆中，时间一长，则所述一次成型花盆降解，与花土混合，既有利于植物，也省却了取出简易花盆的麻烦。

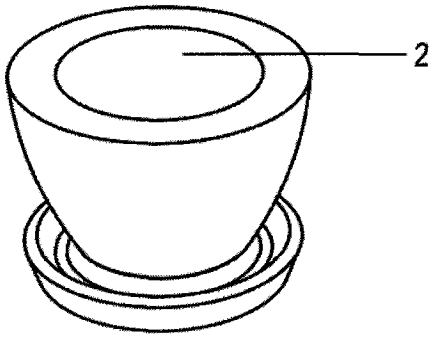

图 1

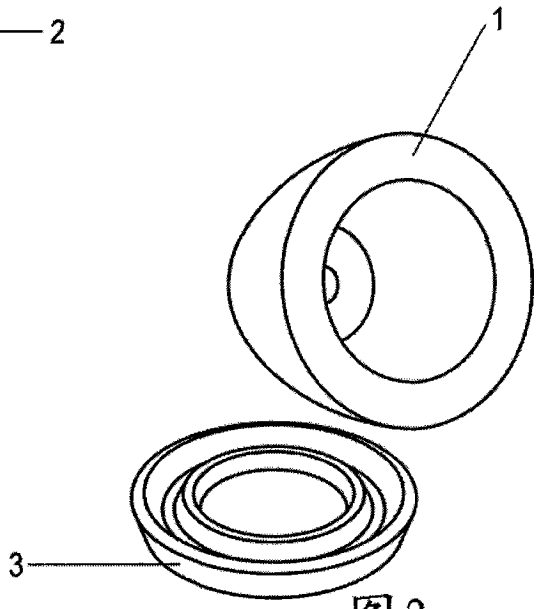

图 2