(19)中华人民共和国国家知识产权局

(12)发明专利申请

(10)申请公布号 CN 102734686 A
(43)申请公布日 2012.10.17

(21)申请号 201110087102.8

(22)申请日 2011.04.02

(71)申请人 谈发来
地址 241200 安徽省芜湖市繁昌县荻港镇庆大村东埂自然村 28 号

(72)发明人 谈发来

(51)Int.Cl.
F21S 6/00(2006.01)
F21V 33/00(2006.01)

权利要求书 1 页 说明书 1 页 附图 1 页

(54)发明名称

一种台灯

(57)摘要

本发明公开了一种台灯，目的在于提供一种增强亮度便于照看的台灯。本发明所采取的技术方案是在台灯上设置平面镜。本发明公开的一种台灯，包括台灯本体和平面镜，台灯本体上设有平面镜。台灯本体和平面镜之间通过金属软管连接。本发明所采取的技术方案操作简便，这种台灯结构简单并且具有双重功能。

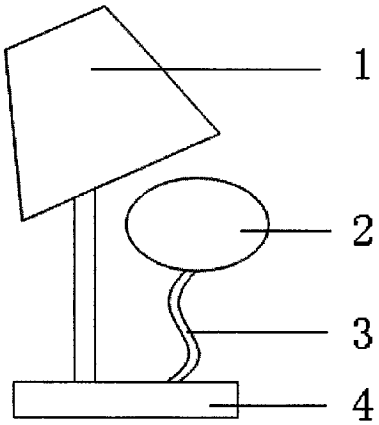

CN 102734686 A

1. 一种台灯，包括台灯本体 (1) 和平面镜 (2)，其特征是台灯本体 (1) 上设有平面镜 (2)。

2. 如权利要求 1 所述的一种台灯，其特征是台灯本体 (1) 和平面镜 (2) 之间通过金属软管 (3) 连接。

一种台灯

技术领域

[0001] 本发明涉及灯具。

背景技术

[0002] 申请号为 03259018.0 的说明书中公开了一种放大镜台灯，它是由安装座、可调支架、灯座、光源和电源线组成，灯座安装在可调支架上，光源安装在灯座中，灯座的上端面具有观察孔，观察孔部位设置有菲涅耳透镜，且该菲涅耳透镜与灯座固定连接。这种放大镜台灯缺乏艺术性，适合于钟表业、手机业、雕刻业使用，使用受到范围限制。

发明内容

[0003] 本发明公开了一种台灯，目的在于提供一种增强亮度便于照看的台灯。本发明所采取的技术方案是在台灯上设置平面镜。

[0004] 本发明公开的一种台灯，包括台灯本体和平面镜，台灯本体上设有平面镜。台灯本体和平面镜之间通过金属软管连接。金属软管一端与平面镜固定连接。金属软管一端与台灯座固定连接。台灯座为台灯本体的一部分。打开台灯，扭转金属软管，把平面镜对准察看的位置，平面镜反射台灯的灯光，增强了察看的位置的亮度，便于人们在台灯旁工作。扭转金属软管，把平面镜对准自己，有台灯的照射，人们可以更加清晰的观察自己。

[0005] 本发明所采取的技术方案操作简便，这种台灯结构简单并且具有双重功能。

附图说明

[0006] 图 1 为本发明示意图

[0007] 其中，台灯本体 1 ；平面镜 2 ；金属软管 3 ；台灯座 4。

具体实施方式

[0008] 如图 1 所示，一种台灯，包括台灯本体 1 和平面镜 2，台灯本体 1 上设有平面镜 2。台灯本体 1 和平面镜 2 之间通过金属软管 3 连接。金属软管 3 一端与平面镜 2 固定连接。金属软管 3 一端与台灯座 4 固定连接。台灯座 4 为台灯本体 1 的一部分。打开台灯，扭转金属软管 3，把平面镜 2 对准察看的位置，平面镜 2 反射台灯的灯光，增强了察看的位置的亮度，便于人们在台灯旁工作。扭转金属软管 3，把平面镜 2 对准自己，有台灯的照射，人们可以更加清晰的观察自己。

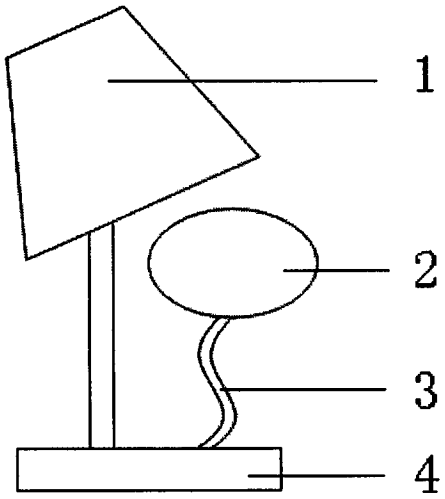

图 1