[19] 中华人民共和国国家知识产权局

[51] Int. Cl.
A61M 1/08 (2006.01)
A61H 7/00 (2006.01)
A61M 37/00 (2006.01)
A61N 2/00 (2006.01)
A61H 39/00 (2006.01)

[12] 实用新型专利说明书

专利号 ZL 200520110037.6

[45] 授权公告日 2006 年 8 月 23 日

[11] 授权公告号 CN 2808157Y

[22] 申请日 2005.6.14

[21] 申请号 200520110037.6

[73] 专利权人 向跃军

地址 100022 北京市朝阳区百子园后现代城 4 号楼 C 座 507 室

[72] 设计人 向跃军

[74] 专利代理机构 北京集佳知识产权代理有限公司

代理人 蒋常雪

权利要求书 2 页 说明书 7 页 附图 2 页

[54] 实用新型名称

一种气血通磁疗玄针治疗仪

[57] 摘要

本实用新型公开了一种气血通磁疗玄针治疗仪，包括一个抽真空装置，与抽真空装置活动连接的真空管，真空管的另一端活动连接一端开口的治疗罐体，罐体顶部安装有逆止阀，逆止阀活动连接真空管，所述罐体多个组成一套，所述抽真空装置为小型电动真空泵。它通过一个小型电动真空泵可以方便地排除罐内空气，造成负压，使罐吸着于皮肤的进行拔罐、走罐治疗，并且在拔罐、走罐的同时对拔罐、走罐部位进行施药，同时具有点穴、针刺、磁疗、刮痧的作用，本实用新型吸附在人体腹部或脂肪堆积部位能够快速起到减肥瘦身的作用，使一个治疗仪达到多种治疗目的，达到理想的治疗效果。

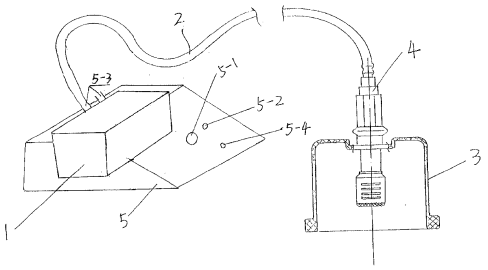

1、一种气血通磁疗玄针治疗仪，包括一个抽真空装置，与抽真空装置活动连接的真空管，真空管的另一端活动连接一端开口的治疗罐体，罐体顶部安装有逆止阀，逆止阀活动连接真空管，所述罐体多个组成一套，其特征在于所述抽真空装置为小型电动真空泵。

2、如权利要求 1 所述的气血通磁疗玄针治疗仪，其特征在于所述电动真空泵封装在一个盒体内，盒体上设置有电动开关、调速开关、管道接口、指示灯。

3、如权利要求 2 所述的气血通磁疗玄针治疗仪，其特征在于所述真空泵排气口通过活动管连接药物喷雾罐。

4、如权利要求 1 所述的气血通磁疗玄针治疗仪，其特征在于所述罐体逆止阀包括安装在罐体阀孔中的阀芯，所述阀芯包括阀座、与阀座相配合的锥形阀及阀杆和装在所述阀杆外端上的用于密封阀杆和阀孔孔壁外露端的端面的“0”形密封圈。

5、如权利要求 4 所述的气血通磁疗玄针治疗仪，其特征在于其特征在于所述锥形阀杆上套装有恢复弹簧。

6、如权利要求 5 所述的气血通磁疗玄针治疗仪，其特征在于所述罐体内设置 1 个或多个磁疗针刺头，所述磁疗针刺头的底部装有金属网，其上装有磁场强度为 2400-2600 高斯的磁材料，所述磁疗针刺头的侧壁沿圆周方向开有三条相互平行的沟槽。

7、如权利要求 6 所述的气血通磁疗玄针治疗仪，其特征在于所述磁疗头为五个，罐体内设置有呈梅花形分布的磁疗头安装座，磁疗头活动安装在安装座上在罐体内呈梅花形分布。

8、如权利要求 7 所述的气血通磁疗玄针治疗仪，其特征在于所

述罐体横截面为圆形或扁长方形。

9、如权利要求 8 所述的气血通磁疗玄针治疗仪，其特征在于所述罐体侧面设置有一个通孔，其上装有一个橡胶密封塞，治疗仪配备有一套磁玄针。

一种气血通磁疗玄针治疗仪

技术领域

本实用新型涉及一种医疗仪器，具体地说，涉及一种气血通磁疗玄针拔罐刮痧治疗仪。

背景技术

拔罐疗法是中医学宝库中的一支奇葩。它以罐为工具，利用燃烧、抽吸、挤压等方法排除罐内空气，造成负压，使罐吸着于皮肤，造成被拔部位皮肤充血或瘀血现象，通过改善人体血液循环，达到治疗疾病和保健作用。经现代医学证实，拔罐有着增强新陈代谢，调节血液循环，调整组织结构，和调整内分泌等生理化作用。

一直以来，不断有拔罐治疗仪的改进和发明，但是一直还没有一种拔罐治疗仪，它可以方便地排除罐内空气，造成负压，使罐吸着于皮肤的拔罐治疗仪，并且在拔罐的同时对拔罐部位进行施药，并同时具有点穴、针刺、磁疗、刮痧的作用，使一个治疗仪达到多种治疗目的，达到理想的治疗效果，造福予广大医患者。

实用新型内容

本实用新型需要解决的技术问题就在于克服现有拔罐治疗仪的缺陷，提供一种气血通磁疗玄针治疗仪，它通过小型电动真空泵可以方便地排除罐内空气，造成负压，使罐吸着于皮肤进行拔罐和走罐，并且在拔罐和走罐的同时对拔罐和走罐部位进行施药，并同时具有点穴、针刺、磁疗、刮痧的作用，使一个治疗仪达到多种治疗目的，达到理想的治疗效果。

为解决上述问题，本实用新型采用如下技术方案:

本实用新型气血通磁疗玄针治疗仪，包括一个抽真空装置，与抽真空装置活动连接的真空管，真空管的另一端活动连接一端开口的治疗罐体，罐体顶部安装有逆止阀，逆止阀活动连接真空管，所述罐体多个组成一套，所述抽真空装置为小型电动真空泵。

本实用新型所述电动真空泵封装在一个盒体内，盒体上设置有电动开关、调速开关、管道接口、指示灯。

本实用新型所述真空泵排气口通过活动管连接药物喷雾罐。

本实用新型所述罐体逆止阀包括安装在罐体阀孔中的阀芯，所述阀芯包括阀座、与阀座相配合的锥形阀及阀杆和装在所述阀杆外端上的用于密封阀杆和阀孔孔壁外露端的端面的“0”形密封圈。

本实用新型其特征在于所述锥形阀杆上套装有恢复弹簧。

本实用新型所述罐体内设置1个或多个磁疗针刺头，所述磁疗针刺头的底部装有金属网，其上装有磁场强度为2400-2600高斯的磁材料，所述磁疗针刺头的侧壁沿圆周方向开有三条相互平行的沟槽。

本实用新型所述磁疗头为五个，罐体内设置有呈梅花形分布的磁疗头安装座，磁疗头活动安装在安装座上在罐体内呈梅花形分布。

本实用新型所述罐体横截面为圆形或扁长方形。

本实用新型所述罐体侧面设置有一个通孔，其上装有一个橡胶密封塞，治疗仪配备有一套磁玄针。

本实用新型结构简单，使用方便、安全可靠，把药物和针、罐、磁等器械有机结合在一起，通过电动真空泵可以方便地抽真空，使罐体吸附在人体表面进行拔罐和走罐，通过罐体对皮肤表面的刮行起到刮痧的作用，通过多个磁疗针刺头对相应的穴位进行按压和针刺并施

以磁疗，使治疗效果更显著。同时，可用注射器通过罐体上的橡胶密封塞对拔罐的部位施以适合的治疗药物，或用药物喷雾罐施药，达到拔罐、刮痧与药疗、磁疗同时进行的目的。被拔罐、走罐的部位除受真空抽吸、针刺、磁疗作用外，还因被拔罐的部位皮肤毛孔扩张，药物易于渗入体内，直接对人体进行治疗，疗效更显著。

本实用新型通过走罐进行刮痧，它在负压条件下，通过负压和磁场对皮肤的刮痧作用，其疗效更优于传统的刮痧，同时改变传统刮痧在人体皮肤上直接出痧疼痛的问题。

本实用新型罐体内呈梅花状分布的 5 个磁疗头，符合中医五行说，在拔罐、走罐的同时产生旋转磁场并增加了磁力度，吸附在人体腹部或脂肪堆积部位，可以达到良好的减肥作用。

本实用新型配套一套磁玄针，磁玄针通过橡胶塞插入罐体内，可以对罐体内的磁疗头的磁场产生影响，磁疗头上沟槽磁场强，下沟槽磁场弱，中间沟槽磁场平，这样通过磁玄针分别对准磁疗头上的三道沟槽对磁场力自上而下分别产生补、调、泻的作用，磁玄针顺时针旋转时产生补的作用，逆时针旋转时产生泻的作用，起到模拟传统针灸和点穴按摩作用，相当于针灸治疗而免除了针灸直接作用于人体的痛苦和伤害。

本实用新型采用真空抽气罐注射药物配合中华气血通健康养生法，使人体的经络和腧穴的微循环得以改善，起到调血行气、舒血行经、舒经通络、活络祛瘀的目的，把阴阳经络的病源呈现于体表，使病变器官、细胞得以营养和氧气的补充，从而恢复人体气血的愈病能力。根据任、督两脉循环状态，还可用本发明气血通罐诊断督脉腧穴变化，确定病的种类和程度，诊病准确率较高。

附图说明

图 1 为本实用新型结构示意图。

图 2 为本实用新型罐体结构示意图。

图 3 为本实用新型 5 个磁疗头分布示意图。

具体实施方式

实施例 1

如图 1、图 2 所示，本实用新型气血通磁疗玄针治疗仪，包括一个抽真空装置 1，与抽真空装置活动连接的真空管 2，真空管的另一端活动连接一端开口的治疗罐体 3，罐体顶部安装有逆止阀 4，逆止阀活动连接真空管，所述罐体多个组成一套，其特征在于所述抽真空装置为小型电动真空泵，如 RS 系列小型手提真空泵，RS-0.3、RS-0.5、RS-1 或 RS-1.5。

本实用新型所述电动真空泵封装在一个盒体 5 内，盒体上设置有电动开关 5-1、调速开关 5-2、管道接口 5-3、指示灯 5-4。

本实用新型所述真空泵排气口通过活动管连接药物喷雾罐 6。

本实用新型所述罐体逆止阀包括安装在罐体阀孔 4-1 中的阀芯，所述阀芯包括阀座 4-2、与阀座相配合的锥形阀 4-3 及阀杆 4-4 和装在所述阀杆外端上的用于密封阀杆和阀孔孔壁外露端的端面的“0”形密封圈 4-5。

本实用新型所述锥形阀杆上套装有恢复弹簧 4-6。

本实用新型所述罐体内设置 1 个磁疗针刺头 7，磁疗针刺头设置在阀座下，所述磁疗针刺头的底部装有金属网 7-1，其上装有磁场强度为 800-1600 高斯的磁块 7-2，所述磁疗针刺头的侧壁沿圆周方向开有若干条相互平行的三道沟槽 7-3。

本实用新型罐体横截面为圆形或扁长方形。

本实用新型所述罐体侧面设置有一个通孔 3-2，其上装有一个橡胶密封塞 8。治疗仪配备有一套磁玄针 9。

如图 3 所示，本实用新型所述磁疗头可以为五个，罐体内设置有呈梅花形分布的磁疗头安装座，磁疗头活动安装在安装座上在罐体内呈梅花形分布。

本实用新型治疗罐体可制成大小不同的系列罐具，以便适应人体的不同拔罐部位和患者体质强弱的需要。例如使用从大到小的 27 个为一套的滋疗玄针气血通治疗器罐就可满足人体全身诊治的需要，实施二十七罐脉络法，对全身系统化调节，强身健体，保健，抗衰老。其中 5 个磁疗头的大罐吸附在人体腹部或脂肪堆积部分可以达到良好的减肥效果。

使用时，可将本实用新型治疗罐体连接真空泵，放在人体患病部位或按人体穴位排布，通过真空泵的负压作用使罐体牢牢吸附在人体的皮肤上，留罐 5-15 分钟，每日一次或隔日一次，7-10 次为一个疗程，休息 3-5 日可进行下一个疗程。罐内抽真空的程度实症高一些，虚症低一些。留罐一段时间后可以接上真空泵进行走罐刮痧治疗，并可用注射器通过密封塞将气血通酊剂注入罐体内进行药物治疗，也可将磁玄针插入密封塞内使之靠近磁疗头并旋转磁玄针进行针灸治疗。此时，一方面皮肤的毛孔在真空作用下已经张开，药液易通过毛孔渗入到体内，直达患部，疗效显著。注药或磁玄针治疗或走罐后稍候片刻即可起罐。

起罐时，根据磁疗针刺头上的金属网接触皮肤产生的网点斑和拔罐产生的罐斑颜色斑点的形状、分布的位置以及皮肤隆起或凹陷的程

度来诊断疾病及其生产原因。例如，粉红色正常；紫色瘀症、瘀血病程已久；红色热症、实症；青色寒症、气虚；白色虚症血虚。

肺区疾病：

起罐时两侧出现紫红色斑点是支气管炎；

起罐时出现潮红色斑片是肺热，如口渴、胸痛等症状；

起罐时出现小片疹子时时呼吸道有炎症，如咽炎、鼻炎等。

心区疾病：

起罐时出现有上下相连的紫红色是心经不通，可出现胸闷、气短等症状；

起罐时出现有小面积斑片时象征头部有脑供血不足现象，如头晕、头有麻胀感。

起罐时出现紫红色斑条表示患者是颈椎疾病。

胆区疾病：

起罐时出现凹进去的小坑是胆结石；

起罐时周围出现紫红色斑点表面胆的排泄功能失调，可出现口苦、两肋胀痛、黄胆等疾病。

肝区疾病：

起罐时出现潮红色疹状是属肝经实火，可出现头痛、易怒、面红耳赤、尿黄便干等症状；

起罐时罐斑中央发青时表明患者有肝炎。

脾区疾病：

起罐时潮红色疹状时则表明喂食欲不振或食后两肋涨满，大便干并可伴有眩晕、倦怠等症状。

胃区疾病：

起罐时出现潮红色斑片表示有胃病;

起罐时中央为白色属胃寒病，表现为胃痛，遇寒疼痛加剧。

大肠区疾病:

起罐时出现紫红色罐斑表示大肠有热，可出现大便干燥或出现口臭头晕等现象。

小肠区疾病:

起罐时出现紫红色罐斑时属小肠功能失常，主要表现为大小便异常，小腹绞痛、腹胀。

肾区疾病:

起罐时出现紫红色斑点属肾气不固，如慢性肾炎，小便频而清，夜尿多，尿后余漓不尽，腰腿疼痛;

起罐时出现白色时属肾虚水泛，全身浮肿，腰以下更严重，尿量减少，重者腹涨满，阴囊肿。

起罐时出现有凹进去的小坑属颗粒状肾结石，如有凹进去的沙粒状为沙铄状肾结石。

起罐时出现毛孔扩张长时间不消退，表明在相交两腿关节有风湿。

膀胱区疾病:

起罐时如出现紫红色瘀斑，男性为前列腺炎或肥大、小便困难浑浊，女性为月经不调等妇科疾病。

起罐时出现紫红色斑点时属患者有痔疮。

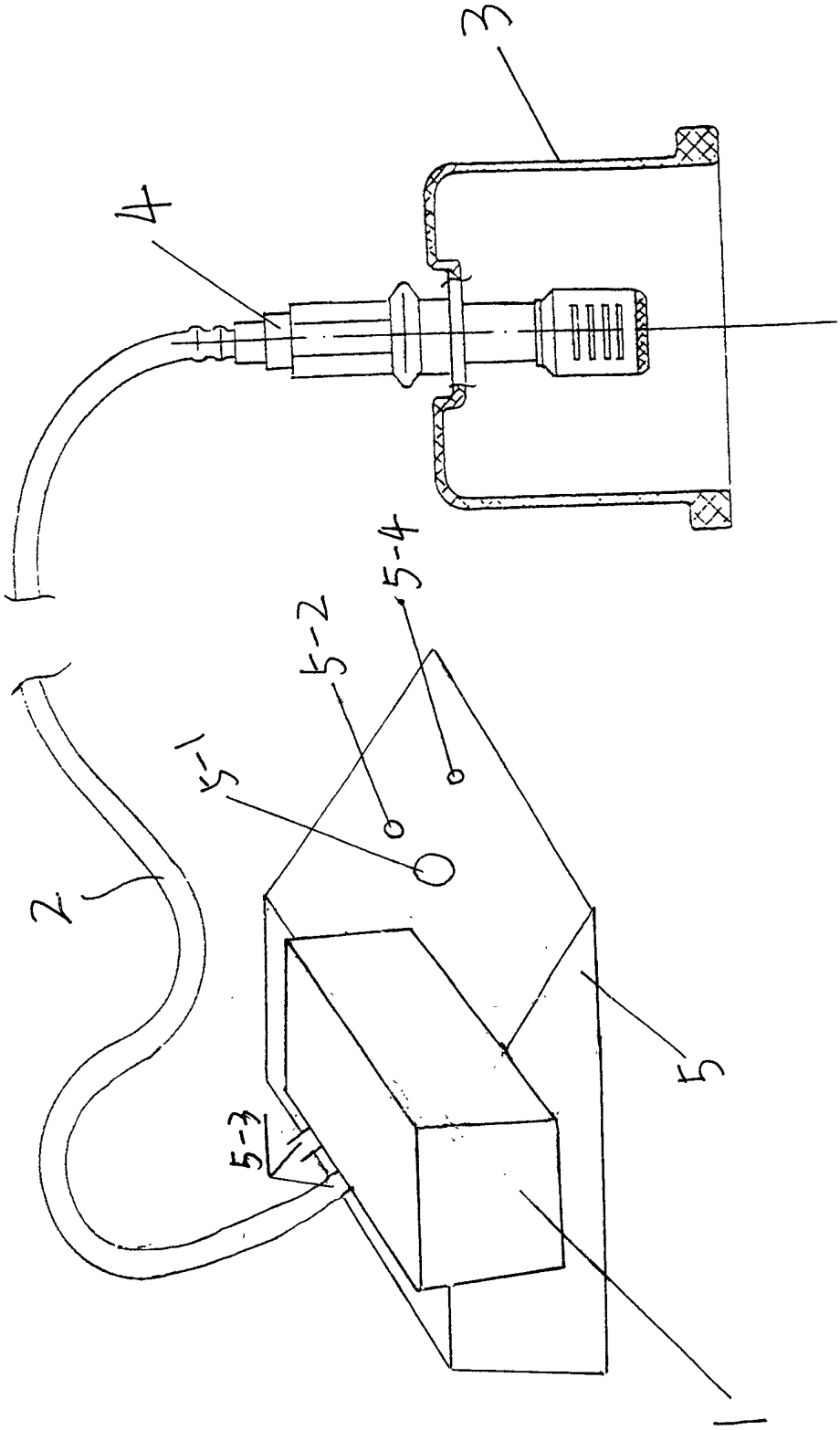

图1

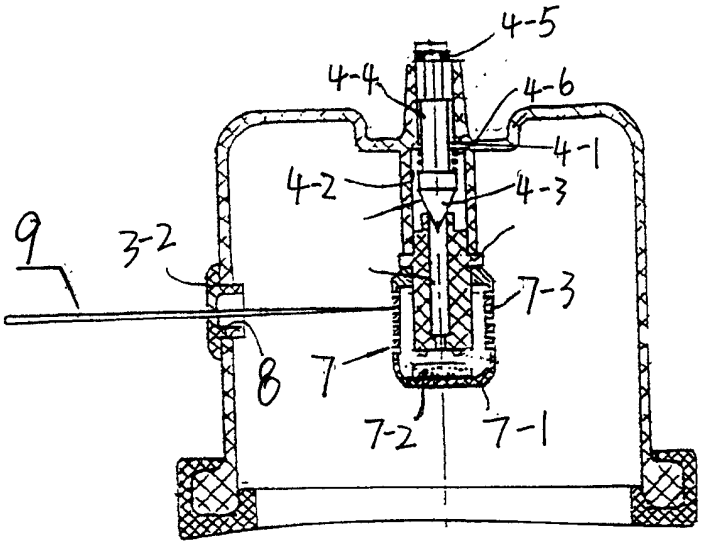

图 2

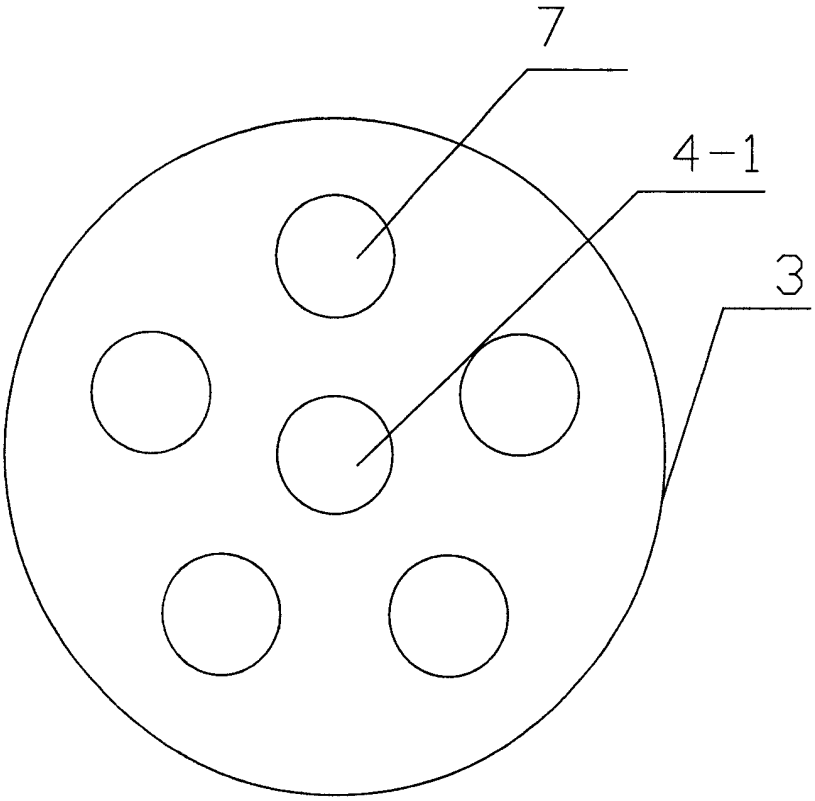

图3