(19)中华人民共和国国家知识产权局

(12)实用新型专利

(10)授权公告号 CN 204066442 U
(45)授权公告日 2014.12.31

(21)申请号 201420518493.3

(22)申请日 2014.09.11

(73)专利权人 郭颖
地址 132021 吉林省吉林市龙潭区汉阳街65号

(72)发明人 郭颖 关迪 陈莉莉 裴玉昌 吴洪亮 宗晓慧 刘迪 金晓梅

(51)Int.Cl.
G09B 5/02(2006.01)

权利要求书1页 说明书2页 附图1页

(54)实用新型名称

一种英语时态教学盘

(57)摘要

本实用新型公开了一种英语时态教学盘，若干个电子显示屏，所述若干个电子显示屏通过凸起和凹槽围成了一圆盘，所述圆盘外包裹有一加固环，所述圆盘的中部设有转盘，所述转盘上设有箭头，所述箭头上设有小型LED灯，还包括一太阳能接收板，所述太阳能接收板位于所述圆盘的上端，所述圆盘上端设有固定框，所述太阳能接收板位于所述固定框的外表面，所述固定框为空心圆柱体，所述固定框内设有蓄电池。本实用新型可以使英语学习更直观化，使用方便，节能环保，便于携带，可以提高英语学习的乐趣及质量，同时可以根据需要将电子显示屏单独使用，实用性强。

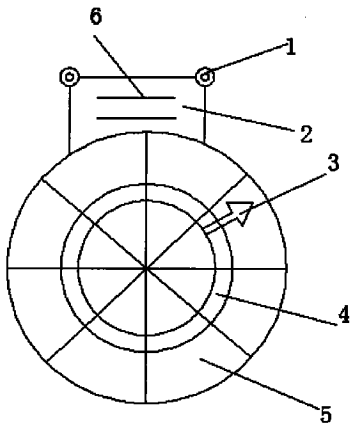

CN 204066442 U

1. 一种英语时态教学盘，其特征在于，若干个电子显示屏 (5)，所述若干个电子显示屏 (5) 通过凸起 (9) 和凹槽 (8) 围成了一圆盘，所述圆盘外包裹有一加固环，所述圆盘的中部设有转盘 (4)，所述转盘 (4) 上设有箭头 (3)，所述箭头 (3) 上设有小型 LED 灯，还包括一太阳能接收板 (2)，所述太阳能接收板 (2) 位于所述圆盘的上端，所述圆盘上端设有固定框 (1)，所述太阳能接收板 (2) 位于所述固定框 (1) 的外表面，所述固定框 (1) 为空心圆柱体，所述固定框 (1) 内设有蓄电池，所述蓄电池通过导线与所述太阳能接收板 (2) 相连，所述小型 LED 灯和电子显示屏 (5) 均通过导线分别与太阳能蓄电池相连，所述固定框 (1) 上还设有电量显示条，所述电子显示屏 (5) 的后面设有可折叠支架 (7)，用于将电子显示屏 (5) 立在平面上。

2. 根据权利要求 1 所述的英语时态教学盘，其特征在于，所述的电子显示屏 (5)。

3. 根据权利要求 1 所述的英语时态教学盘，其特征在于，所述电子显示屏 (5) 为触摸操作显示屏。

一种英语时态教学盘

技术领域

[0001] 本实用新型涉及文化教育用品领域，具体涉及一种英语时态教学盘。

背景技术

[0002] 目前，英语教学主要依赖教科书和大量的练习题，由于英汉语的差异及英语时态的复杂性，英语教学枯燥乏味，费时费力。

实用新型内容

[0003] 针对现有技术上存在的不足，本实用新型目的是在于提供英语时态教学盘，可以使英语学习更直观化，使用方便，节能环保，便于携带，可以提高英语学习的乐趣及质量，同时可以根据需要将电子显示屏单独使用，实用性强。

[0004] 为了实现上述目的，本实用新型是通过如下的技术方案来实现：一种英语时态教学盘，若干个电子显示屏，所述若干个电子显示屏通过凸起和凹槽围成了一圆盘，所述圆盘外包裹有一加固环，所述圆盘的中部设有转盘，所述转盘上设有箭头，所述箭头上设有小型LED灯，还包括一太阳能接收板，所述太阳能接收板位于所述圆盘的上端，所述圆盘上端设有固定框，所述太阳能接收板位于所述固定框的外表面，所述固定框为空心圆柱体，所述固定框内设有蓄电池，所述蓄电池通过导线与所述太阳能接收板相连，所述小型LED灯和电子显示屏均通过导线分别与太阳能蓄电池相连，所述固定框上还设有电量显示条，所述电子显示屏的后面设有可折叠支架，用于将电子显示屏立在平面上。

[0005] 作为优选，所述的电子显示屏。

[0006] 作为优选，所述电子显示屏为触摸操作显示屏。

[0007] 本实用新型可以使英语学习更直观化，使用方便，节能环保，便于携带，可以提高英语学习的乐趣及质量，同时可以根据需要将电子显示屏单独使用，实用性强。

附图说明

[0008] 下面结合附图和具体实施方式来详细说明本实用新型；

[0009] 图1为本实用新型的结构示意图。

[0010] 图2为图1中电子显示屏的后视图。

具体实施方式

[0011] 为使本实用新型实现的技术手段、创作特征、达成目的与功效易于明白了解，下面结合具体实施方式，进一步阐述本实用新型。

[0012] 参照图1-2，本具体实施方式采用以下技术方案：一种英语时态教学盘，若干个电子显示屏5，所述若干个电子显示屏5通过凸起9和凹槽8围成了一圆盘，所述圆盘外包裹有一加固环，所述圆盘的中部设有转盘4，所述转盘4上设有箭头3，所述箭头3上设有小型LED灯，还包括一太阳能接收板2，所述太阳能接收板2位于所述圆盘的上端，所述圆盘上端

设有固定框 1，所述太阳能接收板 2 位于所述固定框 1 的外表面，所述固定框 1 为空心圆柱体，所述固定框 1 内设有蓄电池，所述蓄电池通过导线与所述太阳能接收板 2 相连，所述小型 LED 灯和电子显示屏 5 均通过导线分别与太阳能蓄电池相连，所述固定框 1 上还设有电量显示条，所述电子显示屏 5 的后面设有可折叠支架 7，用于将电子显示屏 5 立在平面上。

[0013] 值得注意的是，所述的电子显示屏 5。

[0014] 此外，所述电子显示屏 5 为触摸操作显示屏。

[0015] 其中，所述电子显示屏 5 的个数为 8 个，所述转盘 4 中心连接有一转轴，所述转轴连接有一电机，所述电机上设有控制开关，所述控制开关上设有无线信号接收器，所述控制开关通过无线连接有遥控器。

[0016] 本实用具体实施将电子显示屏分为过去时间盘、现在时间盘和将来时间盘，通过电子显示屏上显示的单词或句子，再通过转盘旋转，由随机选择形式让学生答题，这种模式在学习与娱乐相结合，可以使英语学习更直观化，使用方便，节能环保，便于携带，可以提高英语学习的乐趣及质量，同时可以根据需要将电子显示屏 5 单个单独使用，使用时，可以通过折叠支架 7，立在讲台上，进行使用，也可以拿在手中进行使用，实用性强，电路显示条的设定，可以提醒人们在使用时及时充电，同时可以通过遥控器控制转盘，使用方便。

[0017] 以上显示和描述了本实用新型的基本原理和主要特征和本实用新型的优点。本行业的技术人员应该了解，本实用新型不受上述实施例的限制，上述实施例和说明书中描述的只是说明本实用新型的原理，在不脱离本实用新型精神和范围的前提下，本实用新型还会有各种变化和改进，这些变化和改进都落入要求保护的本实用新型范围内。本实用新型要求保护范围由所附的权利要求书及其等效物界定。

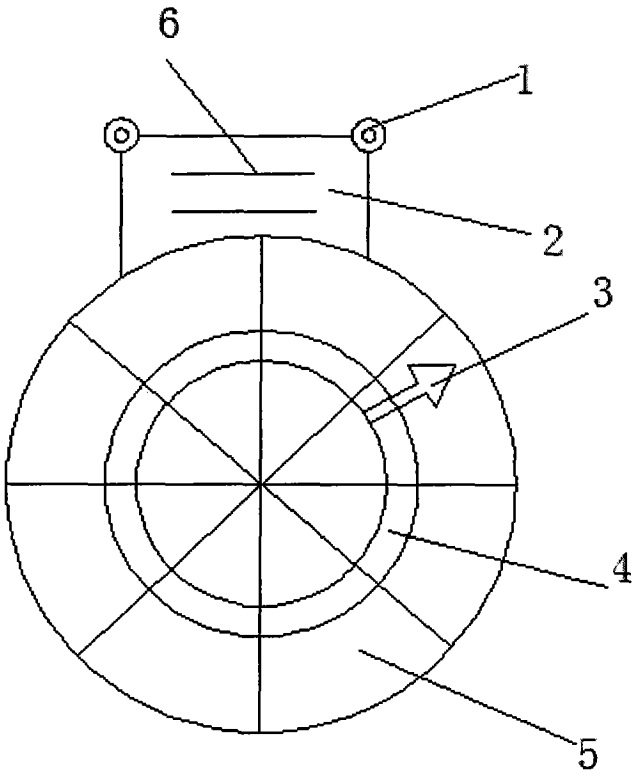

图 1

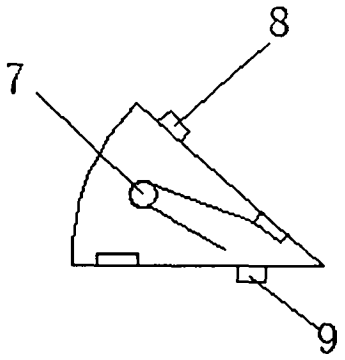

图 2