(19)中华人民共和国国家知识产权局

(12)实用新型专利

(10)授权公告号 CN 203953145 U
(45)授权公告日 2014.11.26

(21)申请号 201320878275.6

(22)申请日 2013.12.27

(73)专利权人 西安理工大学
地址 710048 陕西省西安市金花南路5号

(72)发明人 赵欣 房金谱 王涛

(74)专利代理机构 西安弘理专利事务所 61214
代理人 谈耀文

(51)Int.Cl.
*A47G 19/02*(2006.01)

权利要求书1页 说明书2页 附图3页

(54)实用新型名称

鱼体翻转餐具

(57)摘要

本实用新型公开的鱼体翻转餐具，包括母盘，母盘上放置有子盘，子盘上设置有翻转把。本实用新型的鱼体翻转餐具解决了现有的餐具翻转鱼体不方便的缺点，本实用新型的鱼体翻转餐具造型优美，操作简单，能在不破坏鱼体整体前提下翻转鱼体，给人们的生活带来了极大的方便。

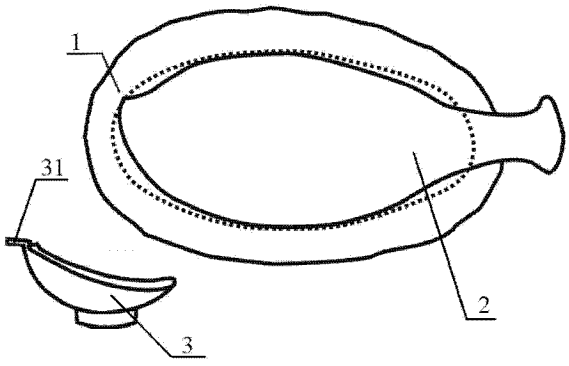


CN 203953145 U

1. 鱼体翻转餐具，其特征在于，包括母盘 (1)，母盘 (1) 上放置有子盘 (2)，所述母盘 (1) 为椭圆形，母盘 (1) 包括母盘体 (11)，母盘体 (11) 上设置有盘沿 (12)，盘沿 (12) 的高度沿母盘 (1) 的长轴方向递减，母盘体 (11) 与盘沿 (12) 高度最高的一端相连的位置设置有支撑台 (13)，所述子盘 (2) 为鱼形，所述子盘 (2) 包括子盘体 (21)，子盘体 (21) 的长轴两端分别设置有支撑点 (22) 和翻转把 (23)，支撑点 (22) 位于子盘 (2) 的鱼嘴位置，支撑点 (22) 位于支撑台 (13) 上，翻转把 (23) 位于子盘 (2) 的鱼尾位置。

2. 如权利要求 1 所述的鱼体翻转餐具，其特征在于，还包括餐碗 (3)，餐碗 (3) 的高度呈弧形降低，餐碗 (3) 的边上最高点的位置设置有翻转把 (31)。

# 鱼体翻转餐具

## 技术领域

[0001] 本实用新型属于厨具技术领域，具体涉及一种鱼体翻转餐具。

## 背景技术

[0002] 在我们品尝鱼肉时，翻转鱼体是必不可少的一个步骤，而翻转时往往因为鱼体太滑或鱼体不收控制致使将鱼掉在桌面上，或者使得汤汁四溅，并且在翻转过程中容易造成鱼体破损，影响视觉美观。

## 实用新型内容

[0003] 本实用新型的目的在于提供一种鱼体翻转餐具，解决了现有的餐具翻转鱼体不方便的缺点。

[0004] 本实用新型所采用的技术方案是：鱼体翻转餐具，包括母盘，母盘上放置有子盘，子盘上设置有翻转把。

[0005] 本实用新型的特点还在于，

[0006] 母盘为椭圆形，母盘包括母盘体，母盘体上设置有盘沿，盘沿的高度沿母盘的长轴方向递减，母盘体与盘沿高度最高的一端相连的位置设置有支撑台。

[0007] 子盘为鱼形，子盘包括子盘体，子盘体的长轴两端分别设置有支撑点和翻转把，支撑点位于子盘的鱼嘴位置，翻转把位于子盘的鱼尾位置。

[0008] 还包括餐碗，餐碗的高度呈弧形降低，餐碗的边上最高点的位置设置有握把。

[0009] 本实用新型的有益效果是：本实用新型的鱼体翻转餐具解决了现有的餐具翻转鱼体不方便的缺点，本实用新型的鱼体翻转餐具造型优美，操作简单，能在不破坏鱼体整体前提下翻转鱼体，给人们的生活带来了极大的方便。

## 附图说明

[0010] 图 1 是本实用新型的鱼体翻转餐具的结构示意图；

[0011] 图 2 是本实用新型的鱼体翻转餐具中母盘的结构示意图；

[0012] 图 3 是本实用新型的鱼体翻转餐具中子盘的结构示意图；

[0013] 图 4 是本实用新型的鱼体翻转餐具中子盘的俯视图；

[0014] 图 5 是本实用新型的鱼体翻转餐具的使用示意图；

[0015] 图 6 是本实用新型的鱼体翻转餐具的翻转示意图。

[0016] 图中，1. 母盘，2. 子盘，3. 餐碗，11. 母盘体，12. 盘沿，13. 支撑台，21. 子盘体，22. 支撑点，23. 翻转把，31. 握把。

## 具体实施方式

[0017] 下面结合具体实施方式对本实用新型进行详细说明。

[0018] 本实用新型提供的鱼体翻转餐具的结构如图 1 所示，包括母盘 1，母盘 1 上放置有

子盘 2，子盘 2 上设置有翻转把 23。

[0019] 如图 2 所示，母盘 1 为椭圆形，母盘 1 包括母盘体 11，母盘体 11 上设置有盘沿 12，盘沿 12 的高度沿母盘 1 的长轴方向递减，母盘体 11 与盘沿 12 高度最高的一端相连的位置设置有支撑台 13。

[0020] 如图 3 及图 4 所示，子盘 2 为鱼形，子盘 2 包括子盘体 21，子盘体 21 的长轴两端分别设置有支撑点 22 和翻转把 23，支撑点 22 位于子盘 2 的鱼嘴位置，翻转把 23 位于子盘 2 的鱼尾位置。

[0021] 还包括餐碗 3，餐碗 3 的高度呈弧形降低，餐碗 3 的边上最高点的位置设置有握把 31。

[0022] 如图 5 所示，将鱼烹饪好后盛入子盘 2 内，将子盘 2 的支撑点 22 放在母盘 1 上的支撑台 13 上，翻转把 23 位于母盘 1 的的外侧，使用餐碗 3 盛饭菜，握把 31 可以很方便的将餐碗端起；如图 6 所示，当需要翻转鱼体时，一只手握着翻转把 23 使得支撑点 22 绕着支撑台 13 翻转 180°，将子盘 2 扣在母盘 1 的上方，鱼体完成翻转放入母盘 1 内，只需要抽走子盘 2 就可继续享用鱼肉。

[0023] 通过上述方式，本实用新型的鱼体翻转餐具解决了现有的餐具翻转鱼体不方便的缺点，本实用新型的鱼体翻转餐具造型优美，操作简单，能在不破坏鱼体整体前提下翻转鱼体，给人们的生活带来了极大的方便。

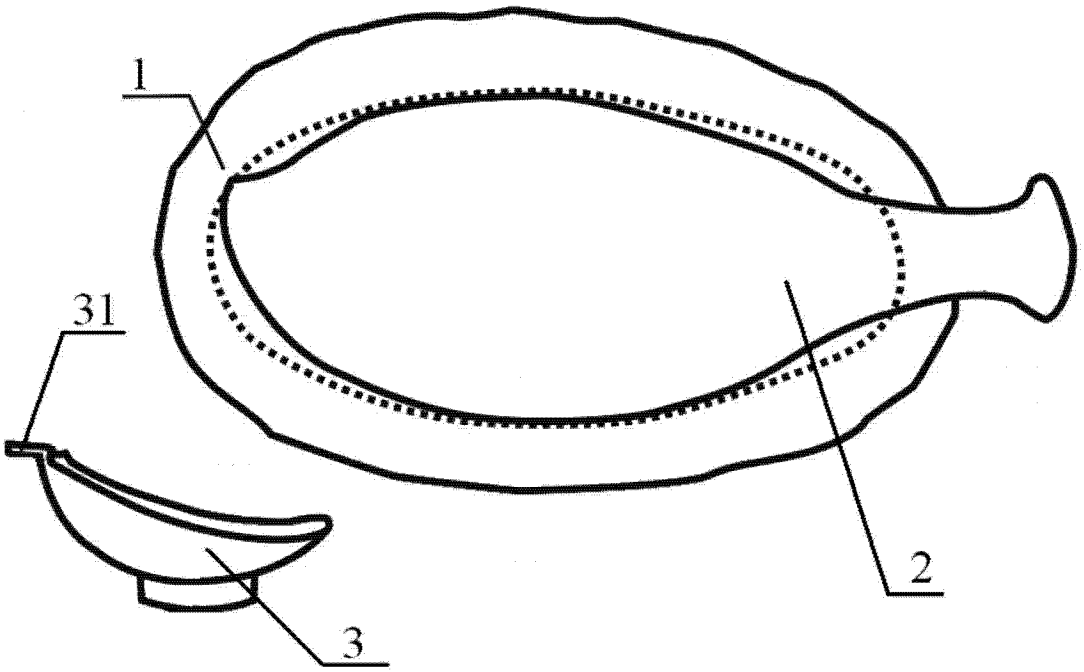


图 1

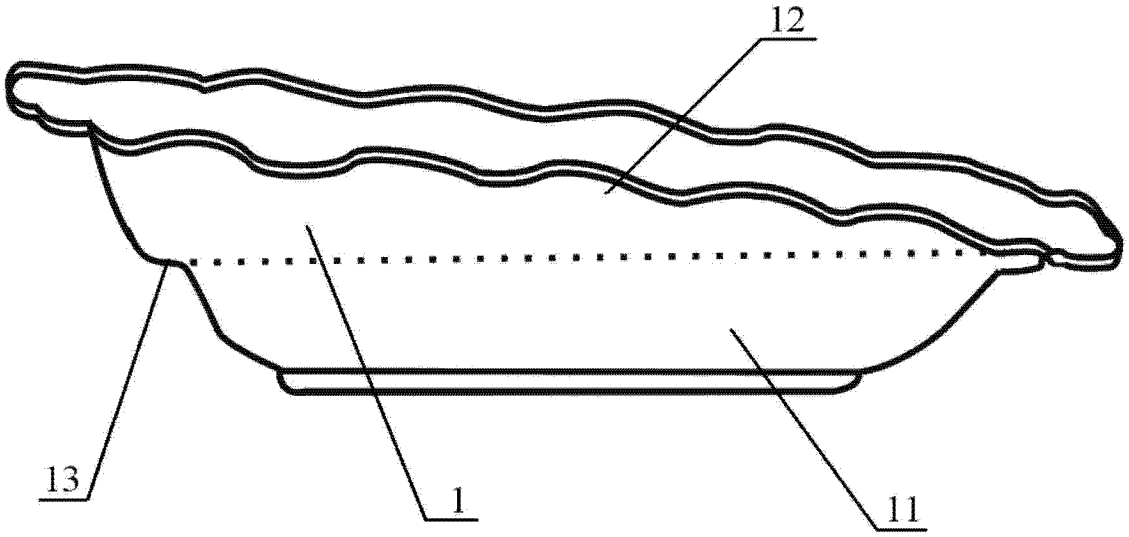


图 2

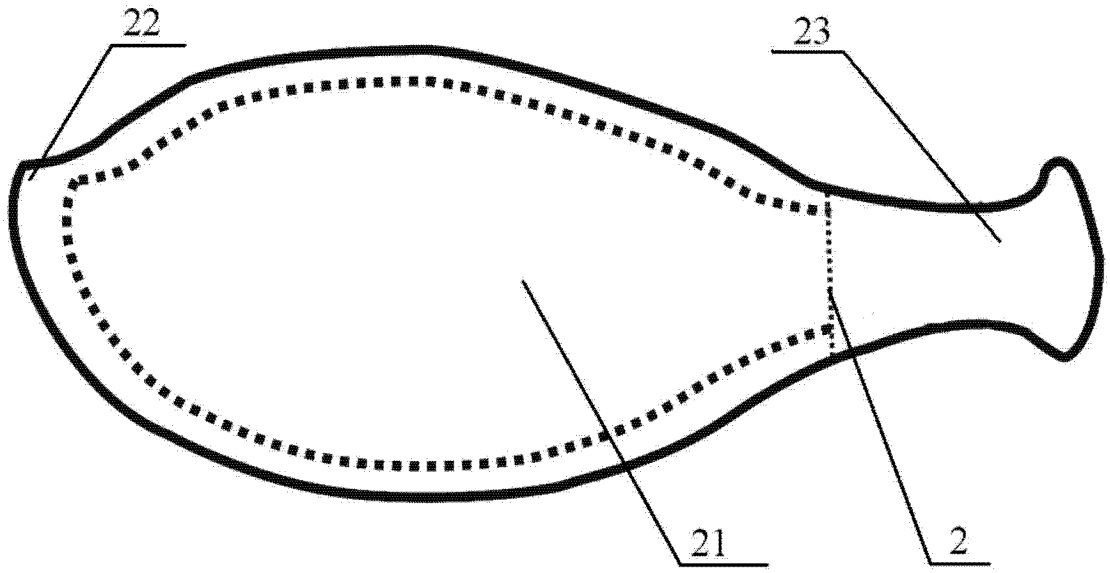


图 3

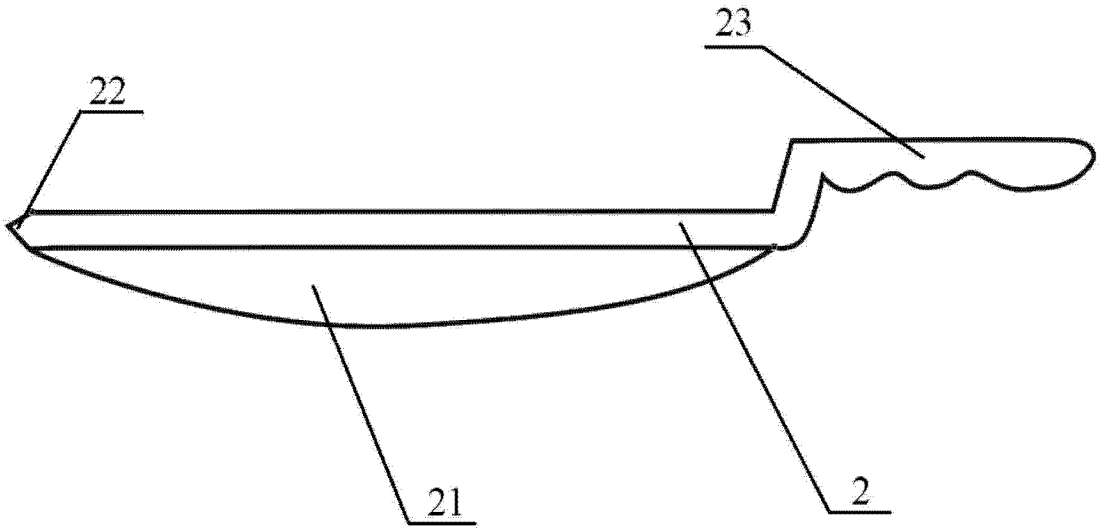


图 4

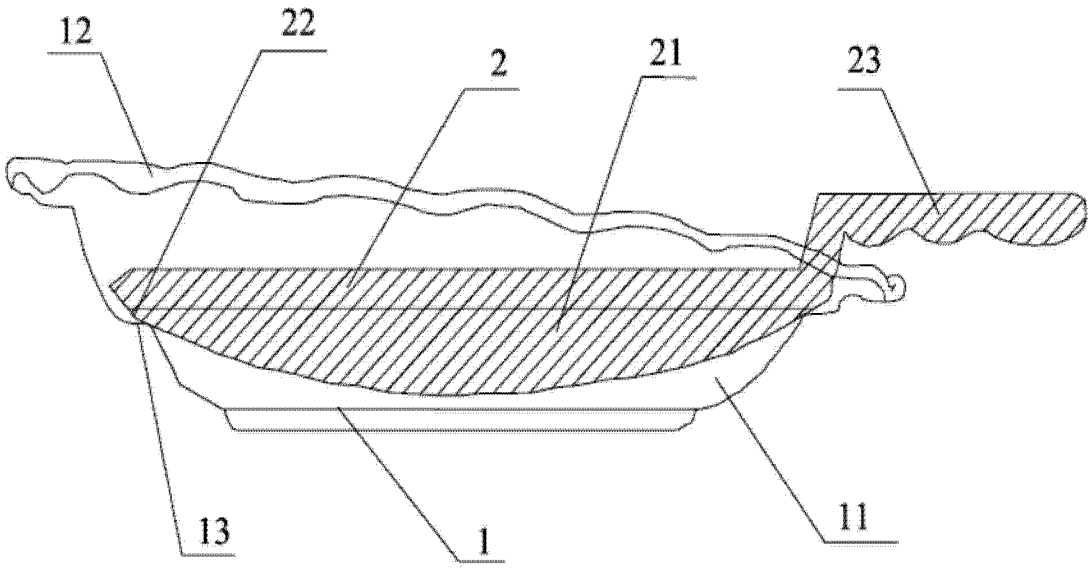


图 5

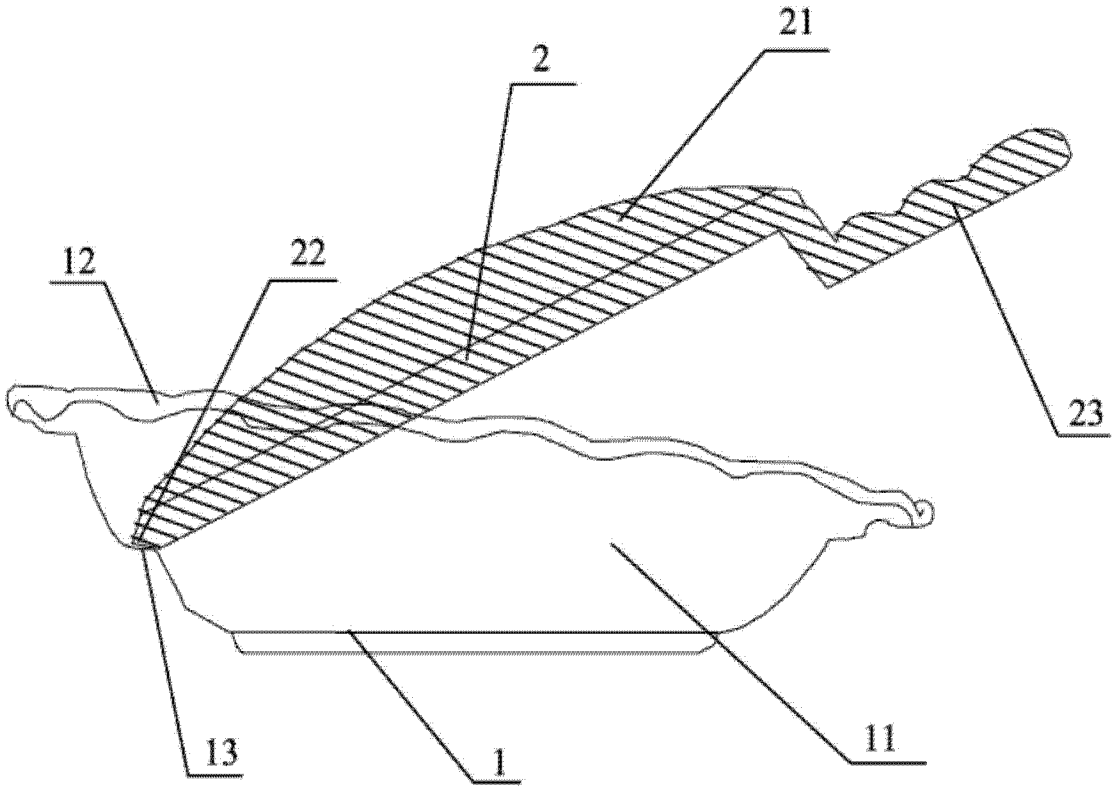


图 6