(19)国家知识产权局

(12)实用新型专利

(10)授权公告号 CN 222056068 U
(45)授权公告日 2024.11.26

(21)申请号 202323097557.5

(22)申请日 2023.11.16

(73)专利权人 泉州医学高等专科学校附属人民医院
地址 362000 福建省泉州市丰泽区丰泽街95号

(72)发明人 陈素美 黄秀面 庄丽红

(74)专利代理机构 北京中知音诺知识产权代理事务所(普通合伙) 13138
专利代理师 李悦

(51)Int.Cl.
A61M 5/158(2006.01)
A61M 5/175(2006.01)
A61M 39/26(2006.01)

权利要求书1页 说明书4页 附图2页

(54)实用新型名称

一种外科护理用静脉留置针防渗漏装置

(57)摘要

本实用新型涉及器械泄露技术领域,且公开了一种外科护理用静脉留置针防渗漏装置,包括:透明三通,所述透明三通的内部开设有伸缩孔;控制组件,所述控制组件设置在透明三通内部;其中,所述控制组件包括有阻塞部位、卡扣部位;工作组件,所述工作组件设置在透明三通的左侧;其中,所述工作组件包括有输出部位、回流部位;所述阻塞部位包括有按钮,所述按钮设置在透明三通内部,所述按钮的另一端固定连接有定位圆柱二。本实用新型通过设置阻塞部位,用弹簧连接圆盘塞,在针头抽出透明三通内部时,圆盘塞会在弹簧的作用下,自动对透明三通内部进行封闭处理,以阻止透明三通内回流血液渗漏出去,达到了防止血液漏出的效果。

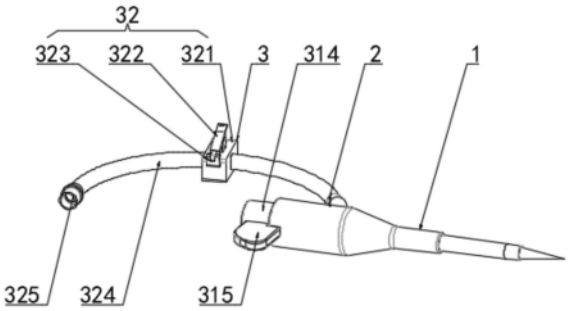

CN 222056068 U

1.一种外科护理用静脉留置针防渗漏装置,其特征在于,包括:

透明三通(1),所述透明三通(1)的内部开设有伸缩孔;

控制组件(2),所述控制组件(2)设置在透明三通(1)的内部;

其中,所述控制组件(2)包括有阻塞部位(21)、卡扣部位(22);

工作组件(3),所述工作组件(3)设置在透明三通(1)的左侧;

其中,所述工作组件(3)包括有输出部位(31)、回流部位(32);

所述阻塞部位(21)包括有按钮(211),所述按钮(211)设置在透明三通(1)的内部,所述按钮(211)的另一端固定连接有定位圆柱二(214),所述透明三通(1)的内部固定安装有定位圆柱一(212),所述透明三通(1)的内部设置有弹簧(213),所述透明三通(1)的内部活动安装有圆盘塞(215),所述透明三通(1)的内部固定安装有密封圈(216)。

2.根据权利要求1所述的一种外科护理用静脉留置针防渗漏装置,其特征在于:所述按钮(211)的另一端贯穿透明三通(1)并延伸至透明三通(1)的内部,所述弹簧(213)分别与定位圆柱一(212)、定位圆柱二(214)之间相套设,所述弹簧(213)两端分别与定位圆柱一(212)、定位圆柱二(214)固定连接。

3.根据权利要求1所述的一种外科护理用静脉留置针防渗漏装置,其特征在于:所述卡扣部位(22)包括有滑块销(221),所述滑块销(221)活动安装在透明三通(1)的内部,所述滑块销(221)的一侧活动连接有连接杆一(222),所述连接杆一(222)的另一端固定连接有连接杆二(223),所述连接杆二(223)的另一端固定连接有推杆(224)。

4.根据权利要求1所述的一种外科护理用静脉留置针防渗漏装置,其特征在于:所述输出部位(31)包括有针头(311)、针套(313),所述透明三通(1)的内部固定安装有针头软管(312),所述针头(311)的一端固定连接有针尾(314),所述针尾(314)的正面固定安装有持针柄(315)。

5.根据权利要求4所述的一种外科护理用静脉留置针防渗漏装置,其特征在于:所述针头(311)贯穿透明三通(1),所述针头软管(312)的一端贯穿透明三通(1)并延伸至透明三通(1)的内部,所述针头软管(312)与针头(311)相套设,所述针套(313)与透明三通(1)的一端相套设。

6.根据权利要求1所述的一种外科护理用静脉留置针防渗漏装置,其特征在于:所述回流部位(32)包括有定位座(321),所述定位座(321)的顶部设置有卡块(322),所述定位座(321)的正面固定安装有连接块(323),所述定位座(321)的内部活动安装有软管(324),所述软管(324)的另一端固定连接有接管(325)。

7.根据权利要求6所述的一种外科护理用静脉留置针防渗漏装置,其特征在于:所述定位座(321)的顶部固定安装有卡扣,所述卡块(322)的内部开设有卡槽,所述卡扣与卡槽相适配,所述卡块(322)的一端与连接块(323)固定连接,所述软管(324)贯穿定位座(321)。

一种外科护理用静脉留置针防渗漏装置

技术领域

[0001] 本实用新型涉及器械泄露技术领域,具体为一种外科护理用静脉留置针防渗漏装置。

背景技术

[0002] 静脉留置针,是由不锈钢的芯,软的外套管及塑料针座组成。穿刺时将外套管和针芯一起刺入血管中、当套管送入血管后,抽出针芯,仅将柔软的外套管留在血管中进行输液的一种输液工具。

[0003] 使用静脉留置针时,必须严格执行无菌技术操作规程。密切观察患者生命体征的变化及局部情况。每次输液前后,均应检查穿刺部位及静脉走行方向有无红肿,并询问患者有无疼痛与不适。如有异常情况,应及时拔除导管并作相应处理。对仍需输液者应更换肢体另行穿刺。对使用静脉留置针的肢体应妥善固定,尽量减少肢体的活动,避免被水沾湿。如需要洗脸或洗澡时应用塑料纸将局部包裹好。能下地活动的患者,静脉留置针避免保留于下肢,以免由于重力作用造成回血,堵塞导管。每次输液前先抽回血,再用无菌的生理盐水冲洗导管。如无回血,冲洗有阻力时,应考虑留置针导管堵管,此时应拔出静脉留置针,切记不能用注射器使劲推注,以免将凝固的血栓推进血管,造成栓塞。

[0004] 静脉留置针在不锈钢针芯插入血管后,抽出血管时,容易将针筒内回流的血液一并带出,影响后续操做。

实用新型内容

[0005] 本实用新型的目的在于提供了一种外科护理用静脉留置针防渗漏装置,达到解决上述背景技术中提出问题的目的。

[0006] 为实现上述目的,本实用新型提供如下技术方案:一种外科护理用静脉留置针防渗漏装置,包括:

[0007] 透明三通,所述透明三通的内部开设有伸缩孔;

[0008] 控制组件,所述控制组件设置在透明三通的内部;

[0009] 其中,所述控制组件包括有阻塞部位、卡扣部位;

[0010] 工作组件,所述工作组件设置在透明三通的左侧;

[0011] 其中,所述工作组件包括有输出部位、回流部位。

[0012] 优选的,所述阻塞部位包括有按钮,所述按钮设置在透明三通的内部,所述按钮的另一端固定连接有定位圆柱二,所述透明三通的内部固定安装有定位圆柱一,所述透明三通的内部设置有弹簧,所述透明三通的内部活动安装有圆盘塞,所述透明三通的内部固定安装有密封圈。

[0013] 优选的,所述按钮的另一端贯穿透明三通并延伸至透明三通的内部,所述弹簧分别与定位圆柱一、定位圆柱二之间相套设,所述弹簧两端分别与定位圆柱一、定位圆柱二固定连接。

[0014] 优选的,所述卡扣部位包括有滑块销,所述滑块销活动安装在透明三通的内部,所述滑块销的一侧活动连接有连接杆一,所述连接杆一的另一端固定连接有连接杆二,所述连接杆二的另一端固定连接有推杆。

[0015] 优选的,所述输出部位包括有针头、针套,所述透明三通的内部固定安装有针头软管,所述针头的一端固定连接有针尾,所述针尾的正面固定安装有持针柄。

[0016] 优选的,所述针头贯穿透明三通,所述针头软管的一端贯穿透明三通并延伸至透明三通的内部,所述针头软管与针头相套设,所述针套与透明三通的一端相套设。

[0017] 优选的,所述回流部位包括有定位座,所述定位座的顶部设置有卡块,所述定位座的正面固定安装有连接块,所述定位座的内部活动安装有软管,所述软管的另一端固定连接有接管。

[0018] 优选的,所述定位座的顶部固定安装有卡扣,所述卡块的内部开设有卡槽,所述卡扣与卡槽相适配,所述卡块的一端与连接块固定连接,所述软管贯穿定位座。

[0019] 本实用新型提供了一种外科护理用静脉留置针防渗漏装置。具备以下有益效果:

[0020] (1)、本实用新型通过设置阻塞部位,用弹簧连接圆盘塞,在针头抽出透明三通内部时,圆盘塞会在弹簧的作用下,自动对透明三通内部进行封闭处理,以阻止透明三通内部回流的血液渗漏出去,达到了防止血液漏出的效果。

[0021] (2)、本实用新型通过在软管中部活动安装回流部位,由于回流部位中的卡块能够下压并且与定位座能够卡进固定,使得软管能够紧闭,从而阻止药液或者血液流向软管的另一端,达到了阻塞软管内液体流通的效果。

附图说明

[0022] 图1为本实用新型结构示意图;

[0023] 图2为本实用新型正视图;

[0024] 图3为本实用新型图2中A的局部放大视图;

[0025] 图4为本实用新型图2中B的局部放大视图。

[0026] 图中:1透明三通、2控制组件、21阻塞部位、211按钮、212定位圆柱一、213弹簧、214定位圆柱二、215圆盘塞、216密封圈、22卡扣部位、221滑块销、222连接杆一、223连接杆二、224推杆、3工作组件、31输出部位、311针头、312针头软管、313针套、314针尾、315持针柄、32回流部位、321定位座、322卡块、323连接块、324软管、325接管。

具体实施方式

[0027] 下面将结合本实用新型实施例中的附图,对本实用新型实施例中的技术方案进行清楚、完整地描述,显然,所描述的实施例仅仅是本实用新型一部分实施例,而不是全部的实施例。基于本实用新型中的实施例,本领域普通技术人员在没有做出创造性劳动前提下所获得的所有其他实施例,都属于本实用新型保护的范围。

[0028] 在本实用新型中,除非另有明确的规定和限定,术语“安装”、“相连”、“连接”、“固定”等术语应做广义理解,例如,可以是固定连接,也可以是可拆卸连接,或成一体;可以是机械连接,也可以是电连接;可以是直接相连,也可以通过中间媒介间接相连,可以是两个元件内部的连通或两个元件的相互作用关系。对于本领域的普通技术人员而言,可以根据

具体情况理解上述术语在本实用新型中的具体含义。

[0029] 本实用新型所提供的一种外科护理用静脉留置针防渗漏装置的较佳实施例如图1-4所示:一种外科护理用静脉留置针防渗漏装置,包括:

[0030] 透明三通1,透明三通1的内部开设有伸缩孔;

[0031] 控制组件2,控制组件2设置在透明三通1的内部;

[0032] 其中,控制组件2包括有阻塞部位21、卡扣部位22;

[0033] 阻塞部位21包括有按钮211,按钮211设置在透明三通1的内部,按钮211的另一端固定连接有定位圆柱二214,透明三通1的内部固定安装有定位圆柱一212,透明三通1的内部设置有弹簧213,透明三通1的内部活动安装有圆盘塞215,透明三通1的内部固定安装有密封圈216,按钮211的另一端贯穿透明三通1并延伸至透明三通1的内部,弹簧213分别与定位圆柱一212、定位圆柱二214之间相套设,弹簧213两端分别与定位圆柱一212、定位圆柱二214固定连接;当针头311插入血管内部,然后抽出后,由于按钮211的另一端贯穿透明三通1并延伸至透明三通1的内部,弹簧213,套设在定位圆柱一212、定位圆柱二214上,弹簧213两端分别与定位圆柱一212、定位圆柱二214固定连接,所以弹簧213会将圆盘塞215弹下,遮住透明三通1内部针头311所留下的缺口,以此挡住血液流出,密封圈216也能够起到一定的密封作用;

[0034] 卡扣部位22包括有滑块销221,滑块销221活动安装在透明三通1的内部,滑块销221的一侧活动连接有连接杆一222,连接杆一222的另一端固定连接有连接杆二223,连接杆二223的另一端固定连接有推杆224;在需要将针头311抽出时,拉动推杆224,由于滑块销221的一侧活动连接有连接杆一222,连接杆一222的另一端后动连接有连接杆二223,连接杆二223的另一端固定连接有推杆224,所以推杆224往内推动时,连接杆二223会向左移动,同时带动连接杆一222转动,最后带动滑块销221向下移动滑行,针头311便能够从透明三通1内部抽出;

[0035] 工作组件3,工作组件3设置在透明三通1的左侧;

[0036] 其中,工作组件3包括有输出部位31、回流部位32;

[0037] 输出部位31包括有针头311、针套313,透明三通1的内部固定安装有针头软管312,针头311的一端固定连接有针尾314,针尾314的正面固定安装有持针柄315,针头311贯穿透明三通1,针头软管312的一端贯穿透明三通1并延伸至透明三通1的内部,针头软管312与针头311相套设,所述针套313与透明三通1的一端相套设;当给病人输液时,取出套设在透明三通一端的针套313,然后用手拿住持针柄315,将针头311插入病人血管内部,然后将针头311抽出,使针头软管312留在病人血管内;

[0038] 回流部位32包括有定位座321,定位座321的顶部设置有卡块322,定位座321的正面固定安装有连接块323,定位座321的内部活动安装有软管324,软管324的另一端固定连接有接管325,定位座321的顶部固定安装有卡扣,卡块322的内部开设有卡槽,卡扣与卡槽相适配,卡块322的一端与连接块323固定连接,软管324贯穿定位座321;当针头311取出后,透明三通1的一端封闭,当需要换药时,将卡块322往下按压,由于位座321的顶部固定安装有卡扣,卡块322的内部开设有卡槽,卡扣与卡槽相适配,所以卡块322按压到一定高度时,能够卡住固定,同时由于定位座321的内部活动安装有软管324,所以软管324会被挤压,直到软管324的两个管壁紧密贴合为止。

[0039] 在使用时,当给病人输液时,取出套设在透明三通一端的针套313,然后用手拿住持针柄315,将针头311插入病人血管内部,然后将针头311抽出,使针头软管312留在病人血管内;在需要将针头311抽出时,拉动推杆224,由于滑块销221的一侧活动连接有连接杆一222,连接杆一222的另一端后动连接有连接杆二223,连接杆二223的另一端固定连接有推杆224,所以推杆224往内推动时,连接杆二223会向左移动,同时带动连接杆一222转动,最后带动滑块销221向下移动滑行,针头311便能够从透明三通1内部抽出;当针头311插入血管内部,然后抽出后,由于按钮211的另一端贯穿透明三通1并延伸至透明三通1的内部,弹簧213,套设在定位圆柱一212、定位圆柱二214上,弹簧213两端分别与定位圆柱一212、定位圆柱二214固定连接,所以弹簧213会将圆盘塞215弹下,遮住透明三通1内部针头311所留下的缺口,以此挡住血液流出,密封圈216也能够起到一定的密封作用;当针头311取出后,透明三通1的一端封闭,当需要换药时,将卡块322往下按压,由于位座321的顶部固定安装有卡扣,卡块322的内部开设有卡槽,卡扣与卡槽相适配,所以卡块322按压到一定高度时,能够卡住固定,同时由于定位座321的内部活动安装有软管324,所以软管324会被挤压,直到软管324的两个管壁紧密贴合为止。

[0040] 需要说明的是,在本文中,诸如第一和第二等之类的关系术语仅仅用来将一个实体或者操作与另一个实体或操作区分开来,而不一定要求或者暗示这些实体或操作之间存在任何这种实际的关系或者顺序。而且,术语“包括”、“包含”或者其任何其他变体意在涵盖非排他性的包含,从而使得包括一系列要素的过程、方法、物品或者设备不仅包括那些要素,而且还包括没有明确列出的其他要素,或者是还包括为这种过程、方法、物品或者设备所固有的要素。

[0041] 最后应说明的是:以上所述仅为本实用新型的优选实施例而已,并不用于限制本实用新型,尽管参照前述实施例对本实用新型进行了详细的说明,对于本领域的技术人员来说,其依然可以对前述各实施例所记载的技术方案进行修改,或者对其中部分技术特征进行等同替换。凡在本实用新型的精神和原则之内,所作的任何修改、等同替换、改进等,均应包含在本实用新型的保护范围之内。

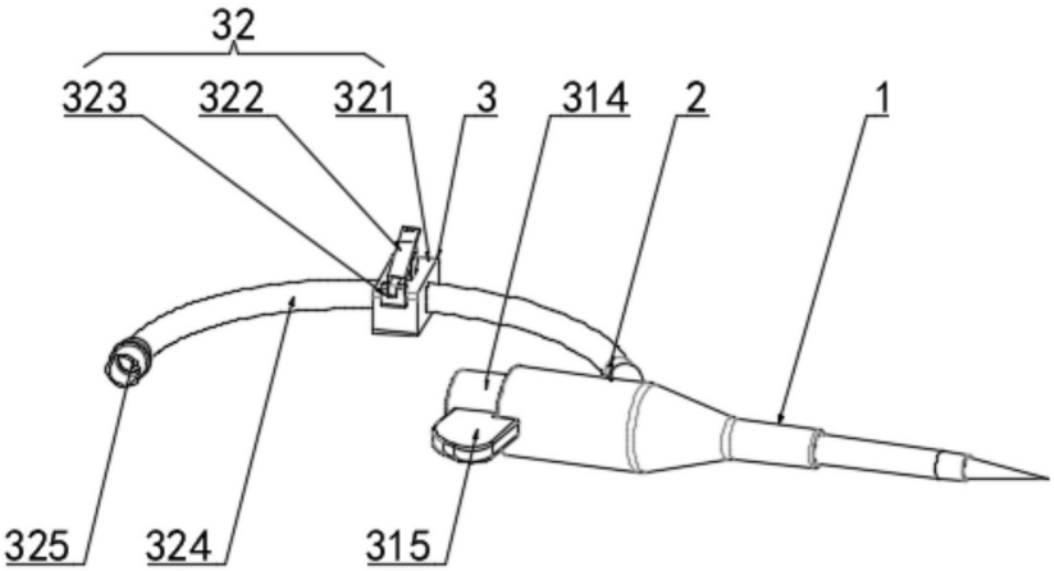

图1

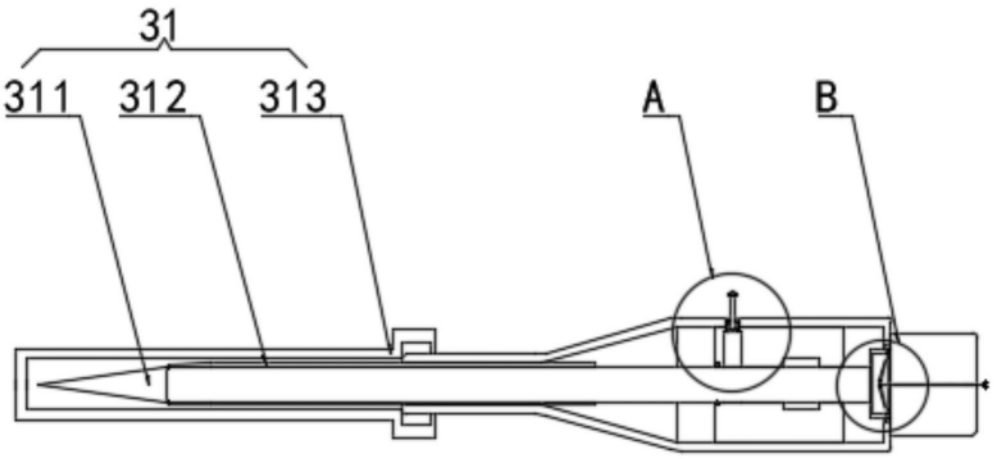

图2

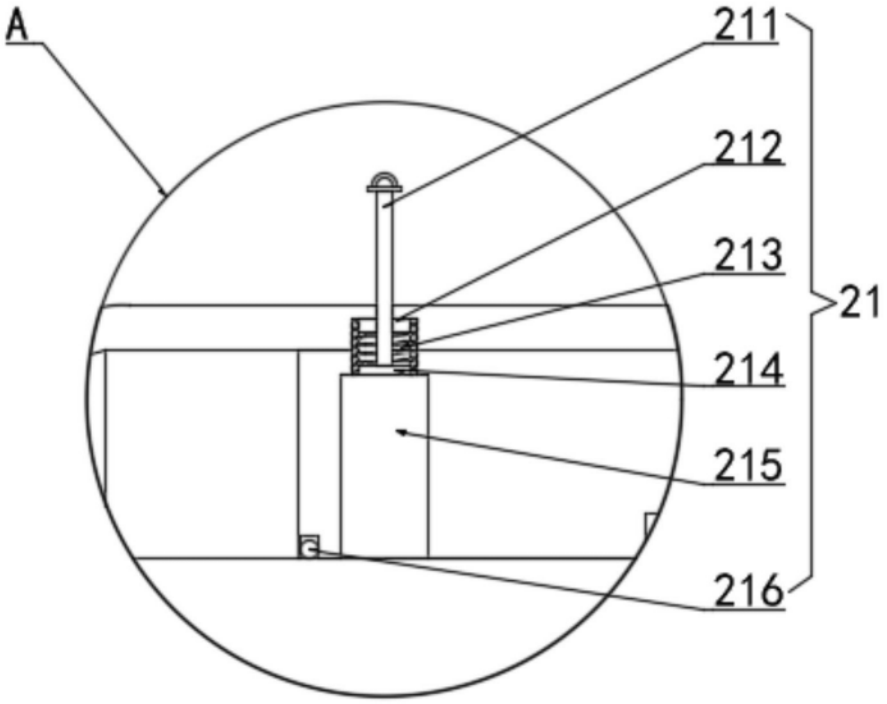

图3

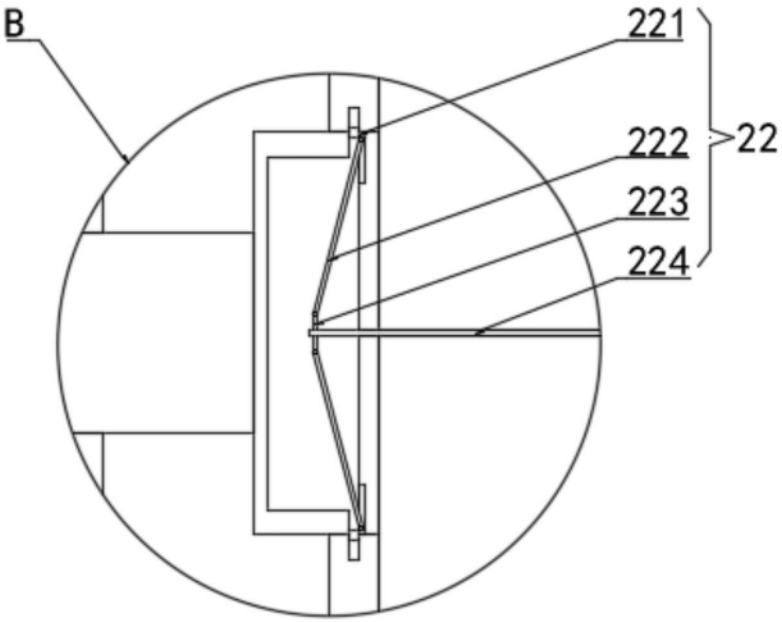

图4