(19)国家知识产权局

(12)实用新型专利

(10)授权公告号 CN 220100491 U
(45)授权公告日 2023.11.28

(21)申请号 202320404247.4

(22)申请日 2023.03.07

(73)专利权人 敦化市晟大木业有限公司
地址 133700 吉林省延边朝鲜族自治州敦化市经济开发区

(72)发明人 朱常军 李国文 徐学军 徐晓瑞 冯旭

(74)专利代理机构 北京箐昱专利代理事务所(普通合伙) 16105
专利代理师 张锋

(51)Int.Cl.
E04F 15/02(2006.01)
E04F 15/04(2006.01)
E04F 15/10(2006.01)
E04F 15/18(2006.01)
B32B 3/22(2006.01)
B32B 3/06(2006.01)
B32B 9/00(2006.01)
B32B 9/06(2006.01)
B32B 29/00(2006.01)
B32B 21/14(2006.01)
B32B 21/04(2006.01)
B32B 33/00(2006.01)

权利要求书1页 说明书3页 附图2页

(54)实用新型名称

一种镶嵌式二层实木复合地板

(57)摘要

本实用新型公开了一种镶嵌式二层实木复合地板,涉及建筑板材技术领域,包括:平衡底板;中合板,设有多个,多个中合板均设于平衡底板的顶部;对接机构,设于中合板上,且连接于多个中合板上,用以多个中合板与平衡底板之间的连接,其中:对接机构包括定位柱和定位槽,定位柱设有多个。该镶嵌式二层实木复合地板,通过对接机构的使用,可以使多个中合板对接在平衡底板上,并确定整体的位置,使多个中合板的位置保持固定,其结构简单,不易变形,抗地热,该镶嵌式二层实木复合地板,通过连接机构的使用,可以使内部多个中合板之间进行牢固的连接,保证整体的统一性,不易开裂,提高了底板的耐候性、稳定性。

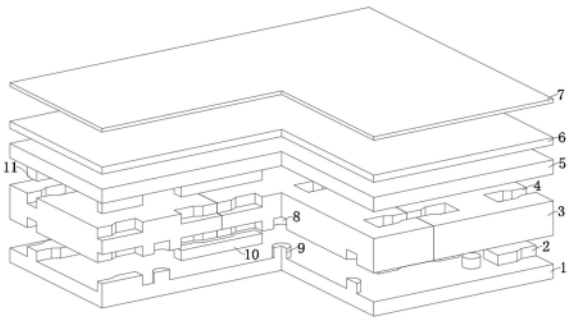

CN 220100491 U

1.一种镶嵌式二层实木复合地板,其特征在于,包括:

平衡底板(1);

中合板(3),设有多个,多个所述中合板(3)均设于平衡底板(1)的顶部;

对接机构,设于中合板(3)上,且连接于多个中合板(3)上,用以多个中合板(3)与平衡底板(1)之间的连接,其中:所述对接机构包括定位柱(9)和定位槽(8),所述定位柱(9)设有多个,多个所述定位柱(9)均固定连接于平衡底板(1)上,所述定位槽(8)设有多个,多个所述定位槽(8)均开设于多个中合板(3)上,每个所述定位柱(9)均安装设置于每个定位槽(8)内;以及

连接机构,设于多个中合板(3)上,用以多个中合板(3)的连接,其中:所述连接机构包括连接卡槽(4)和连接块(10),所述连接卡槽(4)设有多个,多个所述连接卡槽(4)均开设于多个中合板(3)上,所述连接块(10)设有多个,多个所述连接块(10)均卡接设置于其中几个连接卡槽(4)内。

2.根据权利要求1所述的一种镶嵌式二层实木复合地板,其特征在于,所述平衡底板(1)的上表面两侧均固定连接有两个定位块(2),每两个所述定位块(2)均卡接设置于一个中合板(3)的底部。

3.根据权利要求2所述的一种镶嵌式二层实木复合地板,其特征在于,多个所述中合板(3)的顶部均安装设置有防火板(5),所述防火板(5)的底部固定连接有多个上限位块(11)。

4.根据权利要求3所述的一种镶嵌式二层实木复合地板,其特征在于,所述防火板(5)的上表面附着设置有装饰纸(6)。

5.根据权利要求4所述的一种镶嵌式二层实木复合地板,其特征在于,所述装饰纸(6)的上表面附着设置有耐磨层(7)。

一种镶嵌式二层实木复合地板

技术领域

[0001] 本实用新型涉及建筑板材技术领域,具体为一种镶嵌式二层实木复合地板。

背景技术

[0002] 现有技术中,建筑装潢用的地板种类较多,有实木地板、竹木地板,塑胶等等,且因安装使用场合不同等,产生不同地板结构,如耐磨地板、耐高温地板等等,且不同结构的地板或不同材料制成的地板,其成本不同,应用场合不同。

[0003] 实木复合地板是由不同树种的板材交错层压而成,一定程度上克服了实木地板湿胀干缩的缺点,干缩湿胀率小,具有较好的尺寸稳定性,并保留了实木地板的自然木纹和舒适的脚感,实木复合地板兼具强化地板的稳定性与实木地板的美观性,而且具有环保优势。

[0004] 目前市场上普遍出现的为高档的实木地板或复合实木地板,或者档次较低的塑胶地板等等,对于复合实木地板普遍是三层以上的板材复合而成,因层数多,相应的牢度就差,而单层的实木地板因浪费木材资源,结构牢度好,因而价格高,而使用较多的复合地板,因复合的效果,显然使用效果不及单层实木地板,牢度差,档次低,现有技术中,很少见到有二层复合的地板。

实用新型内容

[0005] 本实用新型提供了一种镶嵌式二层实木复合地板,通过对接机构的使用,可以使多个中合板对接在平衡底板上,并确定整体的位置,使多个中合板的位置保持固定,其结构简单,不易变形,抗地热,通过连接机构的使用,可以使内部多个中合板之间进行牢固的连接,保证整体的统一性,不易开裂,提高了底板的耐候性、稳定性。

[0006] 为实现以上目的,本实用新型通过以下技术方案予以实现:一种镶嵌式二层实木复合地板,包括:

[0007] 平衡底板;

[0008] 中合板,设有多个,多个所述中合板均设于平衡底板的顶部;

[0009] 对接机构,设于中合板上,且连接于多个中合板上,用以多个中合板与平衡底板之间的连接,其中:所述对接机构包括定位柱和定位槽,所述定位柱设有多个,多个所述定位柱均固定连接于平衡底板上,所述定位槽设有多个,多个所述定位槽均开设于多个中合板上,每个所述定位柱均安装设置于每个定位槽内;以及

[0010] 连接机构,设于多个中合板上,用以多个中合板的连接,其中:所述连接机构包括连接卡槽和连接块,所述连接卡槽设有多个,多个所述连接卡槽均开设于多个中合板上,所述连接块设有多个,多个所述连接块均卡接设置于其中几个连接卡槽内。

[0011] 进一步的,所述平衡底板的上表面两侧均固定连接有两个定位块,每两个所述定位块均卡接设置于一个中合板的底部。

[0012] 进一步的,多个所述中合板的顶部均安装设置有防火板,所述防火板的底部固定连接有多个上限位块。

[0013] 进一步的,所述防火板的上表面附着设置有装饰纸。

[0014] 进一步的,所述装饰纸的上表面附着设置有耐磨层。

[0015] 本实用新型提供了一种镶嵌式二层实木复合地板。具备以下有益效果:

[0016] (1)、该镶嵌式二层实木复合地板,通过对接机构的使用,可以使多个中合板对接在平衡底板上,并确定整体的位置,使多个中合板的位置保持固定,其结构简单,不易变形,抗地热。

[0017] (2)、该镶嵌式二层实木复合地板,通过连接机构的使用,可以使内部多个中合板之间进行牢固的连接,保证整体的统一性,不易开裂,提高了底板的耐候性、稳定性。

附图说明

[0018] 图1为本实用新型的剖视爆炸图;

[0019] 图2为本实用新型的爆炸图;

[0020] 图3为本实用新型的部分剖视图;

[0021] 图4为本实用新型的立体图。

[0022] 图中:1、平衡底板;2、定位块;3、中合板;4、连接卡槽;5、防火板;6、装饰纸;7、耐磨层;8、定位槽;9、定位柱;10、连接块;11、上限位块。

具体实施方式

[0023] 下面将结合本实用新型实施例中的附图对本实用新型实施例中的技术方案进行清楚、完整地描述。显然,所描述的实施例仅仅是本实用新型一部分实施例,而不是全部的实施例,基于本实用新型中的实施例,本领域普通技术人员在没有做出创造性劳动前提下所获得的所有其他实施例,都属于本实用新型保护的范围。

[0024] 请参阅图1-4,本实用新型提供一种技术方案:一种镶嵌式二层实木复合地板,包括:

[0025] 平衡底板1;

[0026] 中合板3,设有多个,多个中合板3均设于平衡底板1的顶部;

[0027] 对接机构,设于中合板3上,且连接于多个中合板3上,用以多个中合板3与平衡底板1之间的连接,其中:对接机构包括定位柱9和定位槽8,定位柱9设有多个,多个定位柱9均固定连接于平衡底板1上,定位槽8设有多个,多个定位槽8均开设于多个中合板3上,每个定位柱9均安装设置于每个定位槽8内;以及

[0028] 连接机构,设于多个中合板3上,用以多个中合板3的连接,其中:连接机构包括连接卡槽4和连接块10,连接卡槽4设有多个,多个连接卡槽4均开设于多个中合板3上,连接块10设有多个,多个连接块10均卡接设置于其中几个连接卡槽4内。

[0029] 本实施方案中:平衡底板1提高装置与地面的稳定性,通过定位柱9与定位槽8进行一一地配合,保证多个中合板3在平衡底板1上的安装,使多个中合板3进行位置限定,保证压合时的限定,并且,通过该连接块10与连接卡槽4相对应,使多个中合板3连接成一体,提高使用时的稳定性。

[0030] 具体的,平衡底板1的上表面两侧均固定连接有两个定位块2,每两个定位块2均卡接设置于一个中合板3的底部。

[0031] 本实施例中:定位块2在两侧,与两侧的中合板3卡接,使多个中合板3更加牢固。

[0032] 具体的,多个中合板3的顶部均安装设置有防火板5,防火板5的底部固定连接有多个上限位块11。

[0033] 本实施例中:防火板5即防火阻燃板,是一种用于防火领域的建筑板材,可以用来制作隔离板,是一种很常见的防火阻燃材料,保证木地板在使用过程中的安全,上限位块11与多个中合板3顶部的连接卡槽4对应,保证防火板5与多个中合板3上的连接。

[0034] 具体的,防火板5的上表面附着设置有装饰纸6。

[0035] 本实施例中:装饰纸6在结构中是放在表层纸下面,主要起提供花纹图案的装饰作用和防止底层胶液渗现的覆盖作用,要求纸张具有良好的遮盖力,浸渍性和印刷性能,装饰纸6要求表面平滑,有良好吸收性和适应性,有底色地要求色调均匀,彩色的要求颜色鲜艳。

[0036] 具体的,装饰纸6的上表面附着设置有耐磨层7。

[0037] 本实施例中:耐磨层7主要是三氧化二铝,常用于制造耐火材料,其对人体没有危害的,同时,无臭、无味、质地硬易吸潮、流动性好、不溶于水。

[0038] 使用时,将连接块10放置在平衡底板1上,并将中合板3对应连接块10以及平衡底板1上的定位块2,依次安装中合板3,使多个中合板3进行连接,保证位置的整体效果,将防火板5上的上限位块11安装在中合板3上地连接卡槽4内,使平衡底板1与防火板5将多个中合板3夹在内部,保证稳定,完成后,将装饰纸6附着在防火板5上,提高使用的美观,完成后,将耐磨层7附着在装饰纸6上,提高使用的坚固。

[0039] 本实用新型的控制方式是通过人工启动和关闭开关来控制,动力元件的接线图与电源的提供属于本领域的公知常识,并且本实用新型主要用来保护机械装置,所以本实用新型不再详细解释控制方式和接线布置。

[0040] 以上所述,仅为本实用新型较佳的具体实施方式,但本实用新型的保护范围并不局限于此,任何熟悉本技术领域的技术人员在本实用新型揭露的技术范围内,根据本实用新型的技术方案及其实用新型构思加以等同替换或改变,都应涵盖在本实用新型的保护范围之内。

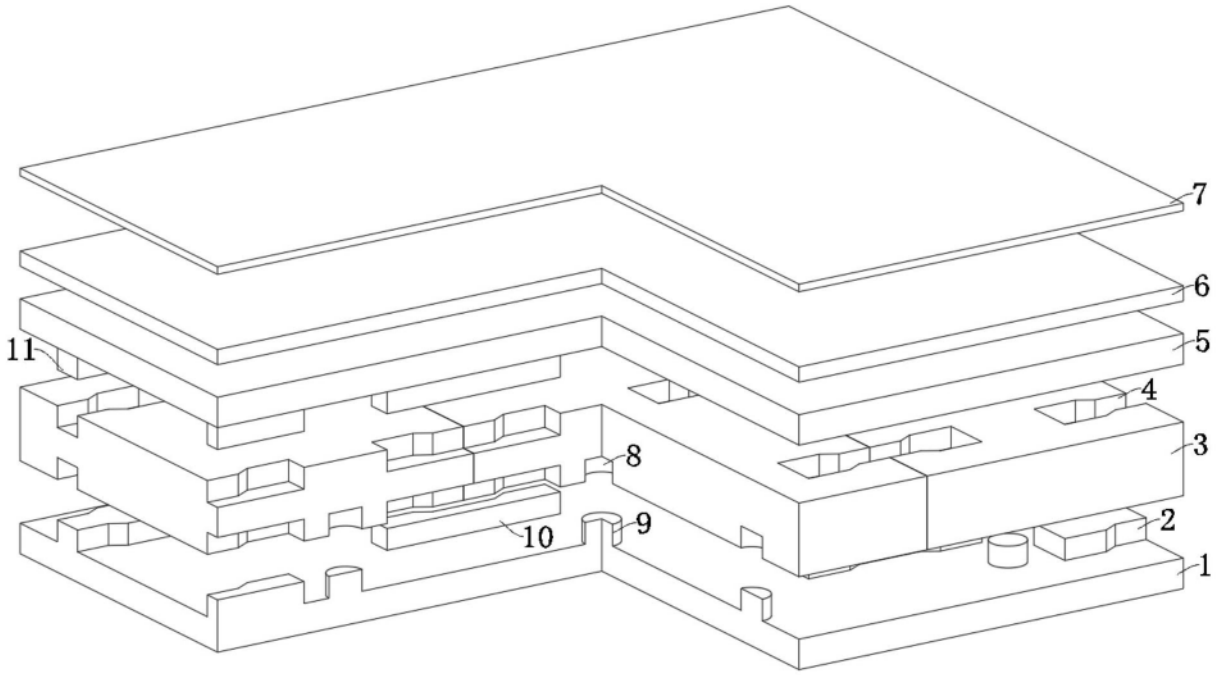

图1

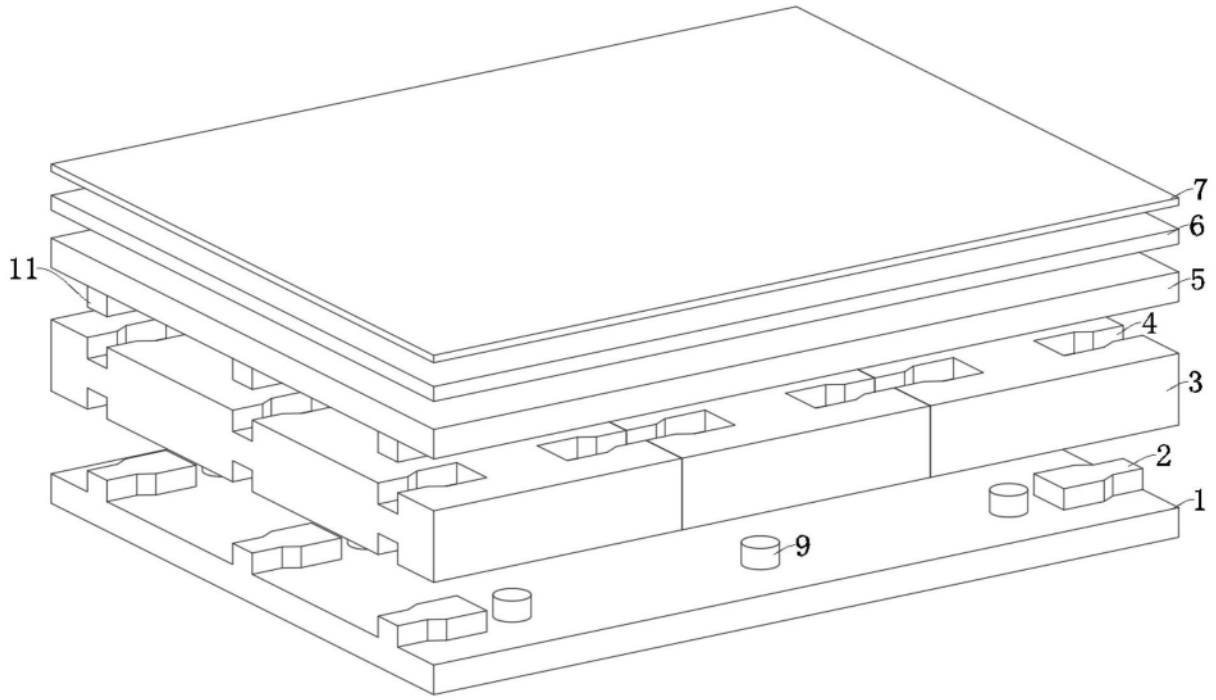

图2

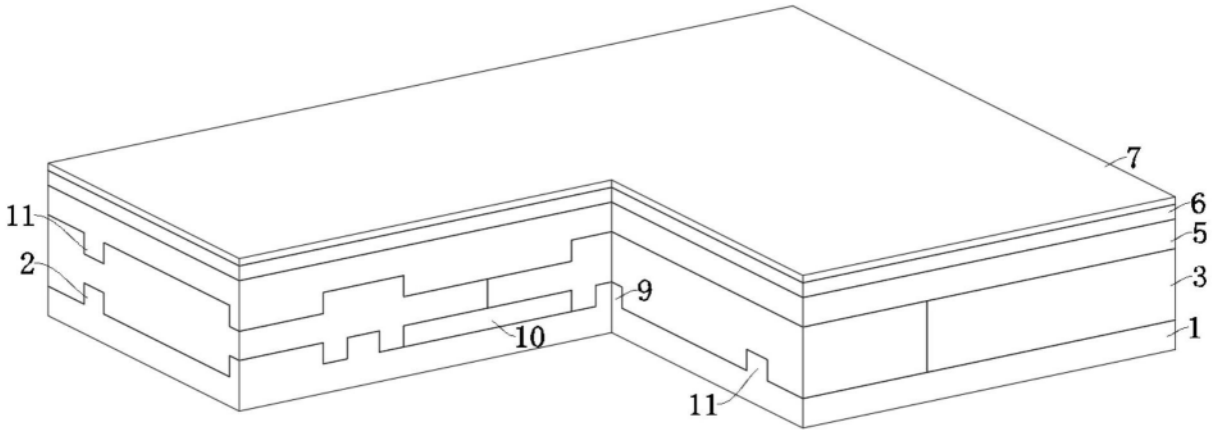

图3

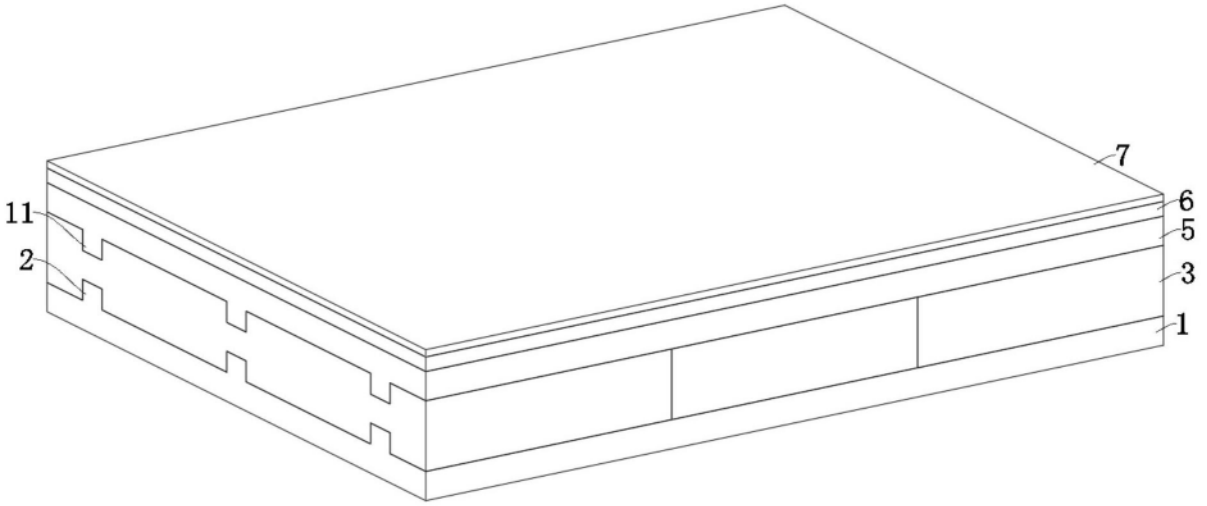

图4