(19)中华人民共和国国家知识产权局

(12)实用新型专利

(10)授权公告号 CN 201992362 U
(45)授权公告日 2011.09.28

(21)申请号 201120083224.5
(22)申请日 2011.03.25
(73)专利权人 东莞健达照明有限公司
地址 523000 广东省东莞市企石镇东山村永盛管理区
(72)发明人 安庆照
(74)专利代理机构 东莞市华南专利商标事务所有限公司 44215
代理人 卞华欣
(51)Int.Cl.
*F21L 4/08*(2006.01)
*F21V 19/02*(2006.01)
*F21V 23/04*(2006.01)
*F21V 8/00*(2006.01)
*F21V 7/00*(2006.01)
*F21V 21/40*(2006.01)
*F21Y 101/02*(2006.01)

权利要求书 1 页 说明书 2 页 附图 5 页

(54)实用新型名称

一种露营灯

(57)摘要

一种露营灯，包括灯座、灯体、电源和控制电路，所述灯座一端设置有铰接座，所述灯体设置有铰接端，所述铰接端与所述铰接座铰接，所述灯体包括透明的灯罩、两个灯罩盖和灯，所述两个灯罩盖分别固定于所述灯罩的两端，所述灯和电源分别与所述控制电路电连接；本实用新型的灯座一端设置有铰接座，灯体设置有铰接端，铰接端与铰接座铰接，即灯体可以绕灯座转动，使得灯体的光线可以沿不同的方向照射，因此，本实用新型不但可以用于挂在帐蓬上照明，也可以用于野外行走时照明。

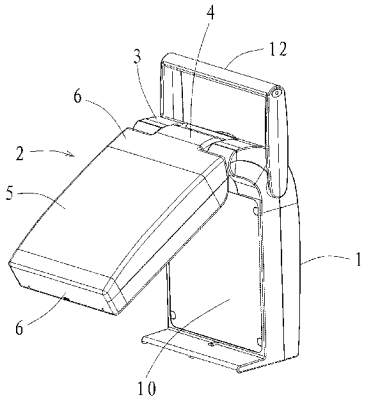


CN 201992362 U

1. 一种露营灯，包括灯座、灯体、电源和控制电路，其特征在于：所述灯座一端设置有铰接座，所述灯体设置有铰接端，所述铰接端与所述铰接座铰接，所述灯体包括透明的灯罩、两个灯罩盖和灯，所述两个灯罩盖分别固定于所述灯罩的两端，所述灯和电源分别与所述控制电路电连接。

2. 根据权利要求 1 所述的一种露营灯，其特征在于：所述灯座远离所述灯体的侧面设置有太阳能板。

3. 根据权利要 2 所述的一种露营灯，其特征在于：所述太阳能板设置有用于控制所述灯点亮或关闭的光敏感应器，所述光敏感应器与所述控制电路电连接。

4. 根据权利要求 1 所述的一种露营灯，其特征在于：所述灯分别设置于所述两个灯罩盖的内表面。

5. 根据权利要求 4 所述的一种露营灯，其特征在于：所述灯罩内设置有用于导光的导光柱，所述导光柱的两端分别固定于所述两个灯罩盖的内表面，所述灯位于导光柱内。

6. 根据权利要求 1 所述的一种露营灯，其特征在于：所述灯座靠近所述灯体的表面设置有反光板。

7. 根据权利要求 1 所述的一种露营灯，其特征在于：所述灯座设置有用于控制灯点亮或关闭的手动按钮。

8. 根据权利要求 7 所述的一种露营灯，其特征在于：所述手动按钮设置于所述灯座的顶部。

9. 根据权利要求 1 所述的一种露营灯，其特征在于：所述灯为 LED 灯。

10. 根据权利要求 1 所述的一种露营灯，其特征在于：所述灯座设置有提手。

# 一种露营灯

## 技术领域

[0001] 本实用新型涉及照明灯具技术领域，尤其涉及一种露营灯。

## 背景技术

[0002] 现有的露营灯的结构包括灯座、灯体和灯罩，灯体固定于灯座，灯罩扣合于灯座，灯座或灯罩设置有挂架，使用时，将挂架挂在帐蓬上。由于灯体是固定于灯座的，灯体发出的光线只能朝向上发射，小部分光线向四周扩散。夜晚，人们在野外行走时，需要借助照明设备照亮前方的道路，现有的露营灯的光线是很难照射到前方的。因此，现有的露营灯只能用挂在固定物上提供照明，不能用于行走照明。

## 发明内容

[0003] 本实用新型的目的在于针对现有技术的不足而提供一种露营灯，由于灯体与灯座是铰接的，灯体可以绕灯座转动，使灯体的光线沿不同方向照射，克服现有的技术的不足。

[0004] 为达到上述目的，本实用新型通过以下技术方案来实现。

[0005] 一种露营灯，包括灯座、灯体、电源和控制电路，所述灯座一端设置有铰接座，所述灯体设置有铰接端，所述铰接端与所述铰接座铰接，所述灯体包括透明的灯罩、两个灯罩盖和灯，所述两个灯罩盖分别固定于所述灯罩的两端，所述灯和电源分别与所述控制电路电连接。

[0006] 所述灯座远离所述灯体的侧面设置有太阳能板。

[0007] 所述太阳能板设置有用于控制所述灯点亮或关闭的光敏感应器，所述光敏感应器与所述控制电路电连接。

[0008] 所述灯分别设置于所述两个灯罩盖的内表面。

[0009] 所述灯罩内设置有用于导光的导光柱，所述导光柱的两端分别固定于所述两个灯罩盖的内表面，所述灯位于导光柱内。

[0010] 所述灯座靠近所述灯体的表面设置有反光板。

[0011] 所述灯座设置有用于控制灯点亮或关闭的手动按钮。

[0012] 所述手动按钮设置于所述灯座的顶部。

[0013] 所述灯为 LED 灯。

[0014] 所述灯座设置有提手。

[0015] 本实用新型的有益效果为：本实用新型的灯座一端设置有铰接座，灯体设置有铰接端，铰接端与铰接座铰接，即灯体可以绕灯座转动，使得灯体的光线可以沿不同的方向照射，因此，本实用新型不但可以用于挂在帐蓬上照明，也可以用于野外行走时照明。

## 附图说明

[0016] 下面利用附图来对本实用新型作进一步的说明，但是附图中的实施例不构成对本实用新型的任何限制。

[0017] 图 1 是本实用新型结构示意图。

[0018] 图 2 是本实用新型从另一方向看的结构示意图。

[0019] 图 3 为本实用新型的灯体转过一定角度的结构示意图。

[0020] 图 4 是本实用新型的灯体隐藏灯罩后的结构示意图。

[0021] 图 5 是本实用新型的灯体隐藏灯罩和导光柱后的结构示意图。

## 具体实施方式

[0022] 下面结合实施例来对本实用新型作进一步的说明。

[0023] 见图 1 至图 5，一种露营灯，包括灯座 1 、灯体 2 、电源和控制电路，灯座 1 一端设置有铰接座 3 ，灯体 2 设置有铰接端 4 ，铰接端 4 与铰接座 3 铰接，灯体 2 包括透明的灯罩 5 、两个灯罩盖 6 和灯 7 ，两个灯罩盖 5 分别固定于灯罩 5 的两端，灯 7 和电源分别与控制电路电连接。

[0024] 灯座 1 远离灯体 2 的侧面设置有太阳能板 8 ，白天的时候，本实用新型可以通过太阳能板 8 对电源进行充电，使得本实用新型可以野外长期使用。

[0025] 太阳能板 8 设置有用于控制灯 7 点亮或关闭的光敏感应器，光敏感应器与所述控制电路电连接。白天，太阳光足够亮，光敏感应器切断灯 7 与电源的连接，使灯 7 关闭；晚上，光线比较弱时，光敏感应器接通灯 7 与电源的连接，使灯 7 点亮。

[0026] 灯 7 分别设置于两个灯罩盖 6 的内表面。

[0027] 灯罩 5 内设置有用于导光的导光柱 9，导光柱 9 的两端分别固定于两个灯罩盖 6 的内表面，灯 7 位于导光柱 9 内。灯 7 发出的光线经导光柱 9 引导后，使灯 7 的光线能向四围扩散。

[0028] 灯座 1 靠近灯体 2 的表面设置有反光板 10，反光板 10 用于反射灯 7 发出的光线，使灯 7 的光线更加集中，照亮范围更广。

[0029] 灯座 1 设置有用于控制灯 7 点亮或关闭的手动按钮 11，手动按钮 11 设置于灯座 1 的顶部，当光敏感应器发生故障时，可以通过手动按钮 11 点亮或关闭灯 7 。

[0030] 优选的，灯 7 为 LED 灯。

[0031] 灯座 1 设置有提手 12，人们可以通过提手 12 将本实用新型挂在帐篷上或行走时提拿本实用新型。

[0032] 以上内容仅为本实用新型的较佳实施例，对于本领域的普通技术人员，依据本实用新型的思想，在具体实施方式及应用范围上均会有改变之处，本说明书内容不应理解为对本实用新型的限制。

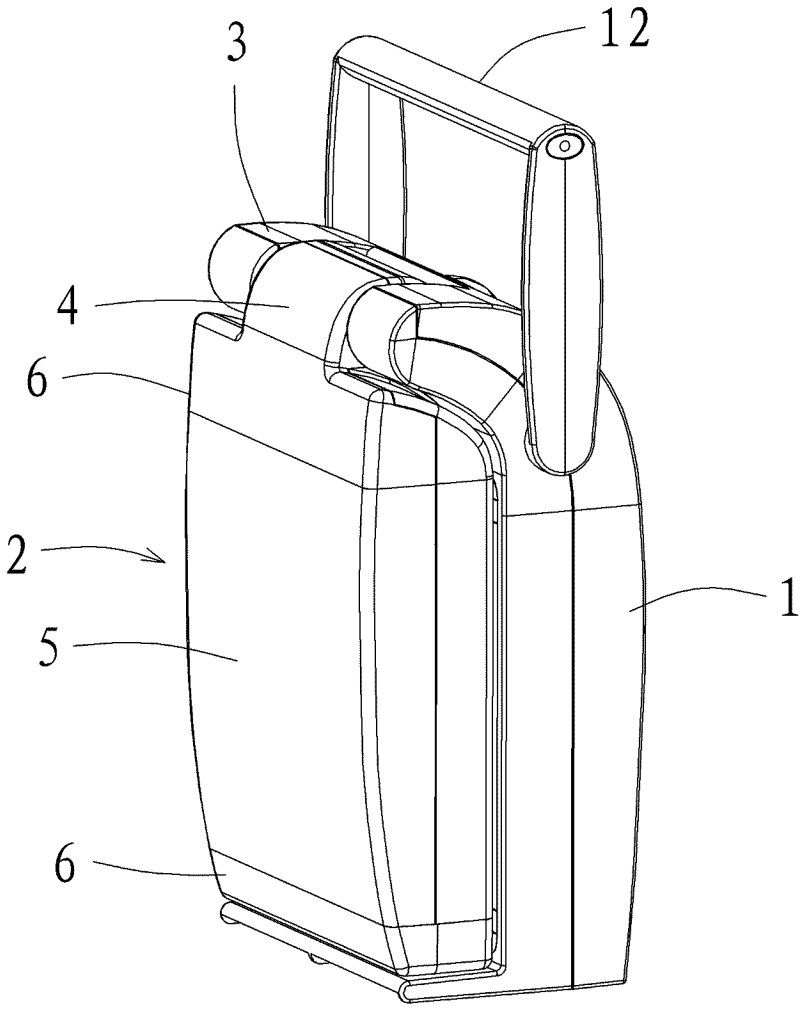


图 1

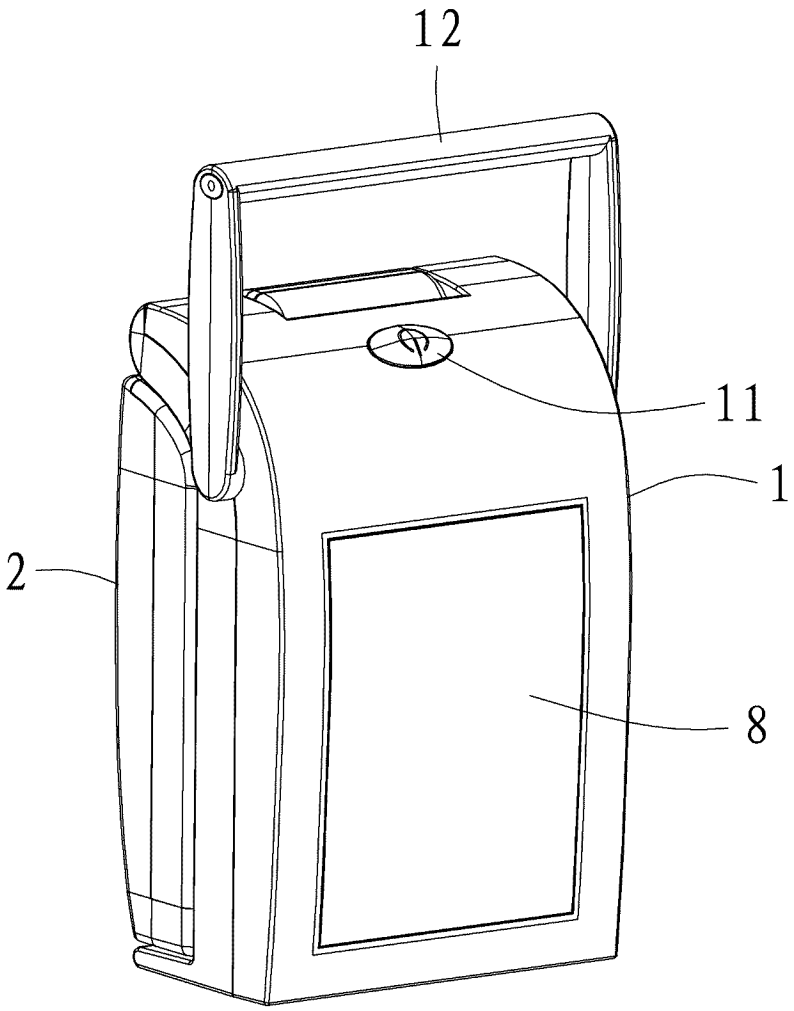


图 2

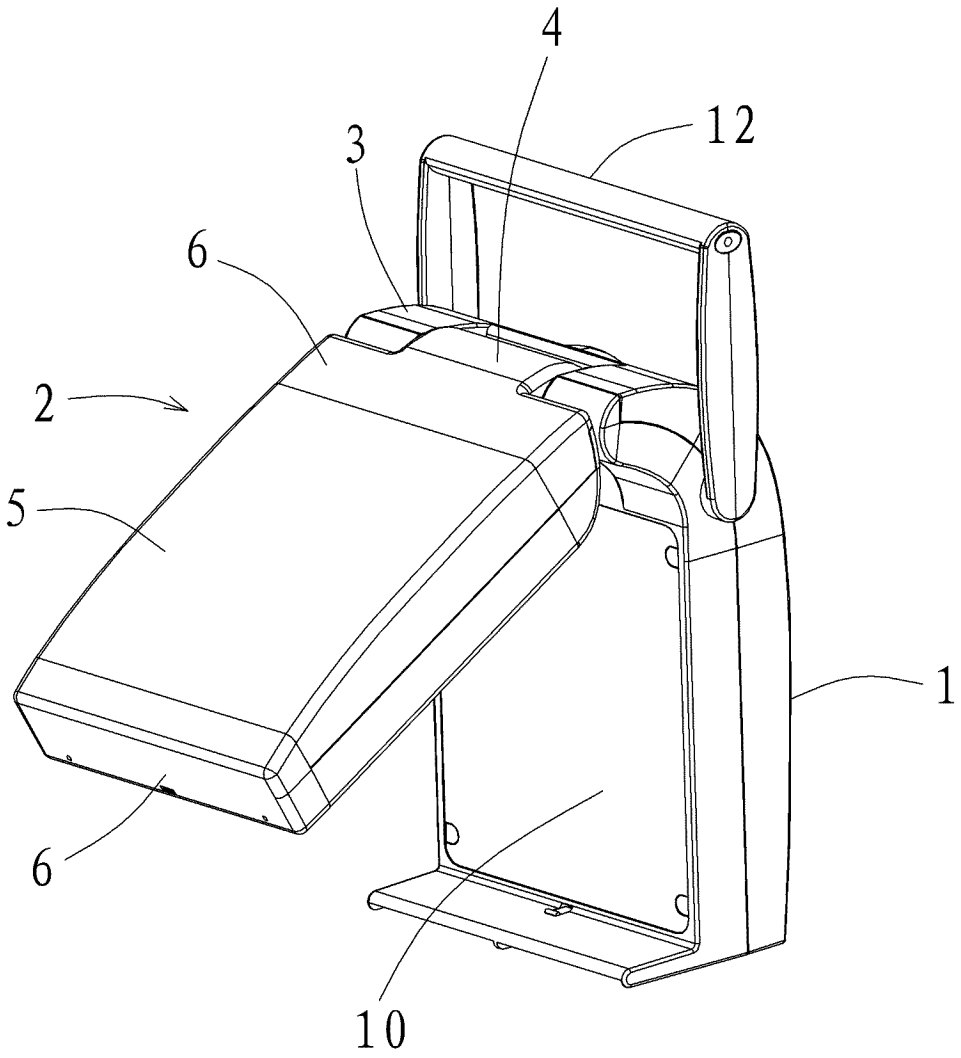


图 3

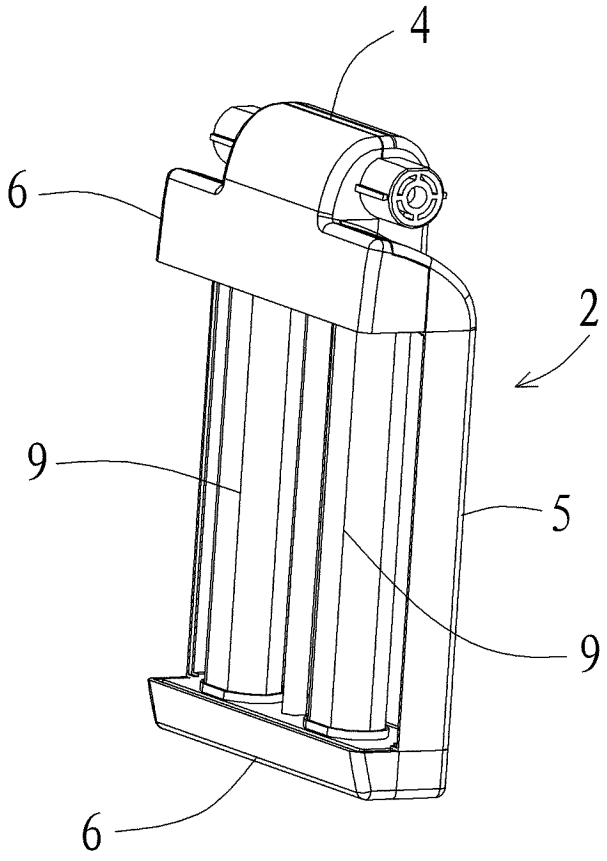


图 4

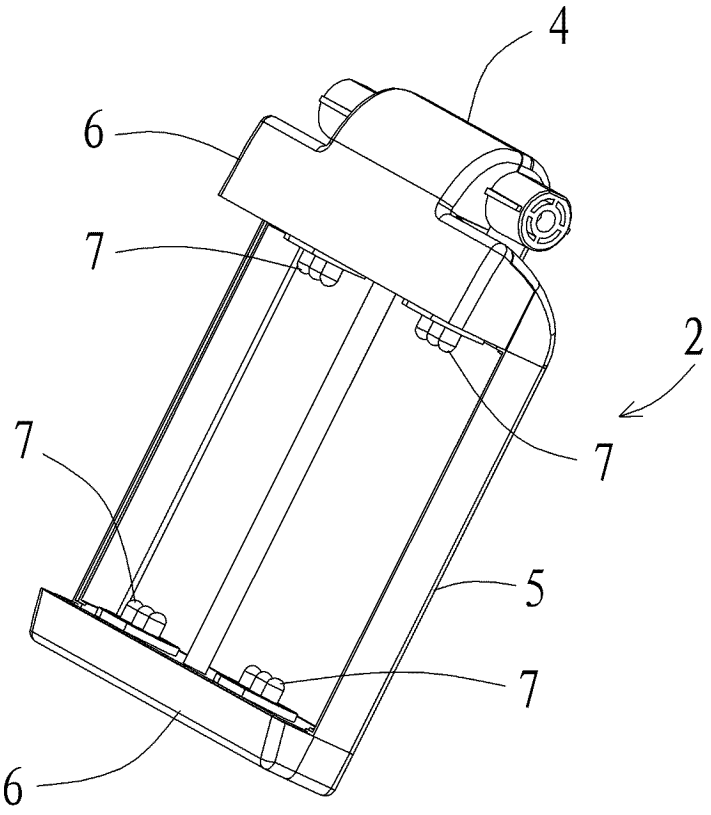


图 5