(19)国家知识产权局

(12)实用新型专利

(10)授权公告号 CN 219632746 U
(45)授权公告日 2023.09.05

(21)申请号 202320078641.3

(22)申请日 2023.01.10

(73)专利权人 济宁浩佳工贸有限公司
地址 272000 山东省济宁市任城区李营街道办事处(山东济宁三笑工贸有限公司院内)

(72)发明人 崔宇

(74)专利代理机构 济宁韵升知识产权代理事务所(普通合伙) 37394
专利代理师 王玉芳

(51)Int.Cl.
B23D 79/00(2006.01)
B23Q 11/08(2006.01)

权利要求书1页 说明书3页 附图2页

(54)实用新型名称

具有跨距可调结构的切割机

(57)摘要

本实用新型提供了具有跨距可调结构的切割机,涉及切割机技术领域,包括:主体座和调整部分;所述主体座固定在工作台上;所述主体座顶端面黏附有一个防护座,防护座为橡胶材质,防护座为凹形结构。通过防护板的设置,因安装块前端面和后端均焊接有一块防护板,两块防护板均为L形板状结构,两块防护板的底端面均位于安装块底端面的下方位置,在放置过程中通过两块防护板的设置可防止安装块的滑动部分出现磕碰,解决了切割机在使用一段时间后需要对其进行拆卸维护,那么在放置的时候其滑动部件就容易被磕碰损伤,当滑动部件损伤后将影响后续使用;切割机工作台表面比较光滑无阻拦结构,一些工具备品容易掉落的问题。

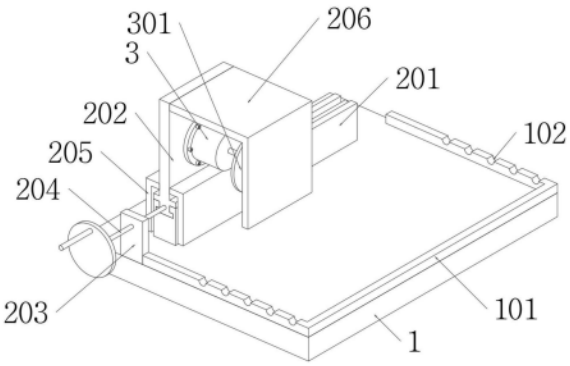

CN 219632746 U

1.具有跨距可调结构的切割机,其特征在于,包括:主体座(1)、调整部分(2)和切割部分(3);所述主体座(1)固定在工作台上;所述主体座(1)顶端面黏附有一个防护座(101),防护座(101)为橡胶材质,防护座(101)为凹形结构;所述调整部分(2)由滑动座(201)、安装块(202)、连接板(203)、调整杆(204)、防护板(205)和遮挡板(206)组成,滑动座(201)固定连接在主体座(1)上,滑动座(201)上滑动连接有安装块(202);所述切割部分(3)由驱动电机(301)和切割片(302)组成,驱动电机(301)固定连接在安装块(202)上。

2.如权利要求1所述具有跨距可调结构的切割机,其特征在于:所述防护座(101)顶端面呈矩形阵列状开设有凹槽(102),矩形阵列状开设的凹槽(102)共同组成了柱形零件的卡接放置结构。

3.如权利要求1所述具有跨距可调结构的切割机,其特征在于:所述主体座(1)顶端面焊接有一个连接板(203),连接板(203)上转动连接有一根调整杆(204),调整杆(204)与安装块(202)螺纹连接。

4.如权利要求1所述具有跨距可调结构的切割机,其特征在于:所述安装块(202)前端面和后端均焊接有一块防护板(205),两块防护板(205)均为L形板状结构,两块防护板(205)的底端面均位于安装块(202)底端面的下方位置。

5.如权利要求1所述具有跨距可调结构的切割机,其特征在于:所述安装块(202)上安装有驱动电机(301),驱动电机(301)上安装有切割片(302)。

6.如权利要求1所述具有跨距可调结构的切割机,其特征在于:所述安装块(202)上焊接有一块遮挡板(206),遮挡板(206)为L形板状结构,遮挡板(206)罩在驱动电机(301)和切割片(302)外侧。

具有跨距可调结构的切割机

技术领域

[0001] 本实用新型涉及切割机技术领域，特别涉及具有跨距可调结构的切割机。

背景技术

[0002] 在板材加工时需要使用到切割机，切割机分为移动式和非移动式。

[0003] 切割机在使用一段时间后需要对其进行拆卸维护，那么在放置的时候其滑动部件就容易被磕碰损伤，当滑动部件损伤后将影响后续使用；切割机工作台表面比较光滑无阻拦结构，一些工具备品容易掉落。

[0004] 于是，有鉴于此，针对现有的结构及缺失予以研究改良，提供具有跨距可调结构的切割机，以期达到更具有更加实用价值性的目的。

实用新型内容

[0005] 为了解决上述技术问题，本实用新型提供具有跨距可调结构的切割机，以解决切割机在使用一段时间后需要对其进行拆卸维护，那么在放置的时候其滑动部件就容易被磕碰损伤，当滑动部件损伤后将影响后续使用；切割机工作台表面比较光滑无阻拦结构，一些工具备品容易掉落的问题。

[0006] 本实用新型具有跨距可调结构的切割机的目的与功效，由以下具体技术手段所达成：

[0007] 本实用新型提供了具有跨距可调结构的切割机，具体包括：主体座和调整部分；所述主体座固定在工作台上；所述主体座顶端面黏附有一个防护座，防护座为橡胶材质，防护座为凹形结构；所述调整部分由滑动座、安装块、连接板、调整杆、防护板和遮挡板组成，滑动座固定连接在主体座上，滑动座上滑动连接有安装块；所述切割部分由驱动电机和切割片组成，驱动电机固定连接在安装块上。

[0008] 可选地，所述防护座顶端面呈矩形阵列状开设有凹槽，矩形阵列状开设的凹槽共同组成了柱形零件的卡接放置结构。

[0009] 可选地，所述主体座顶端面焊接有一个连接板，连接板上转动连接有一根调整杆，调整杆与安装块螺纹连接。

[0010] 可选地，所述安装块前端面和后端均焊接有一块防护板，两块防护板均为L形板状结构，两块防护板的底端面均位于安装块底端面的下方位置。

[0011] 可选地，所述安装块上安装有驱动电机，驱动电机上安装有切割片。

[0012] 可选地，所述安装块上焊接有一块遮挡板，遮挡板为L形板状结构，遮挡板罩在驱动电机和切割片外侧。

[0013] 有益效果

[0014] 通过防护板的设置，因安装块前端面和后端均焊接有一块防护板，两块防护板均为L形板状结构，两块防护板的底端面均位于安装块底端面的下方位置，在放置过程中通过两块防护板的设置可防止安装块的滑动部分出现磕碰。

[0015] 通过防护座和凹槽的设置，第一，因主体座顶端面黏附有一个防护座，防护座为橡胶材质，防护座为凹形结构，在使用过程中可防止零件备品掉落；第二，因所述防护座顶端面呈矩形阵列状开设有凹槽，矩形阵列状开设的凹槽共同组成了柱形零件的卡接放置结构，此时可防止柱形两件滚落。

附图说明

[0016] 为了更清楚地说明本实用新型的实施例的技术方案，下面将对实施例的附图作简单地介绍。

[0017] 下面描述中的附图仅仅涉及本实用新型的一些实施例，而非对本实用新型的限制。

[0018] 在附图中：

[0019] 图1是本实用新型的轴视结构示意图。

[0020] 图2是本实用新型图1另一方向上的轴视结构示意图。

[0021] 图3是本实用新型的左视结构示意图。

[0022] 图4是本实用新型的俯视结构示意图。

[0023] 附图标记列表

[0024] 1、主体座；101、防护座；102、凹槽；2、调整部分；201、滑动座；202、安装块；203、连接板；204、调整杆；205、防护板；206、遮挡板；3、切割部分；301、驱动电机；302、切割片。

具体实施方式

[0025] 为了使得本实用新型的技术方案的目的、方案和优点更加清楚，下文中将结合本实用新型的具体实施例的附图，对本实用新型实施例的技术方案进行清楚、完整的描述。除非另有说明，否则本文所使用的术语具有本领域通常的含义。附图中相同的附图标记代表相同的部件。

[0026] 实施例：请参考图1至图4：

[0027] 本实用新型提出了具有跨距可调结构的切割机，包括：主体座1和调整部分2；

[0028] 主体座1固定在工作台上；

[0029] 调整部分2由滑动座201、安装块202、连接板203、调整杆204、防护板205和遮挡板206组成，滑动座201固定连接在主体座1上，滑动座201上滑动连接有安装块202；

[0030] 切割部分3由驱动电机301和切割片302组成，驱动电机301固定连接在安装块202上。

[0031] 其中，主体座1顶端面黏附有一个防护座101，防护座101为橡胶材质，防护座101为凹形结构，在使用过程中可防止零件备品掉落。

[0032] 其中，防护座101顶端面呈矩形阵列状开设有凹槽102，矩形阵列状开设的凹槽102共同组成了柱形零件的卡接放置结构，此时可防止柱形两件滚落。

[0033] 其中，主体座1顶端面焊接有一个连接板203，连接板203上转动连接有一根调整杆204，调整杆204与安装块202螺纹连接，在使用过程中当转动调整杆204时可实现安装块202的左右位置调整。

[0034] 其中，安装块202前端面和后端均焊接有一块防护板205，两块防护板205均为L形

板状结构，两块防护板205的底端面均位于安装块202底端面的下方位置，在放置过程中通过两块防护板205的设置可防止安装块202的滑动部分出现磕碰。

[0035] 其中，安装块202上安装有驱动电机301，驱动电机301上安装有切割片302，在使用过程中当驱动电机301带动切割片302转动时可完成切割动作。

[0036] 其中，安装块202上焊接有一块遮挡板206，遮挡板206为L形板状结构，遮挡板206罩在驱动电机301和切割片302外侧，在使用过程中通过遮挡板206可实现驱动电机301和切割片302的遮挡防护。

[0037] 本实施例的具体使用方式与作用：

[0038] 使用时，转动调整杆204，此时通过调整杆204可实现安装块202、驱动电机301和切割片302的位置调整，此时也就实现了切割部分3的跨度调整；

[0039] 在使用过程中，因主体座1顶端面黏附有一个防护座101，防护座101为橡胶材质，防护座101为凹形结构，在使用过程中可防止零件备品掉落；又因防护座101顶端面呈矩形阵列状开设有凹槽102，矩形阵列状开设的凹槽102共同组成了柱形零件的卡接放置结构，此时可防止柱形两件滚落；

[0040] 在维护过程中，因安装块202前端面和后端均焊接有一块防护板205，两块防护板205均为L形板状结构，两块防护板205的底端面均位于安装块202底端面的下方位置，在放置过程中通过两块防护板205的设置可防止安装块202的滑动部分出现磕碰。

[0041] 最后，需要说明的是，本实用新型在描述各个构件的位置及其之间的配合关系等时，通常会以一个/一对构件举例而言，然而本领域技术人员应该理解的是，这样的位置、配合关系等，同样适用于其他构件/其他成对的构件。

[0042] 以上所述仅是本实用新型的示范性实施方式，而非用于限制本实用新型的保护范围，本实用新型的保护范围由所附的权利要求确定。

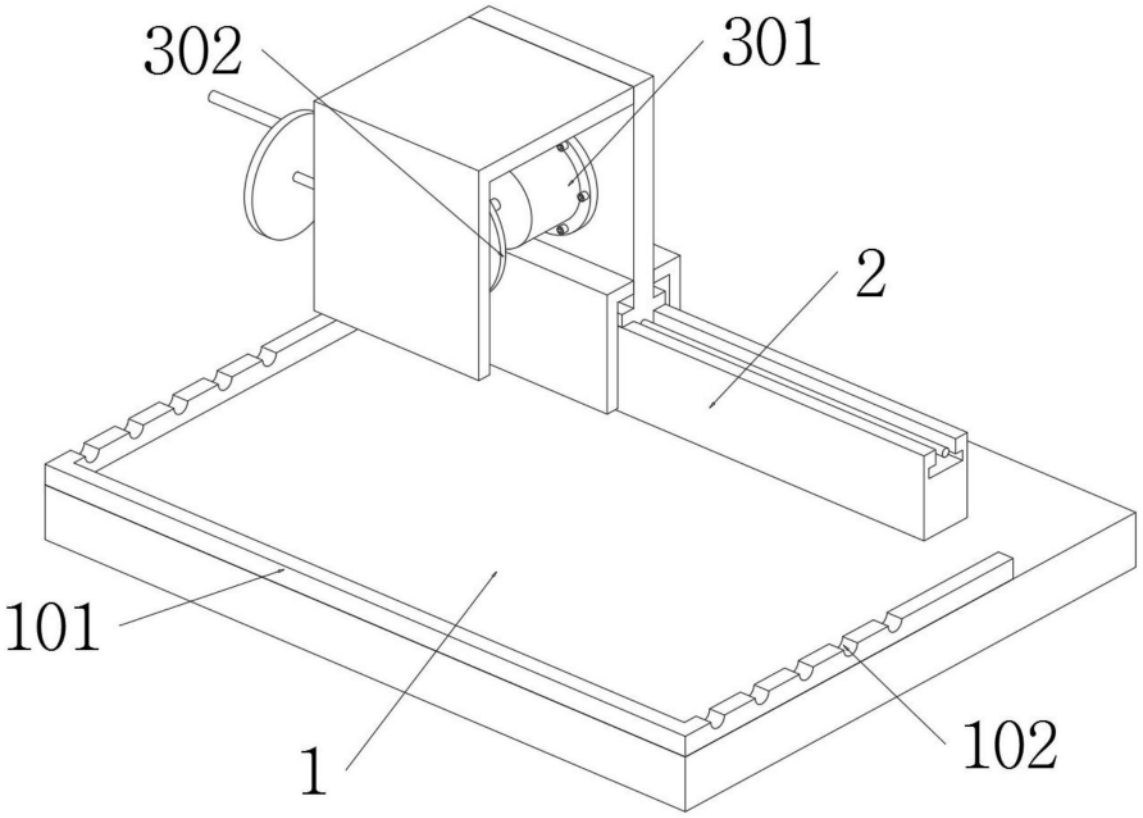

图1

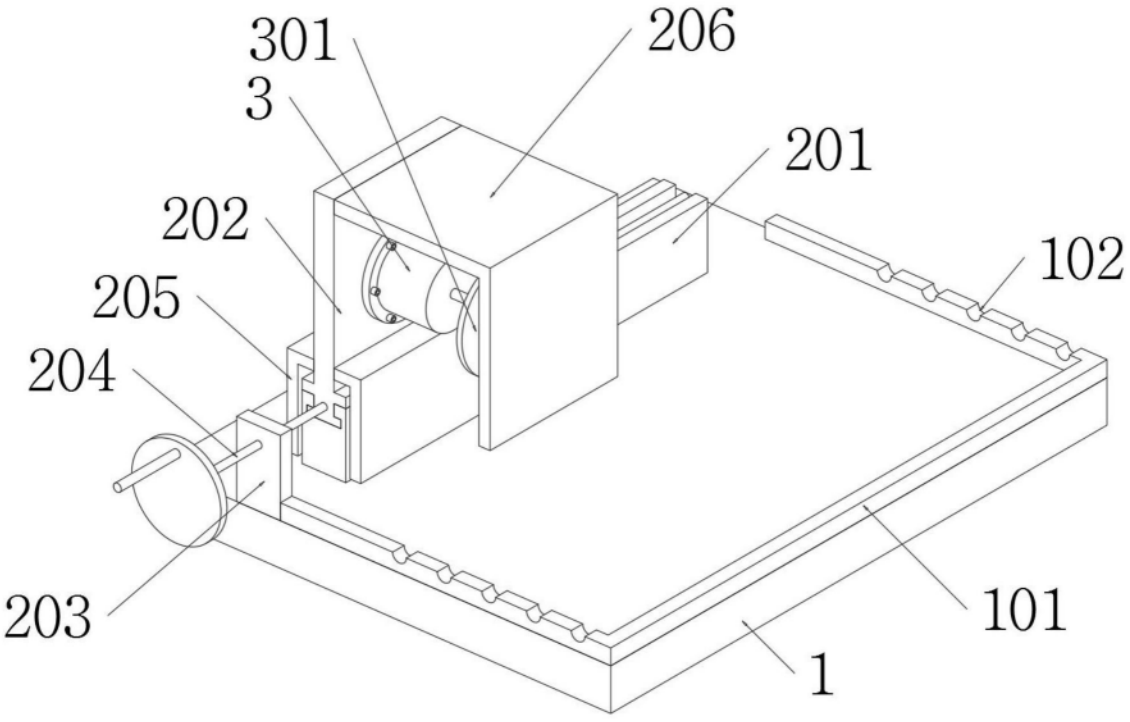

图2

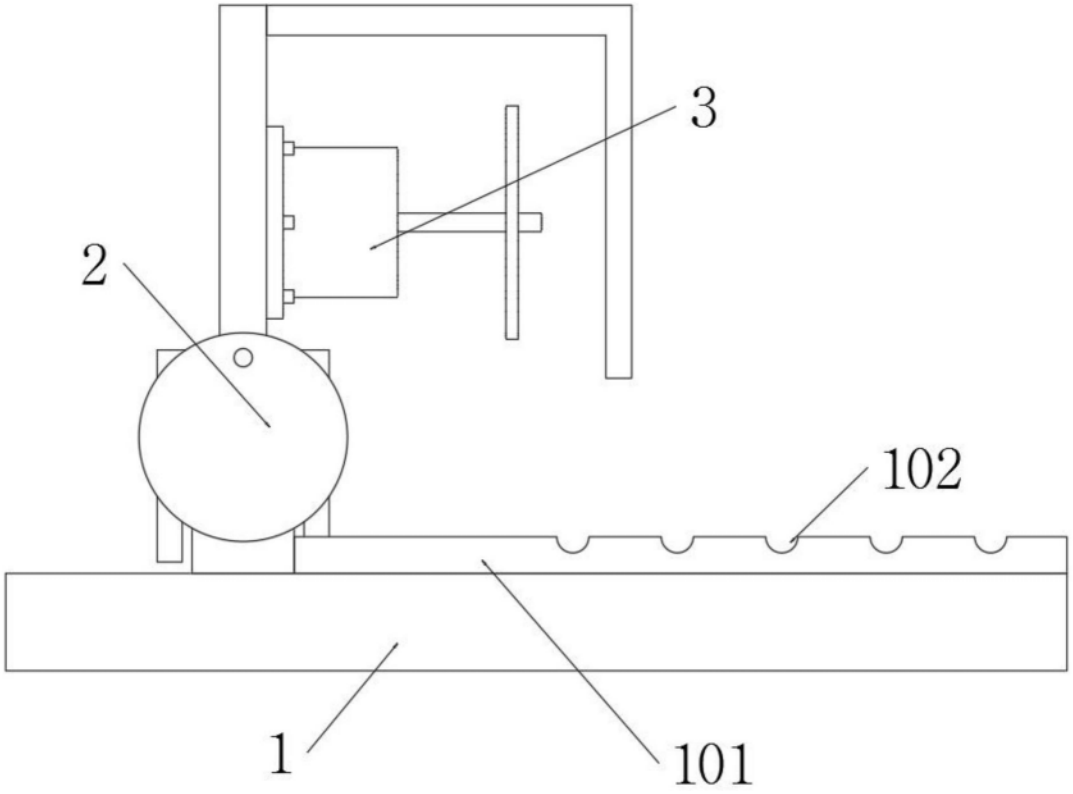

图3

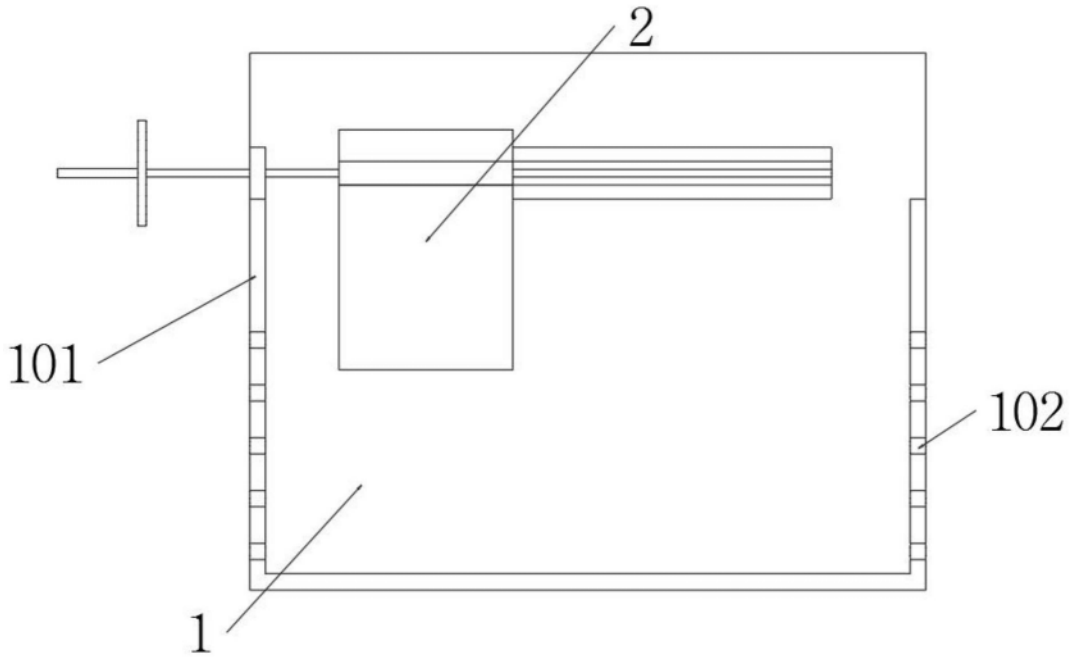

图4