(19)中华人民共和国国家知识产权局

(12)实用新型专利

(10)授权公告号 CN 212980921 U
(45)授权公告日 2021.04.16

(21)申请号 202021313925.9
(22)申请日 2020.07.07
(73)专利权人 湖北中烟工业有限责任公司
地址 430000 湖北省武汉市东西湖区金山大道北1355号
专利权人 湖北淡雅香生物科技股份有限公司
(72)发明人 张梦 朱喆 向荣桥 樊明华
(74)专利代理机构 浙江千克知识产权代理有限公司 33246
代理人 裴金华
(51)Int.Cl.
B65D 25/10(2006.01)
B65D 25/04(2006.01)
B65D 25/02(2006.01)
B65D 25/00(2006.01)

权利要求书1页 说明书3页 附图1页

(54)实用新型名称

一种礼品包装盒

(57)摘要

本实用新型公开了一种礼品包装盒，包括盒体、一侧可翻转地设于盒体上的盖板、设于盒体内用以将盒体内空间分隔为上腔体与下腔体的隔板以及设于隔板上用以将物品限位于所述下腔体内的限位件，所述限位件包括二个通过向下翻转至侧壁与所述盒体底板相抵接，形成一用以容置物品的凹槽的折叠板以及设于隔板上用以止挡凹槽内物品一端翘起的挡板。结构新颖，有利于产品的包装和展示。

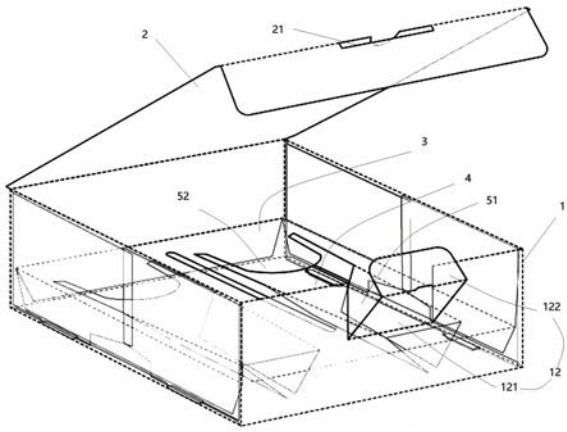

CN 212980921 U

1.一种礼品包装盒,其特征在于:包括盒体(1)、一侧可翻转地设于盒体(1)上的盖板(2)、设于盒体(1)内用以将盒体(1)内空间分隔为上腔体与下腔体的隔板(3)以及设于隔板(3)上用以将物品限位于所述下腔体内的限位件,所述限位件包括二个通过向下翻转至侧壁与所述盒体(1)底板(11)相抵接,形成一用以容置物品的凹槽(4)的折叠板(51)以及设于隔板(3)上用以止挡凹槽(4)内物品一端翘起的挡板(52)。

2.根据权利要求1所述的一种礼品包装盒,其特征在于:所述盖板(2)上设有一导向孔(21),所述盒体(1)的侧壁上设有用以插入所述导向孔(21)内来固定所述盖板(2)的条形板(12)。

3.根据权利要求2所述的一种礼品包装盒,其特征在于:所述条形板(12)包括一侧可翻转地设于所述盒体(1)侧壁上的连接板(121)以及与连接板(121)可翻转连接的用以插入导向孔(21)内的插板(122)。

4.根据权利要求1所述的一种礼品包装盒,其特征在于:所述隔板(3)四周还设有用以与所述底板(11)相连接支承所述隔板(3)的支撑板(31)。

5.根据权利要求1所述的一种礼品包装盒,其特征在于:所述盒体(1)的两侧还设有加厚板(13),所述加厚板(13)上设有二个凸起(131),所述盒体(1)的底板(11)上设有供所述凸起(131)卡入的卡槽(111)。

6.根据权利要求1所述的一种礼品包装盒,其特征在于:所述挡板(52)为U型挡板。

7.根据权利要求1所述的一种礼品包装盒,其特征在于:所述凹槽(4)截面呈梯形。

一种礼品包装盒

技术领域

[0001] 本实用新型涉及包装技术领域，具体涉及一种礼品包装盒。

背景技术

[0002] 目前，礼品包装盒一般作为中高档的包装使用，介于内包装与外箱包装之间。其中，常用的包装盒彩盒，一般由若干颜色搭配而成，给人以强烈的视觉感官，使购买者和使用者对商品的整体外观和颜色等细节有一点了解。包装盒现在演变成有木，纸还有其他的材料混合一起生产的。

[0003] 包装盒功能：保证运输中产品的安全，提升产品的档次等。一款好的包装盒对产品的销售起着很大的作用。

实用新型内容

[0004] 本实用新型的目的是提供一种礼品包装盒，盒内设有隔板将盒内空间分隔成上下两个腔体，该隔板上设有限位件能够很好的形成凹槽来将物品部分容置在下腔体内，且能够在盒体倾斜摆放时防止物品一端翘起或翻转，很好的起到包装和展示物品的功能。

[0005] 本实用新型解决上述问题的技术方案是：一种礼品包装盒，包括盒体、一侧可翻转地设于盒体上的盖板、设于盒体内用以将盒体内空间分隔为上腔体与下腔体的隔板以及设于隔板上用以将物品限位于所述下腔体内的限位件，所述限位件包括二个通过向下翻转至侧壁与所述盒体底板相抵接，形成一用以容置物品的凹槽的折叠板以及设于隔板上用以止挡凹槽内物品一端翘起的挡板。

[0006] 优选，所述盖板上设有一导向孔，所述盒体的侧壁上设有用以插入所述导向孔内来固定所述盖板的条形板。

[0007] 优选，所述条形板包括一侧可翻转地设于所述盒体侧壁上的连接板以及与连接板可翻转连接的用以插入导向孔内的插板。

[0008] 优选，所述隔板四周还设有用以与所述底板相连接支承所述隔板的支撑板。

[0009] 优选，所述盒体的两侧还设有加厚板，所述加厚板上设有二个凸起，所述盒体的底板上设有供所述凸起卡入的卡槽。

[0010] 优选，所述挡板为U型挡板。

[0011] 优选，所述凹槽截面呈梯形。

[0012] 本实用新型的有益效果：该一种礼品包装盒，盒内设有隔板将盒内空间分隔成上下两个腔体，该隔板上设有多个折叠板，二个相邻的折叠板之间能够通过向下翻转很好的形成一凹槽来容置物品，该凹槽位于下腔体内，进一步的说，是将物品限位在下腔体内，且隔板上还设有挡板，能够在盒体倾斜摆放时防止盒内物品一端(靠近挡板的一端)翘起或翻转，很好的起到包装和展示物品的功能；该隔板四周还设有用以连接(包括固接、粘接等方式)盒体底板来固定安装隔板的支撑板，保证隔板在盒体内不会发生位置移动；该盒体结构上还设有加厚板，加厚板上设有凸起插入底板上的卡槽中，通过该加厚板的设置使得盒体

侧壁更加牢固，发生碰撞不易轻易导致盒体损伤，结构新颖，实用性强。

附图说明

[0013] 图1为本实用新型一种礼品包装盒的立体结构示意图。

[0014] 图2为本实用新型一种礼品包装盒的平面结构示意图。

[0015] 图中：

[0016] 1-盒体；11-底板；111-卡槽；12-条形板；121-连接板；122-插板；13-加厚板；131-凸起；2-盖板；21-导向孔；3-隔板；31-支撑板；4-凹槽；51-折叠板；52-挡板。

具体实施方式

[0017] 为了更清楚地说明本实用新型实施例和现有技术中的技术方案，下面将对照附图说明本实用新型的具体实施方式。显而易见地，下面描述中的附图仅仅是本实用新型的一些实施例，对于本领域普通技术人员来讲，在不付出创造性劳动的前提下，还可以根据这些附图获得其他的附图，并获得其他的实施方式，本实用新型并不限制于该实施例。

[0018] 请参阅图1和图2。本实用新型实施例的一种礼品包装盒，包括盒体1、一侧可翻转地设于盒体1上的盖板2、设于盒体1内用以将盒体1内空间分隔为上腔体(图中未示出)与下腔体(图中未示出)的隔板3以及设于隔板3上用以将物品限位于所述下腔体内的限位件(图中未示出)，所述限位件包括二个通过向下翻转至侧壁与所述盒体1底板11相抵接，形成一用以容置物品的凹槽4的折叠板51以及设于隔板3上用以止挡凹槽4内物品一端翘起的挡板52。

[0019] 补充说明，上述翘起的一端指的是物品靠近挡板52的一端，在盒体1进行倾斜放置用以展示物品时，位于凹槽4内的物品(包括但不限于瓶子、香烟、雪茄等)会发生跟随盒体1的底板11进行大体相同的角度变化，在倾斜角度较大时，为保证凹槽4内的物品不会翻出凹槽4外，可通过该挡板52对物品的一端进行止挡作用，有利于对物品的展示功能的进行。

[0020] 请再次参阅图1和图2。具体实施时，所述盖板2上可以设有一导向孔21，所述盒体1的侧壁上设有用以插入所述导向孔21内来固定所述盖板2的条形板12，这样做的目的是，通过该条形板12的一端插入导向孔21内，使得盖板2可以在翻转后在盒体1顶部合上并锁紧，关闭盒体1来形成一大体封闭空间。

[0021] 请再次参阅图1。具体实施时，所述条形板12包括一侧可翻转地设于所述盒体1侧壁上的连接板121以及与连接板121可翻转连接的用以插入导向孔21内的插板122，当然，条形板12还可以有其他的方式或结构，来实现其与导向孔21相配合，完成对盖板2在盒体1上的开合或关闭。

[0022] 请再次参阅图1和图2。本例中，所述隔板3四周还可以设有用以与所述底板11相连接支承所述隔板3的支撑板31，这样做的目的是，通过该支撑板31使得隔板3与底板11之间具有一定的距离，便于形成下腔体来供二个折叠板51向下(以附图1为参考)翻转与底板11相抵接形成所述凹槽4。

[0023] 补充说明，该支撑板31与底板11相连接，该连接包括固接、粘接(通过胶水粘贴固定)等方式，使得隔板3通过支撑板31被固定在盒体1内，不会发生横向或纵向移动。

[0024] 请再次参阅图1和图2。本例中，所述盒体1的两侧还可以设有加厚板13，所述加厚

板13上设有二个凸起131，所述盒体1的底板11上设有供所述凸起131卡入的卡槽111，这样做的目的是，通过该加厚板13可以加固盒体1的侧壁牢固性，使其受到碰撞后，不易发生破损或损坏。

[0025] 请再次参阅图2。本例中，所述挡板52一种实施方式可以为U型挡板，且U型挡板的两侧与隔板3之间具有一定间隙。当然，还可以有其他的形式来实现该挡板52。

[0026] 本例中，所述凹槽4的一种实施方式可以截面呈梯形，即该凹槽4通过二个折叠板51向下翻转至与所述底板11相抵接形成，即该底板11与二个折叠板51三者之间围成一截面呈梯形的凹槽4。

[0027] 以上详细描述了本实用新型的具体实施例。应当理解，本领域的普通技术人员无需创造性劳动就可以根据本实用新型的构思作出诸多修改和变化。因此，凡本技术领域的技术人员已本实用新型构思在现有技术上通过逻辑分析、推理或者有限的实验可以得到的技术方案，都应在本权利要求书所确定的保护范围内。

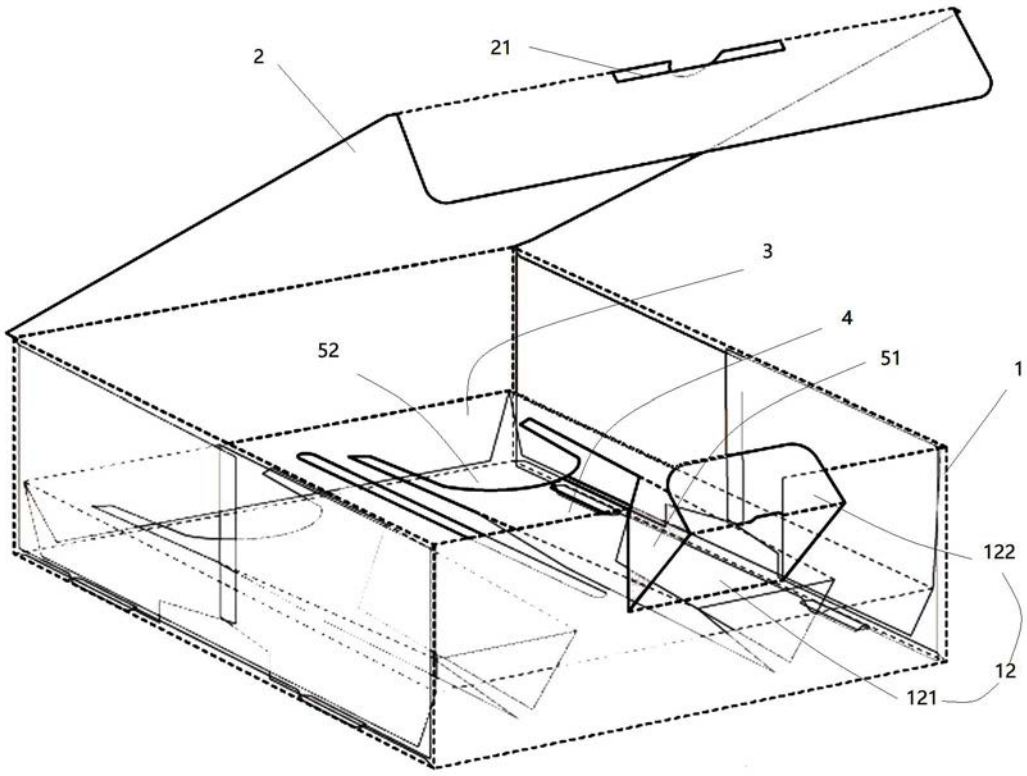

图1

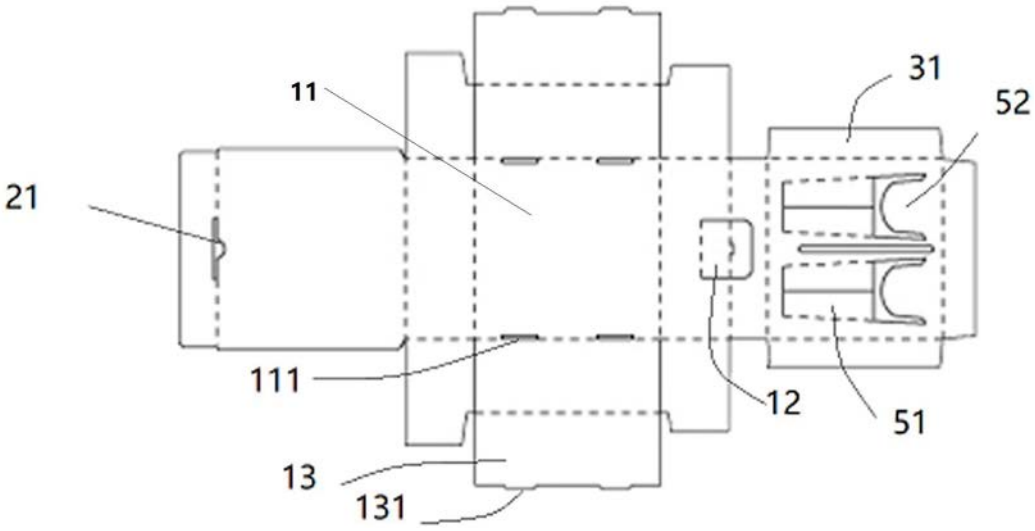

图2