(19)中华人民共和国国家知识产权局

(12)实用新型专利

(10)授权公告号 CN 205003356 U
(45)授权公告日 2016.01.27

(21)申请号 201520809025.6

(22)申请日 2015.10.19

(73)专利权人 赵亮
地址 154004 黑龙江省佳木斯市佳木斯大学附属口腔医院牙体牙髓病科

(72)发明人 赵亮

(51)Int.Cl.
G02B 25/02(2006.01)
A61C 19/00(2006.01)

权利要求书1页 说明书3页 附图1页

(54)实用新型名称

牙科诊疗头戴放大镜

(57)摘要

本实用新型公开了一种牙科诊疗头戴放大镜，包括额头顶板、后脑弹力带、后脑软垫、头顶弹力带、头顶软垫、照明灯、照明开关、放大镜连接件、万向节、延长连接杆、放大镜连接杆、一对连接套及一对放大镜；后脑弹力带连在额头顶板上，后脑软垫设在后脑弹力带上，头顶弹力带连后脑弹力带，头顶软垫设在头顶弹力带上，照明灯、照明开关设在额头顶板上；放大镜连接件连在额头顶板上，延长连接杆通过万向节连在放大镜连接件底部，延长连接杆连放大镜连接杆，放大镜通过连接套套在放大镜连接杆上。本实用新型可将放大镜和照明灯直接佩戴在医生的头部，解放双手，便于医生对病人的口腔进行检查和诊疗，放大镜的位置可根据医生的使用习惯精准的调节。

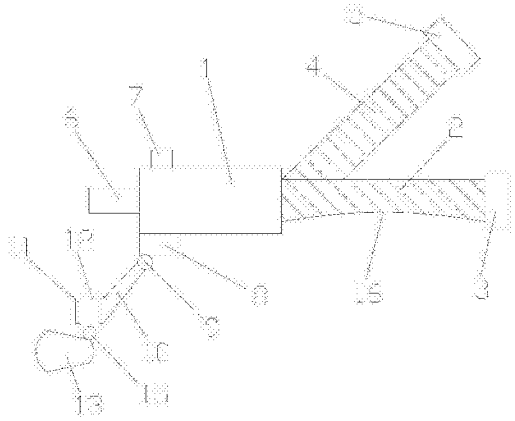

CN 205003356 U

1. 一种牙科诊疗头戴放大镜，其特征在于：包括额头顶板、后脑弹力带、后脑软垫、头顶弹力带、头顶软垫、照明灯、照明开关、放大镜连接件、万向节、延长连接杆、放大镜连接杆、一对连接套及一对放大镜；所述的额头顶板为弧形板并贴合在额头上，所述的后脑弹力带的两端分别连接在所述的额头顶板的两端，所述的额头顶板与所述的后脑弹力带连接呈环形结构，所述的后脑软垫设置在所述的后脑弹力带的中部，所述的后脑软垫通过所述的后脑弹力带贴合在后脑勺上；所述的头顶弹力带的两端与所述的后脑弹力带的两端对应连接，所述的头顶弹力带与所述的后脑弹力带连接成锐角夹角，所述的头顶软垫设置在所述的头顶弹力带的中部，所述的头顶软垫通过所述的头顶弹力带贴合在头顶上；所述的照明灯垂直设置在所述的额头顶板的前端中央，所述的照明开关设置在所述的额头顶板的顶部一侧；所述的放大镜连接件连接在所述的额头顶板的底部，位于所述的额头顶板的前端中部，所述的延长连接杆的一端通过所述的万向节连接在所述的放大镜连接件的底部，所述的延长连接杆以所述的万向节的中心转动，所述的延长连接杆的另一端与所述的放大镜连接杆的中部垂直连接，所述的延长连接杆向前方下部倾斜设置；所述的一对连接套分别套置在所述的放大镜连接杆上，并沿所述的放大镜连接杆水平滑动，所述的一对放大镜分别对应设置在所述的一对连接套上，所述的放大镜与所述的连接套同步滑动，所述的一对放大镜位于所述的照明灯的下方。

2. 根据权利要求 1 所述的牙科诊疗头戴放大镜，其特征在于：所述的额头顶板内设有电池仓，所述的电池仓内设有电池，并与所述的照明开关电连接。

3. 根据权利要求 1 所述的牙科诊疗头戴放大镜，其特征在于：所述的一对放大镜与所述的一对连接套的连接处设有角度微调器，所述的放大镜通过所述的角度微调器转动。

4. 根据权利要求 1 所述的牙科诊疗头戴放大镜，其特征在于：所述的后脑弹力带的两侧分别对称设有耳朵凹陷部，位于所述的额头顶板与所述的后脑软垫之间，所述的耳朵凹陷部呈弧形。

5. 根据权利要求 1 所述的牙科诊疗头戴放大镜，其特征在于：所述的额头顶板的内侧端面上设有吸水层，所述的吸水层与所述的额头顶板活动连接。

牙科诊疗头戴放大镜

技术领域

[0001] 本实用新型涉及一种牙科医用设备，尤其涉及一种牙科诊疗头戴放大镜。

背景技术

[0002] 由于牙齿都生长在口腔中，牙科医生在进行检查和诊疗时，大多需要使用灯光照明口腔，对于一些较细小的部位，还需要使用到放大镜，以便能快速、准确的了解病情，目前，牙科的灯具大多为设置在医生侧旁的灯具，使用不方便，照明角度调节范围较小，而放大镜则需要手持，影响医生对其它医疗器械的使用。

实用新型内容

[0003] 本实用新型的目的：提供一种牙科诊疗头戴放大镜，具有照明和放大的功能，头戴式的结构解放了医生的双手，便于医生使用其它医疗器械。

[0004] 为了实现上述目的，本实用新型的技术方案是：

[0005] 一种牙科诊疗头戴放大镜，包括额头顶板、后脑弹力带、后脑软垫、头顶弹力带、头顶软垫、照明灯、照明开关、放大镜连接件、万向节、延长连接杆、放大镜连接杆、一对连接套及一对放大镜；所述的额头顶板为弧形板并贴合在额头上，所述的后脑弹力带的两端分别连接在所述的额头顶板的两端，所述的额头顶板与所述的后脑弹力带连接呈环形结构，所述的后脑软垫设置在所述的后脑弹力带的中部，所述的后脑软垫通过所述的后脑弹力带贴合在后脑勺上；所述的头顶弹力带的两端与所述的后脑弹力带的两端对应连接，所述的头顶弹力带与所述的后脑弹力带连接成锐角夹角，所述的头顶软垫设置在所述的头顶弹力带的中部，所述的头顶软垫通过所述的头顶弹力带贴合在头顶上；所述的照明灯垂直设置在所述的额头顶板的前端中央，所述的照明开关设置在所述的额头顶板的顶部一侧；所述的放大镜连接件连接在所述的额头顶板的底部，位于所述的额头顶板的前端中部，所述的延长连接杆的一端通过所述的万向节连接在所述的放大镜连接件的底部，所述的延长连接杆以所述的万向节的中心转动，所述的延长连接杆的另一端与所述的放大镜连接杆的中部垂直连接，所述的延长连接杆向前方下部倾斜设置；所述的一对连接套分别套置在所述的放大镜连接杆上，并沿所述的放大镜连接杆水平滑动，所述的一对放大镜分别对应设置在所述的一对连接套上，所述的放大镜与所述的连接套同步滑动，所述的一对放大镜位于所述的照明灯的下方。

[0006] 上述的牙科诊疗头戴放大镜，其中，所述的额头顶板内设有电池仓，所述的电池仓内设有电池，并与所述的照明开关电连接。

[0007] 上述的牙科诊疗头戴放大镜，其中，所述的一对放大镜与所述的一对连接套的连接处设有角度微调器，所述的放大镜通过所述的角度微调器转动。

[0008] 上述的牙科诊疗头戴放大镜，其中，所述的后脑弹力带的两侧分别对称设有耳朵凹陷部，位于所述的额头顶板与所述的后脑软垫之间，所述的耳朵凹陷部呈弧形。

[0009] 上述的牙科诊疗头戴放大镜，其中，所述的额头顶板的内侧端面上设有吸水层，所

述的吸水层与所述的额头顶板活动连接。

[0010] 本实用新型可将放大镜和照明灯直接佩戴在医生的头部，解放双手，便于医生对病人的口腔进行检查和诊疗，放大镜的位置可根据医生的使用习惯精准的调节。

附图说明

[0011] 图 1 是本实用新型牙科诊疗头戴放大镜的主视图。

[0012] 图 2 是本实用新型牙科诊疗头戴放大镜的俯视图。

具体实施方式

[0013] 以下结合附图进一步说明本实用新型的实施例。

[0014] 请参见附图 1 及附图 2 所示，一种牙科诊疗头戴放大镜，包括额头顶板 1、后脑弹力带 2、后脑软垫 3、头顶弹力带 4、头顶软垫 5、照明灯 6、照明开关 7、放大镜连接件 8、万向节 9、延长连接杆 10、放大镜连接杆 11、一对连接套 12 及一对放大镜 13；所述的额头顶板 1 为弧形板并贴合在额头上，所述的后脑弹力带 2 的两端分别连接在所述的额头顶板 1 的两端，所述的额头顶板 1 与所述的后脑弹力带 2 连接呈环形结构，所述的后脑软垫 3 设置在所述的后脑弹力带 2 的中部，所述的后脑软垫 3 通过所述的后脑弹力带 2 贴合在后脑勺上；所述的头顶弹力带 4 的两端与所述的后脑弹力带 2 的两端对应连接，所述的头顶弹力带 4 与所述的后脑弹力带 2 连接成锐角夹角，所述的头顶软垫 5 设置在所述的头顶弹力带 4 的中部，所述的头顶软垫 5 通过所述的头顶弹力带 4 贴合在头顶上；所述的照明灯 6 垂直设置在所述的额头顶板 1 的前端中央，所述的照明开关 7 设置在所述的额头顶板 1 的顶部一侧；所述的放大镜连接件 8 连接在所述的额头顶板 1 的底部，位于所述的额头顶板 1 的前端中部，所述的延长连接杆 10 的一端通过所述的万向节 9 连接在所述的放大镜连接件 8 的底部，所述的延长连接杆 10 以所述的万向节 9 的中心转动，所述的延长连接杆 10 的另一端与所述的放大镜连接杆 11 的中部垂直连接，所述的延长连接杆 10 向前方下部倾斜设置；所述的一对连接套 12 分别套置在所述的放大镜连接杆 11 上，并沿所述的放大镜连接杆 11 水平滑动，所述的一对放大镜 13 分别对应设置在所述的一对连接套 12 上，所述的放大镜 13 与所述的连接套 12 同步滑动，所述的一对放大镜 13 位于所述的照明灯 6 的下方。

[0015] 所述的额头顶板 1 内设有电池仓 14，所述的电池仓 14 内设有电池，并与所述的照明开关 7 电连接，用于为照明灯 6 供电。

[0016] 所述的一对放大镜 13 与所述的一对连接套 12 的连接处设有角度微调器 15，所述的放大镜 13 通过所述的角度微调器 15 转动，可用于微调放大镜 13 的角度，以便更清楚的看到口腔内的各个角落。

[0017] 所述的后脑弹力带 2 的两侧分别对称设有耳朵凹陷部 16，位于所述的额头顶板 1 与所述的后脑软垫 3 之间，所述的耳朵凹陷部 16 呈弧形，耳朵凹陷部 16 可使后脑弹力带 2 绑在头部时绕过耳朵部位，避免后脑弹力带 2 绑在耳朵上造成耳朵不适。

[0018] 所述的额头顶板 1 的内侧端面上设有吸水层 17，所述的吸水层 17 与所述的额头顶板 1 活动连接，可拆卸更换，吸水层 17 可用于吸收医生额头的汗水，避免汗水流到眼睛内。

[0019] 佩戴时，将额头顶板 1 贴合在额头上，后脑弹力带 2 绑在后脑勺上，头顶弹力带 4 绑在头顶上，后脑软垫 3 和头顶软垫 5 可使绑定更舒适；使用时，通过照明开关 7 打开照明

灯 6 起到照明的作用，照明灯 6 位于额头前方，照明更方便；延长连接杆 10 通过万向节 9 转动，将一对放大镜 13 移动到眼睛的前方，一对连接套 12 在放大镜连接杆 11 上移动可调节一对放大镜 13 的间距，以适应医生双眼之间的距离，再通过角度微调器 15 调节一对放大镜 13 使其位于双眼的正前方。

[0020] 在本实用新型的描述中，需要理解的是，术语“两端”、“中部”、“上”、“垂直”、“前端”、“顶部”、“一端”、“底部”、“另一端”、“下部”、“水平”、“下方”、“内”、“两侧”、“内侧”等指示的方位或位置关系为基于附图所示的方位或位置关系，仅是为了便于描述本实用新型和简化描述，而不是指示或暗示所指的装置或元件必须具有特定的方位、以特定的方位构造和操作，因此不能理解为对本实用新型的限制。

[0021] 在本实用新型中，除非另有明确的规定和限定，术语 “连接”、“固定”等术语应做广义理解，例如，可以是固定连接，也可以是可拆卸连接，或成一体；可以是机械连接，也可以是电连接；可以是直接相连，也可以通过中间媒介间接相连，可以是两个元件内部的连通或两个元件的相互作用关系，除非另有明确的限定。对于本领域的普通技术人员而言，可以根据具体情况理解上述术语在本实用新型中的具体含义。

[0022] 综上所述，本实用新型可将放大镜和照明灯直接佩戴在医生的头部，解放双手，便于医生对病人的口腔进行检查和诊疗，放大镜的位置可根据医生的使用习惯精准的调节。

[0023] 以上所述仅为本实用新型的优选实施例，并非因此限制本实用新型的专利范围，凡是利用本实用新型说明书内容所作的等效结构变换，或直接或间接运用附属在其他相关产品的技术领域，均同理包括在本实用新型的专利保护范围内。

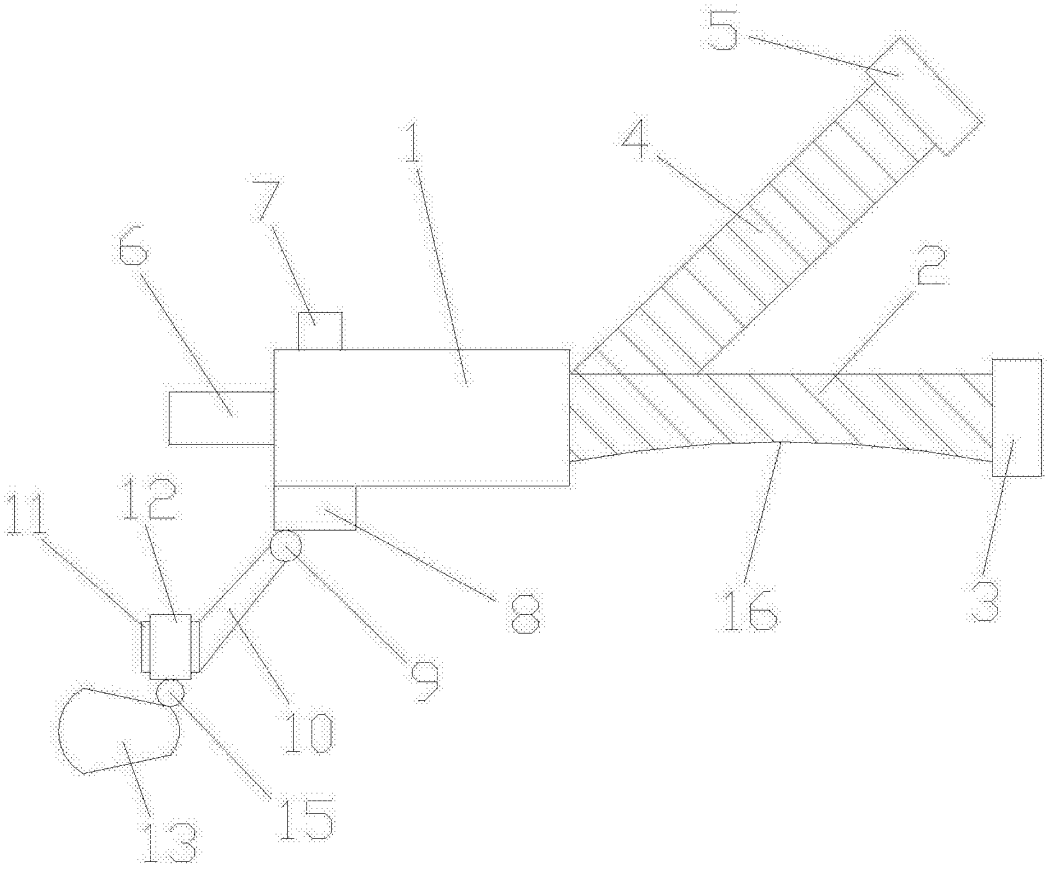

图 1

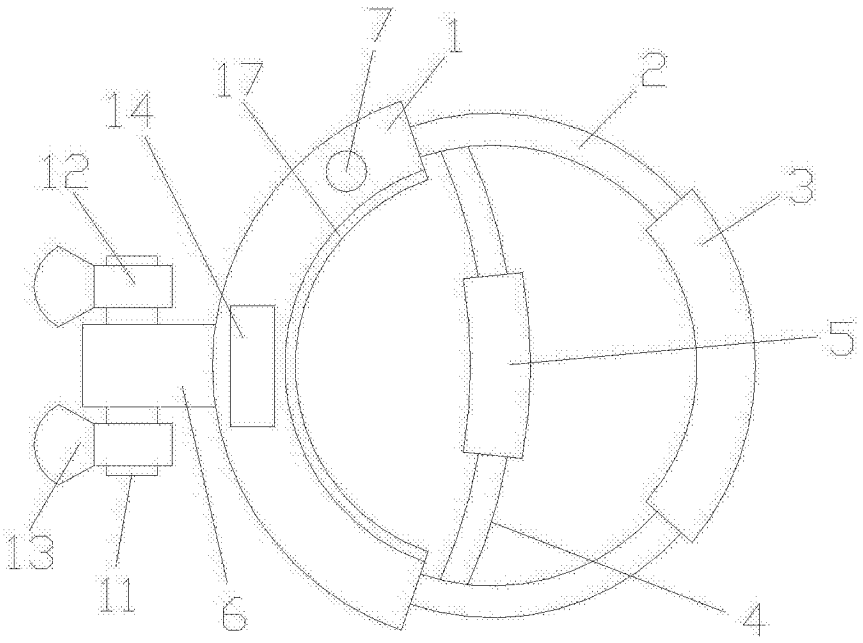

图 2