(19)中华人民共和国国家知识产权局

(12)实用新型专利

(10)授权公告号 CN 214461840 U
(45)授权公告日 2021.10.22

(21)申请号 202022813472.2

(22)申请日 2020.11.29

(73)专利权人 无锡诚基德彩钢夹芯板钢构有限公司
地址 214000 江苏省无锡市新区硕放工业集中区五期E15号地块

(72)发明人 潘华玉

(74)专利代理机构 连云港联创专利代理事务所(特殊普通合伙) 32330
代理人 胡荣

(51)Int.Cl.
E04D 3/16(2006.01)
E04D 3/36(2006.01)

权利要求书1页 说明书3页 附图1页

(54)实用新型名称

一种彩钢板拼接结构

(57)摘要

一种彩钢板拼接结构，包括彩钢板，彩钢板上设置有固定结构，固定结构包括固定架，固定架上设置有连接架，连接架上设置有滑板，彩钢板上设置有限位结构，限位结构包括固定块，固定结构上设置有防护结构，防护结构包括防护板，防护板上设有插槽，防护板上设置有插板，限位结构上设置有连接结构，连接结构包括连接块，与现有技术相比，本实用新型的有益效果包括：通过固定结构便于将两个彩钢板的连接处连接起来，同时通过防护结构对彩钢板的连接处进行保护，避免彩钢板安装完成之后，后续的使用过程中因为安装不恰当，出现漏雨、漏风等问题，固定结构和限位结构便于在后续需要对彩钢板进行拆卸时，让拆卸更加方便同时避免损坏彩钢板。

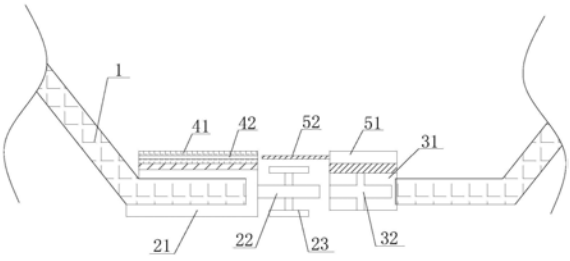

CN 214461840 U

1.一种彩钢板拼接结构,其特征在于,包括:彩钢板(1),所述彩钢板(1)上设置有固定结构(2),所述固定结构(2)包括固定架(21),所述固定架(21)上设置有连接架(22),所述连接架(22)上设置有滑板(23),所述彩钢板(1)上设置有限位结构(3),所述限位结构(3)包括固定块(31),所述固定结构(2)上设置有防护结构(4),所述防护结构(4)包括防护板(41),所述防护板(41)上设有插槽(42),所述防护板(41)上设置有插板(43),所述限位结构(3)上设置有连接结构(5),所述连接结构(5)包括连接块(51)。

2.如权利要求1所述的一种彩钢板拼接结构,其特征在于,所述固定架(21)焊接连接在彩钢板(1)的一侧外部,所述连接架(22)固定连接在固定架(21)的一侧,所述滑板(23)固定连接在连接架(22)的顶部与顶部。

3.如权利要求1所述的一种彩钢板拼接结构,其特征在于,所述固定块(31)上开凿设有滑槽(32),所述固定块(31)固定连接在彩钢板(1)的一侧,所述连接架(22)和滑板(23)插接连接在滑槽(32)内,所述滑板(23)、连接架(22)和滑槽(32)上螺纹连接有螺丝。

4.如权利要求1所述的一种彩钢板拼接结构,其特征在于,所述防护板(41)转动连接在固定架(21)的一侧,所述插槽(42)开凿设在防护板(41)内,所述插板(43)固定连接在防护板(41)的一侧,所述插板(43)插接连接在固定架(21)内,所述连接块(51)转动连接在固定块(31)的一侧,所述连接块(51)的底部开凿设有凹槽(53),所述连接块(51)的一侧固定连接有连接板(52),所述滑板(23)设置在凹槽(53)内,所述连接板(52)插接连接在插槽(42)内,所述连接块(51)的一侧固定连接有插板(43),所述插板(43)插接连接在固定块(31)内。

一种彩钢板拼接结构

技术领域

[0001] 本实用新型涉及一种彩钢板拼接技术领域，具体涉及一种彩钢板拼接结构。

背景技术

[0002] 现实生活中，彩钢板由于其本身具有一般的建筑施工材料所不具有的特殊的性质，适用于各种大型建筑的屋面，尤其适用于具有大跨度钢结构的建筑。

[0003] 现有技术中，一般的彩钢板的连接处安装不便，以及后续对彩钢板进行拆卸的时候，不利于人们将彩钢板从建筑上拆卸下来，同时一般的安装方式在彩钢板的连接处，当安装不正确的时候会导致连接处漏雨、漏风等问题，同时一般的安装方式将彩钢板拆卸下来之后会对彩钢板造成损坏，导致彩钢板不能再次利用。

实用新型内容

[0004] 本实用新型要解决的技术问题是一般的彩钢板的连接处安装不便，以及后续对彩钢板进行拆卸的时候，不利于人们将彩钢板从建筑上拆卸下来，同时一般的安装方式在彩钢板的连接处，当安装不正确的时候会导致连接处漏雨、漏风等问题，同时一般的安装方式将彩钢板拆卸下来之后会对彩钢板造成损坏，导致彩钢板不能再次利用，为此提供一种彩钢板拼接结构。

[0005] 本实用新型解决技术问题采用的技术方案是：一种彩钢板拼接结构，其包括：彩钢板，所述彩钢板上设置有固定结构，所述固定结构包括固定架，所述固定架上设置有连接架，所述连接架上设置有滑板，所述彩钢板上设置有限位结构，所述限位结构包括固定块，所述固定结构上设置有防护结构，所述防护结构包括防护板，所述防护板上设有插槽，所述防护板上设置有插板，所述限位结构上设置有连接结构，所述连接结构包括连接块。

[0006] 作为本实用新型的一种优选技术方案，所述固定架焊接连接在彩钢板的一侧外部，所述连接架固定连接在固定架的一侧，所述滑板固定连接在连接架的顶部与顶部。

[0007] 作为本实用新型的一种优选技术方案，所述固定块上开凿设有滑槽，所述固定块固定连接在彩钢板的一侧，所述连接架和滑板插接连接在滑槽内，所述滑板、连接架和滑槽上螺纹连接有螺丝。

[0008] 作为本实用新型的一种优选技术方案，所述防护板转动连接在固定架的一侧，所述插槽开凿设在防护板内，所述插板固定连接在防护板的一侧，所述插板插接连接在固定架内，所述连接块转动连接在固定块的一侧，所述连接块的底部开凿设有凹槽，所述连接块的一侧固定连接有连接板，所述滑板设置在凹槽内，所述连接板插接连接在插槽内，所述连接块的一侧固定连接有插板，所述插板插接连接在固定块内。

[0009] 本实用新型具有以下优点：通过固定结构便于将两个彩钢板的连接处连接起来，同时通过防护结构对彩钢板的连接处进行保护，避免彩钢板安装完成之后，后续的使用过程中因为安装不恰当，出现漏雨、漏风等问题，固定结构和限位结构便于在后续需要对彩钢板进行拆卸时，让拆卸更加方便同时避免损坏彩钢板。

附图说明

[0010] 图1是本实用新型的正面剖视的结构示意图；

[0011] 图2是本实用新型的防护结构侧视的结构示意图；

[0012] 图3是本实用新型的连接结构侧视的结构示意图。

[0013] 附图标记说明：1、彩钢板；2、固定结构；21、固定架；22、连接架；23、滑板；3、限位结构；31、固定块；32、滑槽；4、防护结构；41、防护板；42、插槽；43、插板；5、连接结构；51、连接块；52、连接板；53、凹槽。

具体实施方式

[0014] 下面将结合附图对本实用新型的技术方案进行清楚、完整地描述。在本实用新型的描述中，需要说明的是，术语“中心”、“上”、“下”、“左”、“右”、“竖直”、“水平”、“内”、“外”等指示的方位或位置关系为基于附图所示的方位或位置关系，仅是为了便于描述本实用新型和简化描述，而不是指示或暗示所指的装置或元件必须具有特定的方位、以特定的方位构造和操作，因此不能理解为对本实用新型的限制。此外，术语“第一”、“第二”、“第三”仅用于描述目的，而不能理解为指示或暗示相正对地重要性。

[0015] 在本实用新型的描述中，需要说明的是，除非另有明确的规定和限定，术语“安装”、“相连”、“连接”应做广义理解，例如，可以是固定连接，也可以是可拆卸连接，或一体地连接；可以是机械连接，也可以是电连接；可以是直接相连，也可以通过中间媒介间接相连，可以是两个元件内部的连通。对于本领域的普通技术人员而言，可以具体情况理解上述术语在本实用新型中的具体含义。

[0016] 下面结合附图对本实用新型作进一步说明。

[0017] 请结合参阅图1-3，一种彩钢板拼接结构，包括彩钢板1，彩钢板1上设置有固定结构2，固定结构2包括固定架21，固定架21上设置有连接架22，连接架22上设置有滑板23，通过固定结构2将彩钢板1连接在限位结构3的一侧，彩钢板1上设置有限位结构3，限位结构3包括固定块31，通过固定结构2和限位结构3将两个彩钢板1连接在一起，固定结构2上设置有防护结构4，防护结构4包括防护板41，防护板41上设有插槽42，防护板41上设置有插板43，通过防护结构4对彩钢板1的连接处进行防护，限位结构3上设置有连接结构5，连接结构5包括连接块51，通过连接结构5将防护结构4与连接结构5连接在一起。

[0018] 防护板41转动连接在固定架21的一侧，插槽42开凿设在防护板41内，插板43固定连接在防护板41的一侧，插板43插接连接在固定架21内，连接块51转动连接在固定块31的一侧，连接块51的底部开凿设有凹槽53，连接块51的一侧固定连接有连接板52，滑板23设置在凹槽53内，连接板52插接连接在插槽42内，连接块51的一侧固定连接有插板43，插板43插接连接在固定块31内，通过将插板43插接连接在防护板41内的插槽42内，将防护板41与连接块51连接在一起，对彩钢板1的连接处进行防护，固定架21焊接连接在彩钢板1的一侧外部，连接架22固定连接在固定架21的一侧，滑板23固定连接在连接架22的顶部与顶部，固定块31上开凿设有滑槽32，固定块31固定连接在彩钢板1的一侧，连接架22和滑板23插接连接在滑槽32内，通过连接架22和滑板23插接连接在滑槽32内，将两个彩钢板1拼接在一起，滑板23、连接架22和滑槽32上螺纹连接有螺丝，通过螺丝螺纹连接在滑板23、连接架22和滑槽32上，将两个彩钢板1固定在一起。

[0019] 具体的，在使用时，将固定架21固定连接在彩钢板1的一侧，将固定块31固定连接在另一个彩钢板1的一侧，通过固定连接在固定架21一侧的连接架22和滑板23滑动连接在滑槽32内，将两个彩钢板1拼接在一起，通过螺丝螺纹连接在滑板23、连接架22和滑槽32上，将两个彩钢板1固定连接在一起，便于对彩钢板1连接处的安装以及后期的拆卸，通过固定连接在连接块51一侧的连接板52插接连接在防护板41内的插槽42内，将连接块51和防护板41连接在一起，通过固定连接在防护板41和连接块51一侧的插板43插接连接在固定架21和固定块31内，将防护板41和连接块51固定在两个彩钢板1的连接处的顶部，对彩钢板1的连接处进行防护。

[0020] 以上仅是本实用新型的优选实施方式，应当指出，对本技术领域的普通技术人员来说，在不脱离本实用新型原理的前提下，还可以做出若干改进和润饰，这些改进和润饰也应视为本实用新型的保护范围。

[0021] 本实用新型中其他未详述部分均属于现有技术，故在此不再赘述。

[0022] 最后应说明的是：以上各实施例仅用以说明本实用新型的技术方案，而非对其限制；尽管参照前述各实施例对本实用新型进行了详细的说明，本领域的普通技术人员应当理解：其依然可以对前述各实施例所记载的技术方案进行修改，或者对其中部分或者全部技术特征进行等同替换；而这些修改或者替换，并不使相应技术方案的本质脱离本实用新型各实施例技术方案的范围。

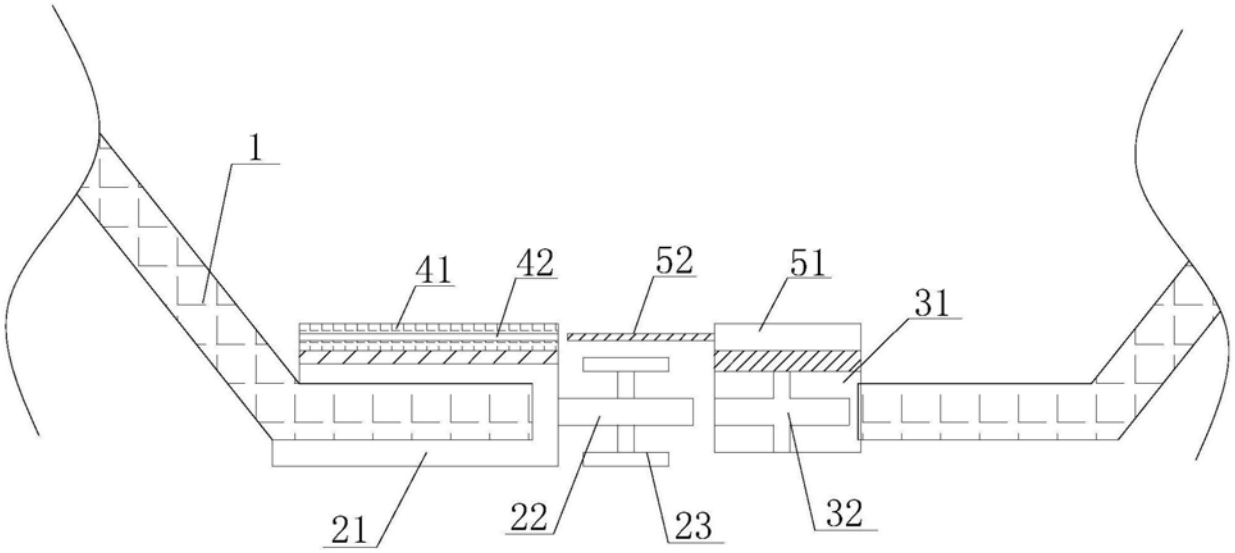

图1

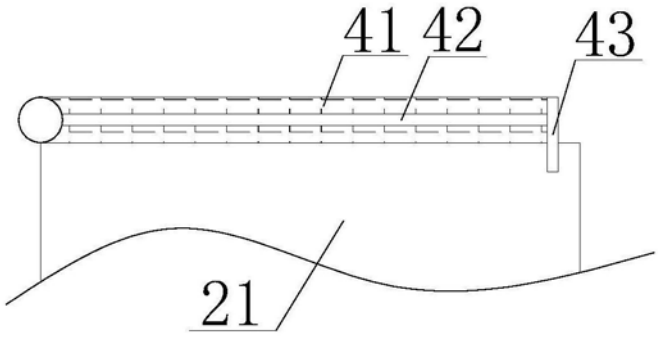

图2

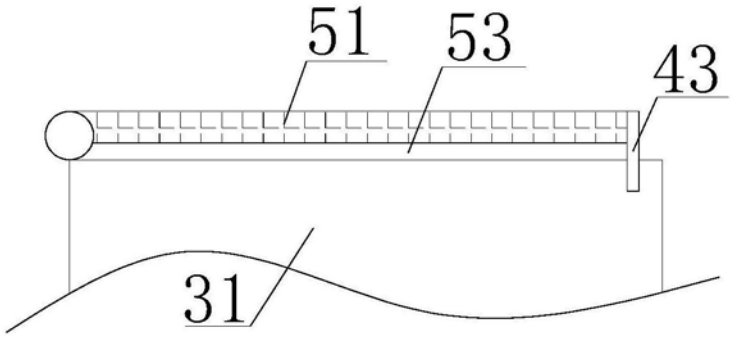

图3