(19)中华人民共和国国家知识产权局

(12)实用新型专利

(10)授权公告号 CN 202576919 U
(45)授权公告日 2012.12.05

(21)申请号 201220171147.3

(22)申请日 2012.04.13

(73)专利权人 郭呈生
地址 322000 浙江省义乌市学院路 2 号义乌创意园 1E110 室

(72)发明人 郭呈生

(51)Int.Cl.
D06F 3/02(2006.01)

权利要求书 1 页 说明书 2 页 附图 1 页

(54)实用新型名称

可以内置肥皂的手持式搓衣板

(57)摘要

本实用新型公开了一种可以内置肥皂的手持式搓衣板，它包括搓板、加工在搓板正面的至少一个突起，搓板上加工有至少一个从搓板正面穿透到搓板反面的通孔，搓板的反面安装有一个可拆卸的无盖的盒体，盒体的口部边缘与搓板反面贴紧，盒体和搓板之间形成一个肥皂仓。使用时，只需手持盒体，用搓板来对衣物进行搓揉操作，可以在肥皂仓内放置肥皂，衣物上的水通过搓板上加工的通孔进入肥皂仓，变成肥皂水，并不断地从通孔流出，涂抹在衣物上，省去了添加洗涤剂的操作，且在衣物中加入的肥皂水较为均匀。搓板的反面可以加工一个手柄，手柄位于肥皂仓内，这样当需要单独使用搓板的时候，可以将搓板从盒体上拆下，手持手柄进行搓揉操作。

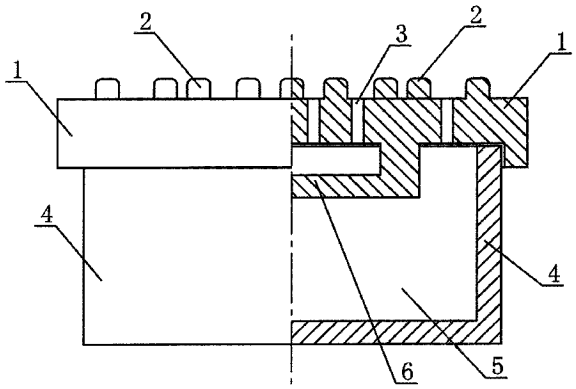

CN 202576919 U

1. 一种可以内置肥皂的手持式搓衣板，它包括搓板、加工在搓板正面的至少一个突起，其特征在于：搓板上加工有至少一个从搓板正面穿透到搓板反面的通孔，搓板的反面安装有一个可拆卸的无盖的盒体，盒体的口部边缘与搓板反面贴紧，盒体和搓板之间形成一个肥皂仓。

2. 根据权利要求 1 所述的可以内置肥皂的手持式搓衣板，其特征在于：搓板的反面加工有一个手柄，手柄位于肥皂仓内。

可以内置肥皂的手持式搓衣板

技术领域

[0001] 本实用新型涉及一种搓衣板，尤其涉及一种可以内置肥皂的手持式搓衣板。

背景技术

[0002] 虽然现在洗衣机已经被广泛使用，但是有很多衣物不适合使用洗衣机来洗涤，比如内衣、小块的毛巾、袜子等，这些衣物更适合手洗，而搓衣板可以有效地协助手洗操作。但常规的搓衣板需要架在水池或水盆上，不适合搓揉这些小件衣物，并且搓揉衣物的时候，还要不断另行添加肥皂或洗衣粉等洗涤用品，操作不便。

实用新型内容

[0003] 本实用新型的目的是提供一种可以内置肥皂的手持式搓衣板来有效解决这些问题。

[0004] 为解决上述问题，本实用新型的可以内置肥皂的手持式搓衣板包括搓板、加工在搓板正面的至少一个突起，搓板上加工有至少一个从搓板正面穿透到搓板反面的通孔，搓板的反面安装有一个可拆卸的无盖的盒体，盒体的口部边缘与搓板反面贴紧，盒体和搓板之间形成一个肥皂仓。

[0005] 采用上述结构后，使用时，只需手持盒体，用搓板来对衣物进行搓揉操作，可以在肥皂仓内放置肥皂，衣物上的水通过搓板上加工的通孔进入肥皂仓，变成肥皂水，并不断地从通孔流出，涂抹在衣物上，省去了添加洗涤剂的操作，且在衣物中加入的肥皂水较为均匀。

[0006] 作为本实用新型的进一步改进是，搓板的反面加工有一个手柄，手柄位于肥皂仓内，这样当需要单独使用搓板的时候，可以将搓板从盒体上拆下，手持手柄进行搓揉操作。

附图说明

[0007] 下面结合附图及具体实施方式对本实用新型作进一步详细的说明：

[0008] 图 1 是本实用新型的可以内置肥皂的手持式搓衣板的局部剖视图。

具体实施方式

[0009] 如图 1 所示，本实用新型的可以内置肥皂的手持式搓衣板包括搓板 1、加工在搓板 1 正面的至少一个突起 2，搓板 1 上加工有至少一个从搓板 1 正面穿透到搓板 1 反面的通孔 3，搓板 1 的反面安装有一个可拆卸的无盖的盒体 4，盒体 4 的口部边缘与搓板 1 反面贴紧，盒体 4 和搓板 1 之间形成一个肥皂仓 5。使用时，只需手持盒体 4，用搓板 1 来对衣物进行搓揉操作，可以在肥皂仓 5 内放置肥皂，衣物上的水通过搓板 1 上加工的通孔 3 进入肥皂仓 5，变成肥皂水，并不断地从通孔 3 流出，涂抹在衣物上，省去了添加洗涤剂的操作，且在衣物中加入的肥皂水较为均匀。搓板 1 的反面还可以加工一个手柄 6，手柄 6 位于肥皂仓 5 内，这样当需要单独使用搓板 1 的时候，可以将搓板 1 从盒体 4 上拆下，手持手柄 6 进行搓

揉操作。

[0010] 本实用新型不局限于上述实施方式，搓板 1 也可以是和盒体 4 一体的结构，盒体 4 侧面开口以便放入肥皂。可以理解，无论如何变换，凡是搓衣板内部设有可以放置肥皂的空间的结构设计，均在本实用新型的保护范围之内。

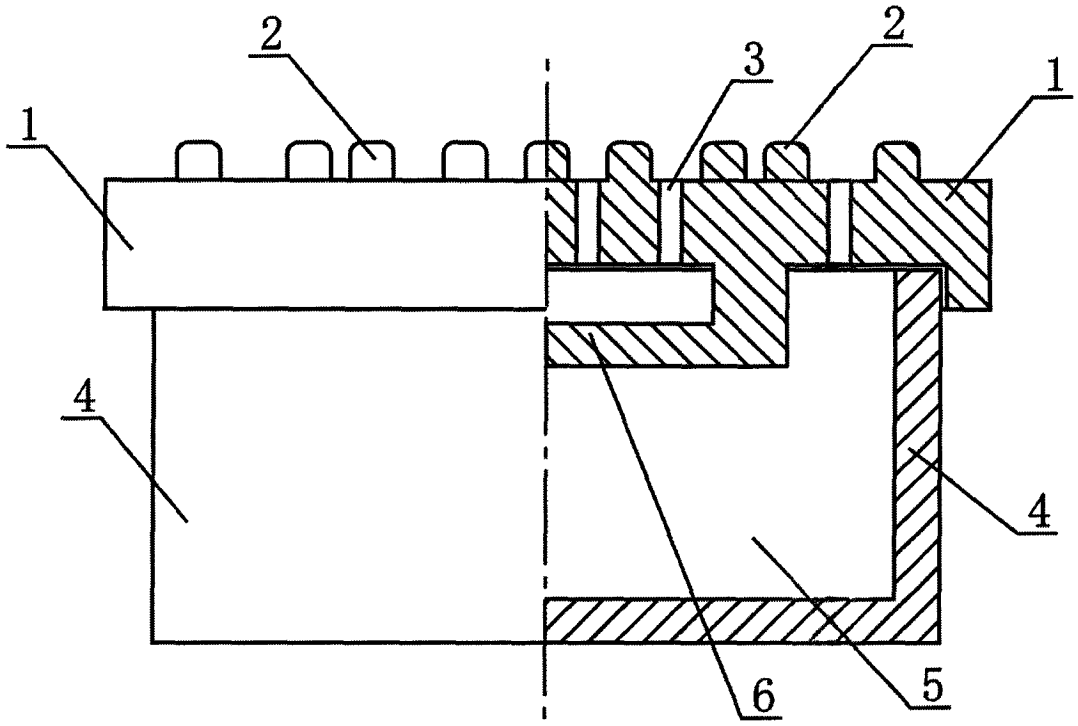

图 1