(19)国家知识产权局

(12)实用新型专利

(10)授权公告号 CN 220849353 U
(45)授权公告日 2024.04.26

(21)申请号 202322420521.X

(22)申请日 2023.09.06

(73)专利权人 深圳百吉医疗科技有限公司
地址 518126 广东省深圳市宝安区西乡街道桃源社区107国道西乡段450号商住楼3层309

(72)发明人 李健华 杨莉

(74)专利代理机构 安徽启迪铭芯知识产权代理事务所(普通合伙) 34335
专利代理师 曹俊

(51)Int.Cl.
E06B 1/60(2006.01)
E06B 3/96(2006.01)
E06B 7/28(2006.01)

权利要求书1页 说明书3页 附图3页

(54)实用新型名称

一种装配式窗户的安装结构

(57)摘要

本实用新型公开了一种装配式窗户的安装结构,涉及建筑装修技术领域,包括框架,所述框架的顶端内部开设有第一滑槽,所述第一滑槽的内部固定连接有第一滑杆,本实用新型将第一螺栓与第二螺栓对准第一窗板与第二窗板上方的第一螺纹孔与第二螺纹孔,将其转动进入第一滑块与第二滑块中,再将第一螺母与第二螺母转入第一螺栓与第二螺栓中将其锁紧即可,其次将第一侧方连接块与第二侧方连接块插入侧面安装槽中,再将第一下方连接块与第二下方连接块插入下方安装槽中即可完成安装,并且可以进行移动,从而实现了可以更加便于窗户进行拆卸更换,同时提高了安装与固定的效果,窗户更加稳固的同时安装方法也比较灵活,便于人们使用。

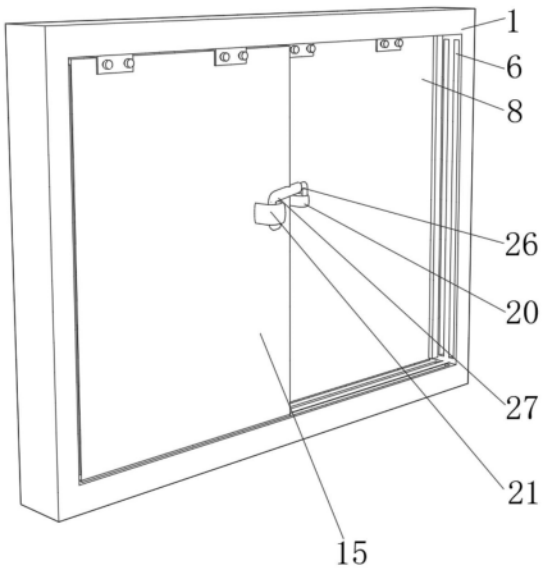

CN 220849353 U

1.一种装配式窗户的安装结构,其特征在于,包括框架(1),所述框架(1)的顶端内部开设有第一滑槽(2),所述第一滑槽(2)的内部固定连接有第一滑杆(3),所述第一滑杆(3)的外表面滑动连接有第一滑块(4),所述第一滑块(4)的内部穿插设置有第一螺栓(5),所述框架(1)的内部两侧设置有侧面安装槽(6),一侧所述侧面安装槽(6)的内部活动连接有第一侧方连接块(7),所述第一侧方连接块(7)的另一侧固定连接有第一窗板(8),所述第一窗板(8)的顶端开设有多个第一螺纹孔(9),所述第一螺纹孔(9)的内部与第一螺栓(5)螺纹连接。

2.根据权利要求1所述的一种装配式窗户的安装结构,其特征在于,所述框架(1)的顶端内部开设有第二滑槽(10),所述第二滑槽(10)的内部固定连接有第二滑杆(11),所述第二滑杆(11)的外表面滑动连接有第二滑块(12),所述第二滑块(12)的内部穿插设置有第二螺栓(13),另一侧所述侧面安装槽(6)的内部活动连接有第二侧方连接块(14),所述第二侧方连接块(14)的另一侧固定连接有第二窗板(15),所述第二窗板(15)的顶端开设有多个第二螺纹孔(16),所述第二螺纹孔(16)的内部与第二螺栓(13)螺纹连接。

3.根据权利要求1所述的一种装配式窗户的安装结构,其特征在于,所述第一窗板(8)的下表面固定连接有第一下方连接块(17),所述框架(1)的内部底端开设有下方安装槽(18),所述下方安装槽(18)与第一下方连接块(17)滑动连接。

4.根据权利要求2所述的一种装配式窗户的安装结构,其特征在于,所述第二窗板(15)的下表面固定连接有第二下方连接块(19),所述第二下方连接块(19)的底部与下方安装槽(18)滑动连接,所述第二窗板(15)的外表面固定连接有固定扣(21),所述固定扣(21)的内部活动连接有锁扣(27),所述锁扣(27)与锁环(26)固定连接。

5.根据权利要求1所述的一种装配式窗户的安装结构,其特征在于,所述第一窗板(8)的外表面固定连接有连接环(20),所述连接环(20)的内部活动连接有锁环(26)。

6.根据权利要求1所述的一种装配式窗户的安装结构,其特征在于,所述框架(1)的内壁两侧设置有第一橡胶条(22),所述框架(1)的内壁底部设置有第二橡胶条(23)。

7.根据权利要求1所述的一种装配式窗户的安装结构,其特征在于,所述第一螺栓(5)与第二螺栓(13)的另一端分别螺纹连接有第一螺母(24)、第二螺母(25)。

一种装配式窗户的安装结构

技术领域

[0001] 本实用新型涉及建筑装修技术领域,特别涉及一种装配式窗户的安装结构。

背景技术

[0002] 目前窗户的安装过程中,首先将窗户的垂直度和水平度进行调整,调整好的窗户四周与墙体之间采用发泡剂填充,发泡剂固化后,窗户与墙体之间相互固定,由于发泡剂的粘接特性,窗户在损害后需要更换时,需要将墙体与窗户之间的发泡剂去除。

[0003] 中国专利CN213449982U公开了一种窗户的安装结构,包括安装在墙体上的多个安装板、与安装板固定连接的框架以及固定在框架内部的窗户本体,安装板与墙体固定连接,安装板背离墙体的一侧设置有固定螺栓,固定螺栓穿过安装板将安装板与墙体固定连接,安装板设置有四个,安装板的两端均设置有导角,两个安装板相邻一端的两个导角相互抵接配合。该专利不具有便于窗户进行拆卸更换的效果,该专利的安装与固定效果一般,窗户不具备更加稳固的作用,且安装方法也不灵活,不便于人们使用,因此针对以上不足提出了一种装配式窗户的安装结构。

实用新型内容:

[0004] 本实用新型的目的就在于为了解决上述问题而提供一种装配式窗户的安装结构,解决了背景技术中提到的问题。

[0005] 为了解决上述问题,本实用新型提供了一种技术方案:

[0006] 一种装配式窗户的安装结构,包括框架,所述框架的顶端内部开设有第一滑槽,所述第一滑槽的内部固定连接有第一滑杆,所述第一滑杆的外表面滑动连接有第一滑块,所述第一滑块的内部穿插设置有第一螺栓,所述框架的内部两侧设置有侧面安装槽,一侧所述侧面安装槽的内部活动连接有第一侧方连接块,所述第一侧方连接块的另一侧固定连接有第一窗板,所述第一窗板的顶端开设有多个第一螺纹孔,所述第一螺纹孔的内部与第一螺栓螺纹连接。

[0007] 作为本实用新型的一种优选方案,所述框架的顶端内部开设有第二滑槽,所述第二滑槽的内部固定连接有第二滑杆,所述第二滑杆的外表面滑动连接有第二滑块,所述第二滑块的内部穿插设置有第二螺栓,另一侧所述侧面安装槽的内部活动连接有第二侧方连接块,所述第二侧方连接块的另一侧固定连接有第二窗板,所述第二窗板的顶端开设有多个第二螺纹孔,所述第二螺纹孔的内部与第二螺栓螺纹连接。

[0008] 作为本实用新型的一种优选方案,所述第一窗板的下表面固定连接有第一下方连接块,所述框架的内部底端开设有下方安装槽,所述下方安装槽与第一下方连接块滑动连接。

[0009] 作为本实用新型的一种优选方案,所述第二窗板的下表面固定连接有第二下方连接块,所述第二下方连接块的底部与下方安装槽滑动连接,所述第二窗板的外表面固定连接有固定扣,所述固定扣的内部活动连接有锁扣,所述锁扣与锁环固定连接。

[0010] 作为本实用新型的一种优选方案,所述第一窗板的外表面固定连接有连接环,所述连接环的内部活动连接有锁环。

[0011] 作为本实用新型的一种优选方案,所述框架的内壁两侧设置有第一橡胶条,所述框架的内壁底部设置有第二橡胶条。

[0012] 作为本实用新型的一种优选方案,所述第一螺栓与第二螺栓的另一端分别螺纹连接有第一螺母、第二螺母。

[0013] 本实用新型的有益效果是:将第一螺栓与第二螺栓对准第一窗板与第二窗板上方的第一螺纹孔与第二螺纹孔,将其转动进入第一滑块与第二滑块中,再将第一螺母与第二螺母转入第一螺栓与第二螺栓中将其锁紧即可,其次将第一侧方连接块与第二侧方连接块插入侧面安装槽中,再将第一下方连接块与第二下方连接块插入下方安装槽中即可完成安装,并且可以进行移动,从而实现了可以更加便于窗户进行拆卸更换,同时提高了安装与固定的效果,窗户更加稳固的同时安装方法也比较灵活,便于人们使用。

附图说明:

[0014] 为了易于说明,本实用新型由下述的具体实施及附图作以详细描述。

[0015] 图1是本实用新型整体结构示意图;

[0016] 图2是本实用新型整体内部结构示意图;

[0017] 图3是本实用新型滑块结构示意图;

[0018] 图4是本实用新型窗板结构示意图;

[0019] 图5是本实用新型框架结构示意图;

[0020] 图6是本实用新型图5中A处放大图。

[0021] 图中:1、框架;2、第一滑槽;3、第一滑杆;4、第一滑块;5、第一螺栓;6、侧面安装槽;7、第一侧方连接块;8、第一窗板;9、第一螺纹孔;10、第二滑槽;11、第二滑杆;12、第二滑块;13、第二螺栓;14、第二侧方连接块;15、第二窗板;16、第二螺纹孔;17、第一下方连接块;18、下方安装槽;19、第二下方连接块;20、连接环;21、固定扣;22、第一橡胶条;23、第二橡胶条;24、第一螺母;25、第二螺母;26、锁环;27、锁扣。

具体实施方式:

[0022] 下面将结合本实用新型实施例中的附图,对本实用新型实施例中的技术方案进行清楚、完整的描述。

[0023] 实施例:

[0024] 如图2、图3、图4所示,本实用新型提供一种技术方案:一种装配式窗户的安装结构,包括框架1,框架1的顶端内部开设有第一滑槽2,第一滑槽2的内部固定连接有第一滑杆3,第一滑杆3的外表面滑动连接有第一滑块4,第一滑块4的内部穿插设置有第一螺栓5,框架1的内部两侧设置有侧面安装槽6,一侧侧面安装槽6的内部活动连接有第一侧方连接块7,第一侧方连接块7的另一侧固定连接有第一窗板8,第一窗板8的顶端开设有多个第一螺纹孔9,第一螺纹孔9的内部与第一螺栓5螺纹连接。

[0025] 上述结构的工作原理如下:首先将第一螺栓5与第二螺栓13对准第一窗板8与第二窗板15上方的第一螺纹孔9与第二螺纹孔16,将其转动进入第一滑块4与第二滑块12中。

[0026] 如图1、图4、图5所示,进一步的,框架1的顶端内部开设有第二滑槽10,第二滑槽10的内部固定连接有第二滑杆11,第二滑杆11的外表面滑动连接有第二滑块12,第二滑块12的内部穿插设置有第二螺栓13,另一侧侧面安装槽6的内部活动连接有第二侧方连接块14,第二侧方连接块14的另一侧固定连接有第二窗板15,第二窗板15的顶端开设有多个第二螺纹孔16,第二螺纹孔16的内部与第二螺栓13螺纹连接。

[0027] 上述结构的工作原理如下:将第一侧方连接块7与第二侧方连接块14插入侧面安装槽6中,再将第一下方连接块17与第二下方连接块19插入下方安装槽18中即可完成安装。

[0028] 如图1、图3、图4、图6所示,进一步的,第一窗板8的下表面固定连接有第一下方连接块17,框架1的内部底端开设有下方安装槽18,下方安装槽18与第一下方连接块17滑动连接,第二窗板15的下表面固定连接有第二下方连接块19,第二下方连接块19的底部与下方安装槽18滑动连接,第二窗板15的外表面固定连接有固定扣21,固定扣21的内部活动连接有锁扣27,锁扣27与锁环26固定连接,第一窗板8的外表面固定连接有连接环20,连接环20的内部活动连接有锁环26,框架1的内壁两侧设置有第一橡胶条22,框架1的内壁底部设置有第二橡胶条23,第一螺栓5与第二螺栓13的另一端分别螺纹连接有第一螺母24、第二螺母25,通过连接环20、固定扣21与锁环26、锁扣27的相结合可以将窗户锁紧,通过第一橡胶条22与第二橡胶条23的作用下提高了窗户整体的封闭性。

[0029] 综上所述:首先将第一螺栓5与第二螺栓13对准第一窗板8与第二窗板15上方的第一螺纹孔9与第二螺纹孔16,将其转动进入第一滑块4与第二滑块12中,再将第一螺母24与第二螺母25转入第一螺栓5与第二螺栓13中将其锁紧即可,其次将第一侧方连接块7与第二侧方连接块14插入侧面安装槽6中,再将第一下方连接块17与第二下方连接块19插入下方安装槽18中即可完成安装,并且可以进行移动,从而实现了可以更加便于窗户进行拆卸更换,同时提高了安装与固定的效果,窗户更加稳固的同时安装方法也比较灵活,便于人们使用,通过连接环20、固定扣21与锁环26、锁扣27的相结合可以将窗户锁紧,通过第一橡胶条22与第二橡胶条23的作用下提高了窗户整体的封闭性。

[0030] 尽管已经示出和描述了本实用新型的实施例,对于本领域的普通技术人员而言,可以理解在不脱离本实用新型的原理和精神的情况下可以对这些实施例进行多种变化、修改、替换和变型,本实用新型的范围由所附权利要求及其等同物限定。

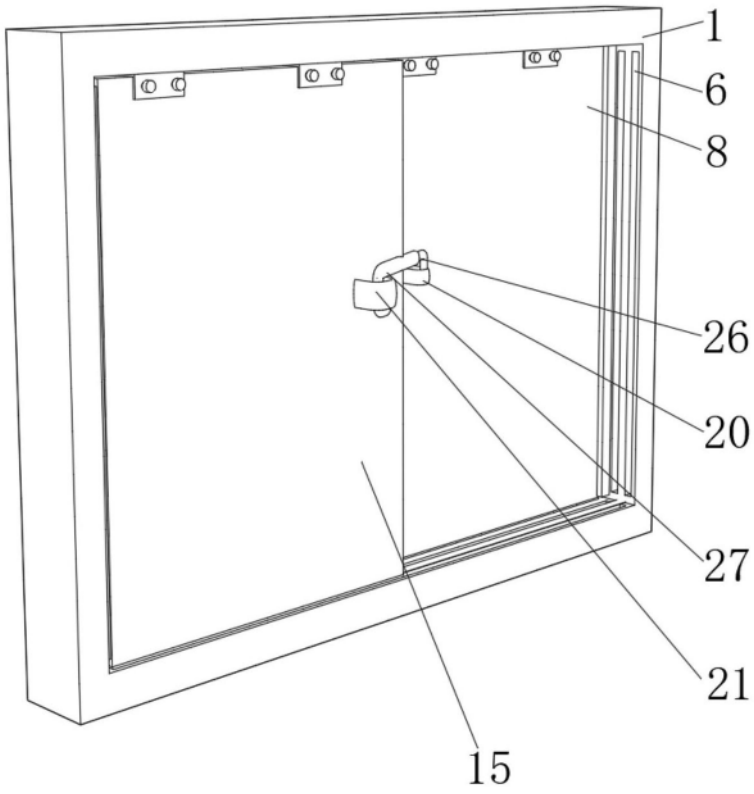

图1

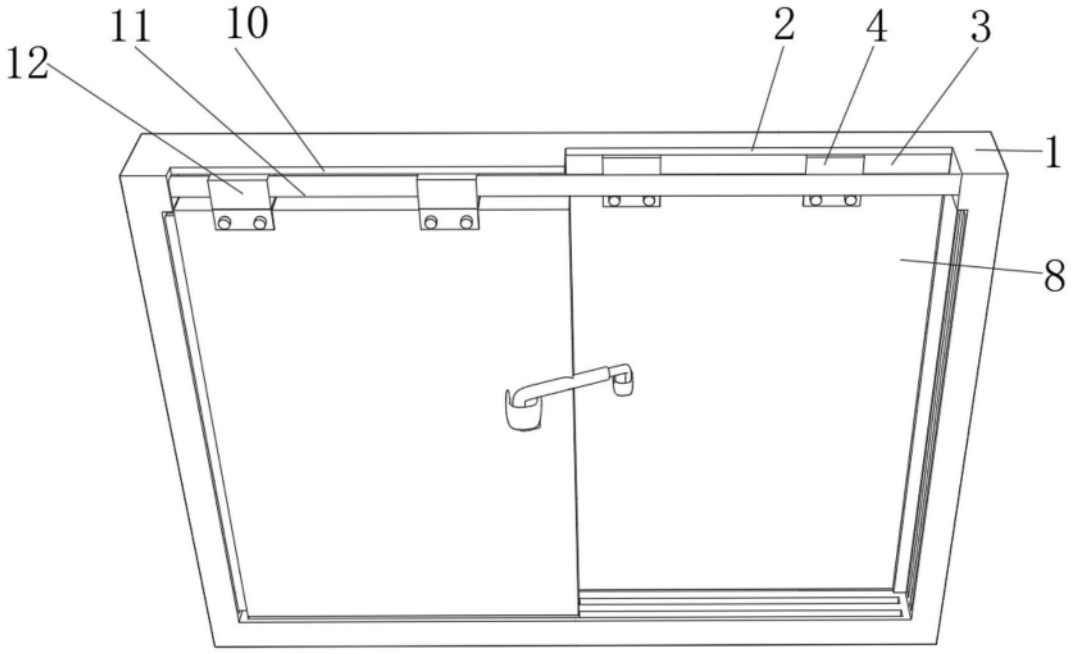

图2

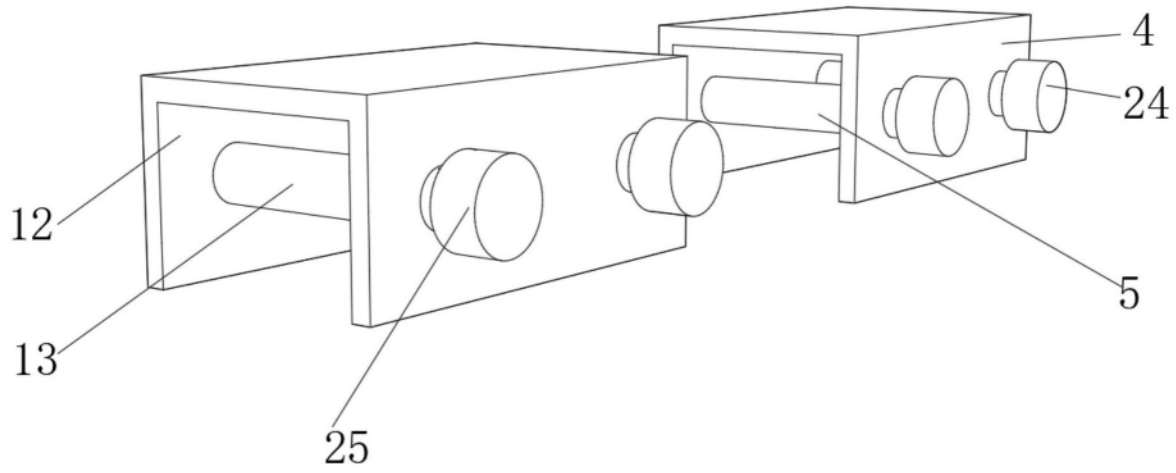

图3

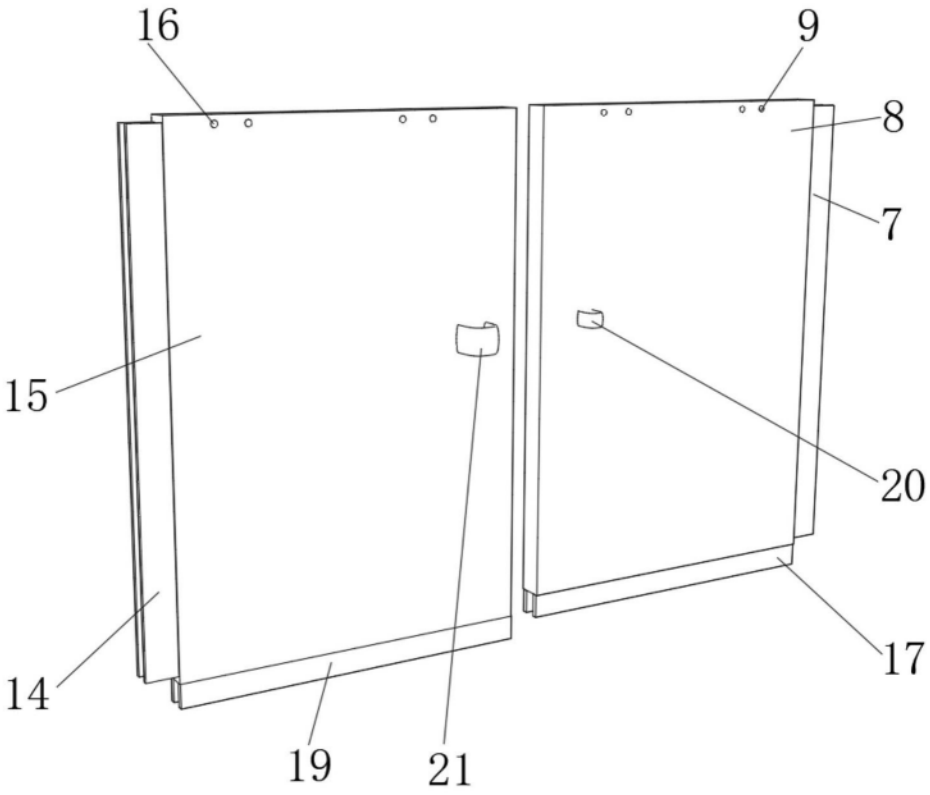

图4

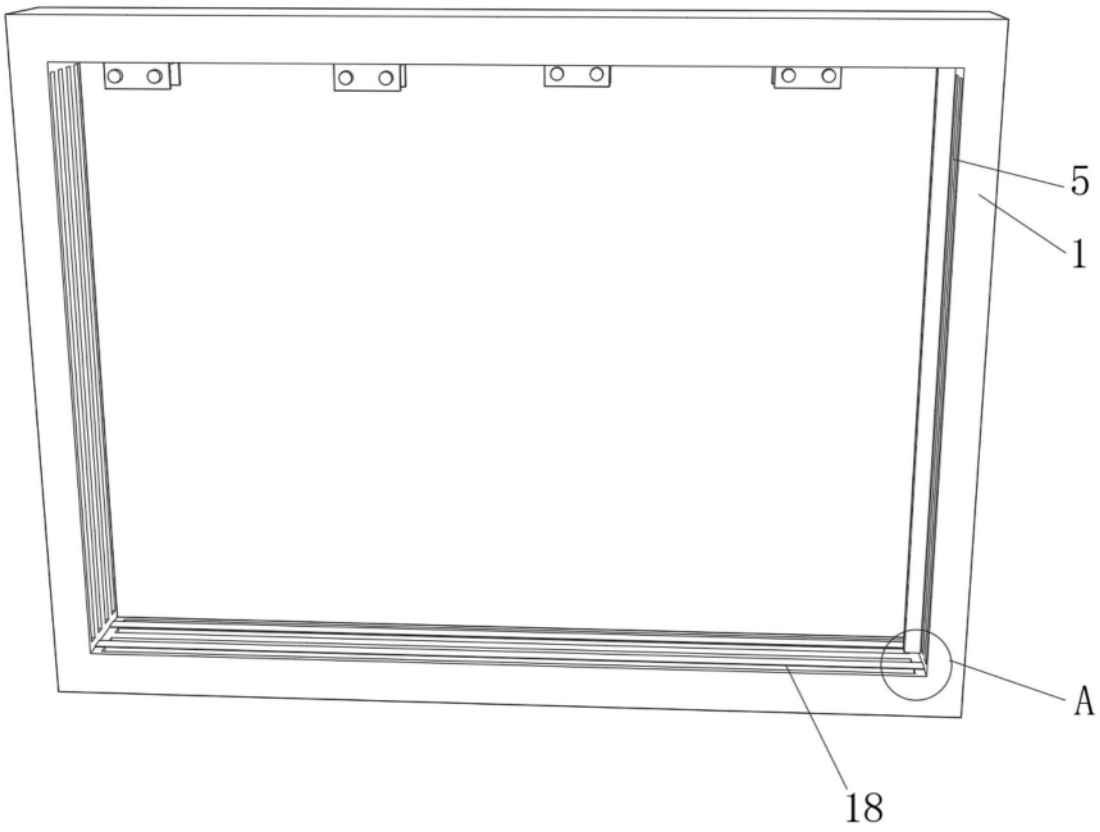

图5

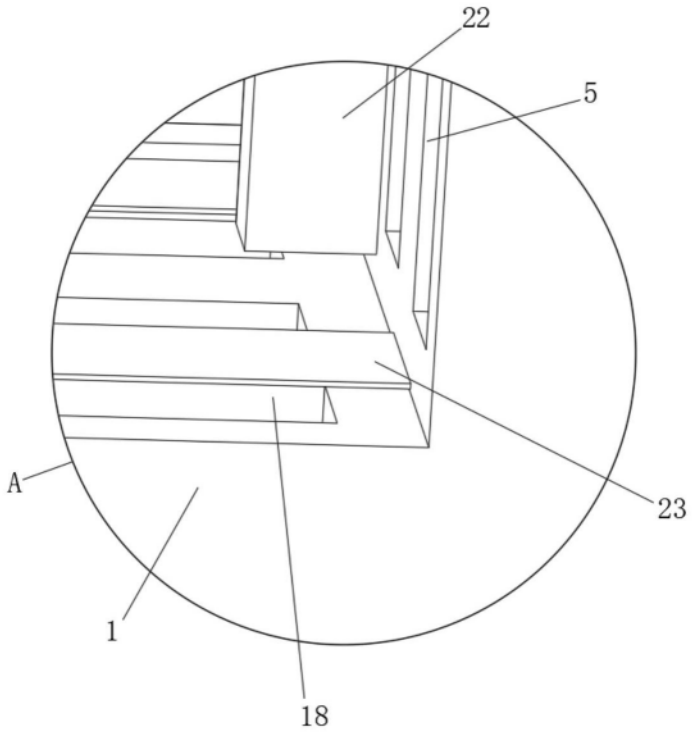

图6